# Serie 2, Wandesse, 90 cm, Edelstahl
# DWP95BC51












- **LED-Beleuchtung**: helles, gleichmäßiges Licht für dein Kochfeld.
- **Metall-Fettfilter**: reinigt die Luft, fängt Fett auf, einfache monatliche Reinigung.

**Technische Daten**

| | |
|---|---|
| Farbe des Kamins: | Edelstahl |
| Bauart: | Wandmontage |
| Länge Anschlusskabel: | 130 cm |
| Nischenmaße für Installation (H x B x T): | GENERAL.N_A mm |
| Höhe des Kamins: | 553-730/573-730 mm |
| Gerätehöhe: | 246 mm |
| Mindestabstand zur Kochstelle Elektro: | 550 mm |
| Mindestabstand zur Kochstelle Gas: | 650 mm |
| Nettogewicht: | 9.6 kg |
| Steuerung: | mechanisch |
| Anzahl der Leistungsstufen: | 3 |
| Lüfterleistung bei höchster Normalstufe Abluft: | 588 $m^3$/h |
| Lüfterleistung bei höchster Normalstufe Umluft: | 395 $m^3$/h |
| Max. Luftmenge: | 588 $m^3$/h |
| Anzahl der Lampen (Stck): | 2 |
| Schallleistung: | 67 dB(A) re 1 pW |
| Durchmesser des Abluftstutzens: | 150 mm |
| Material des Fettfilters: | Aluminium waschbar |
| EAN-Nummer: | 4242005582426 |
| Anschlusswert: | 206 W |
| Absicherung: | 10 A |
| Spannung: | 220-240 V |
| Frequenz: | 50; 60 Hz |
| Steckerart: | Schuko-/Gardy mit Erdung |
| Gerätetyp: | Wandmontage |

**Sonderzubehör**

| | |
|---|---|
| DHZ1224 | Kaminverlängerung 500 mm |
| DHZ1234 | Kaminverlängerung 750 mm |
| DHZ5275 | Standard Umluftset |
| DHZ5276 | Standard Aktivkohlefilter (Ersatzbedarf) |

4 242005 582426

# Serie 2, Wandesse, 90 cm, Edelstahl
# DWP95BC51

**Design:**
- Walmdach-Design
- Wandmontage
- Wahlweise Abluft- oder Umluftbetrieb

**Wichtigste Eigenschaften:**
- Effizienter Kondensatormotor
- 2 x LED 2,5 W
- Farbtemperatur: 3500 K
- Beleuchtungsstärke: 282 lux
- 3 Metallfettfilter

**Komfortfunktionen:**
- Drucktasten
- 3 Leistungsstufen

**Komfort bei der Reinigung:**
- Die Oberflächen und Materialien sind glatt und leicht zu reinigen.
- Metallfettfilter, spülmaschinengeeignet

**Abluft Modus:**
- Gemäß EN 61591 und EN/IEC 60704-2-13 kann das Gerät im Abluftbetrieb folgende Werte erreichen:
- Leistungsstufe 1: Lüfterleistung 257 m3/h; Geräuschwert 49 dB(A) re1pW
- Leistungsstufe 2: Lüfterleistung 464 m3/h; Geräuschwert 63 dB(A) re1pW
- Leistungsstufe 3: Lüfterleistung 588 m3/h; Geräuschwert 67 dB (A) re1pW
- Energieeffizienzklasse: B (auf einer Energieeffizienzklassen-Skala von A+++ bis D)
- Durchschnittlicher Energieverbrauch: 66.6 kWh/Jahr*
- Lüfter-Effizienzklasse: B*
- Beleuchtungs-Effizienzklasse: A*
- Fettfilter-Effizienzklasse: C*

**Umluft Modus:**
- Für Umluftbetrieb wird ein Standard Umluftset (Sonderzubehör) benötigt
- Gemäß EN 61591 und EN/IEC 60704-2-13 kann Ihr Gerät im Umluftbetrieb mit dem Standard-Umluftset (als optionales Zubehör erhältlich) folgende Werte erreichen:
- Leistungsstufe 1: Lüfterleistung: 196 m3/h; Geräuschwert: 60 dB(A) re1pW
- Leistungsstufe 2: Lüfterleistung: 364 m3/h; Geräuschwert; 72 dB(A) re1pW
- Leistungsstufe 3: Lüfterleistung: 395 m3/h; Geräuschwert: 73 dB(A) re1pW

**Technische Daten und Nachhaltigkeit:**
- Angaben zum Verbrauch:
- Gesamtanschlusswert: 206 W
- Spannung: 220 - 240 V
- Nachhaltigkeit:
- Made in Germany: hergestellt in einer CO2-neutralen Produktionsanlage

**Informationen zur Planung und Installation:**
- Gerätemaße Abluft (HxBxT): 799-975 x 900 x 500 mm
- Gerätemaße Umluft (HxBxT): 799-975 x 900 x 500 mm
- Abluftausgang Ø 150 mm
- Lieferung ohne Rückstauklappe
- Länge Anschlusskabel: 1.3 m mit Stecker

## Serie 2, Wandesse, 90 cm, Edelstahl
## DWP95BC51

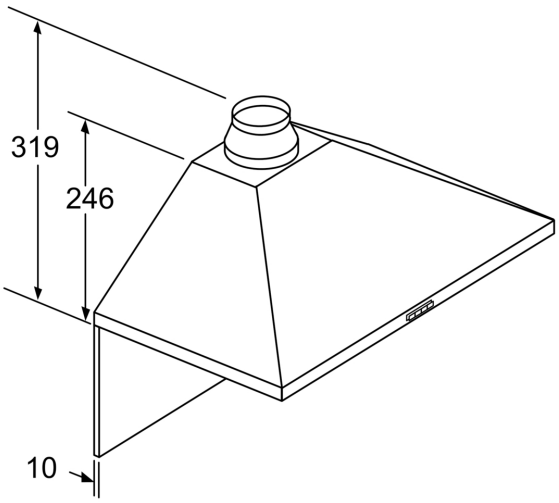


Bei Verwendung einer Rückwand muss das Design des Gerätes beachtet werden.

Maße in mm

Maße in mm

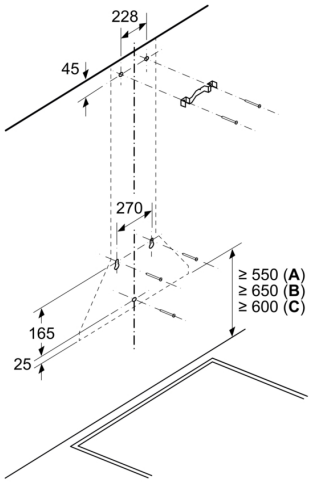


**A:** Elektro

**B:** Gas – ab Oberkante Topfträger

**C:** Elektro – für Australien und Neuseeland

Maße in mm

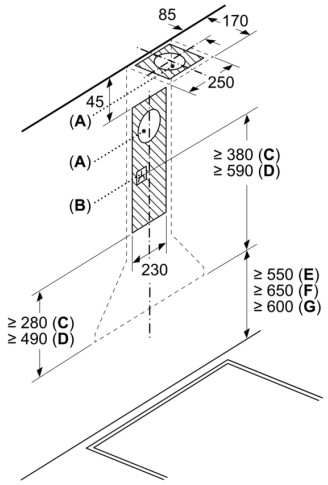


**A:** Abluftaustritt
**B:** Steckdose
**C:** Abluft
**D:** Umluft
**E:** Elektro
**F:** Gas – ab Oberkante Topfträger

**G:** Elektro – für Australien und Neuseeland

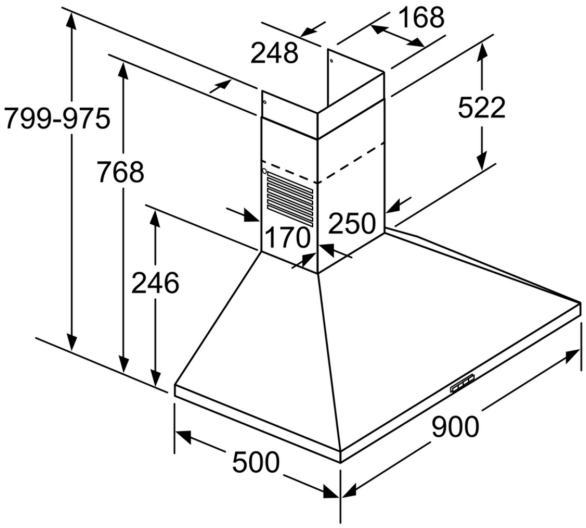


Maße in mm