Serie 2, Wandesse, 80 cm, Klarglas schwarz bedruckt, Klarglas schwarz bedruckt, Schwarz
DWK85DK6K



Die Schrägesse mit DirectSelect Bedienung und einem leisen Motor für eine geruchs- und geräuscharme Küche.

- **Leiser Motor**: Genieße ein ruhiges Kocherlebnis mit maximaler Absaugleistung und geringem Geräuschpegel.
- **Die Intensivstufe mit Reset setzt den Dunstabzug automatisch zurück auf Normalgeschwindigkeit.**
- **Touch Select Basic**: schnelle Auswahl der Einstellungen über die Touchbedienung.
- **Filtersättigung**: automatische Erinnerungen an die Reinigung und den Austausch der Filter.
- **Leicht zu reinigender Innenraum**: der große Öffnungswinkel und die glatte Oberfläche ermöglichen eine schnelle Reinigung und einen einfachen Filterwechsel.

Sonderzubehör

DWZ1GK1A2	Standard Aktivkohlefilter (Ersatzbedarf)
DWZ1GK1U2	Standard Umluftset

Technische Daten

Farbe des Kamins:	Schwarz
Bauart:	Wandmontage
Länge Anschlusskabel:	150 cm
Nischenmaße für Installation (H x B x T):	GENERAL.N_A mm
Höhe des Kamins:	GENERAL.N_A mm
Gerätehöhe:	325 mm
Mindestabstand zur Kochstelle Elektro:	450 mm
Mindestabstand zur Kochstelle Gas:	650 mm
Nettogewicht:	11.3 kg
Steuerung:	elektronisch
Anzahl der Leistungsstufen:	3 Lüfterstufen und 1 Intensivstufe
Lüfterleistung bei höchster Normalstufe Abluft:	430 m³/h
Lüfterleistung bei Intensivstufe Umluft:	550.0 m³/h
Lüfterleistung bei höchster Normalstufe Umluft:	445 m³/h
Lüfterleistung bei Intensivstufe Abluft:	550 m³/h
Max. Luftmenge:	430 m³/h
Anzahl der Lampen (Stck):	2
Schallleistung:	60 dB(A) re 1 pW
Durchmesser des Abluftstutzens:	150 mm
Material des Fettfilters:	Aluminium waschbar
EAN-Nummer:	4242005466610
Anschlusswert:	223 W
Absicherung:	4 A
Spannung:	220-240 V
Frequenz:	50 Hz
Steckerart:	Schuko-/Gardy mit Erdung
Gerätetyp:	Wandmontage

4 242005 466610

Serie 2, Wandesse, 80 cm, Klarglas schwarz bedruckt, Klarglas schwarz bedruckt, Schwarz DWK85DK6K

Die Schrägesse mit DirectSelect Bedienung und einem leisen Motor für eine geruchs- und geräuscharme Küche.

Design:
- Schrägessen-Design
- Wandmontage
- Glasscheibe: schwarz bedruckt
- Wahlweise Abluft- oder Umluftbetrieb
- Für Umluftbetrieb wird ein Standard Umluftset (Sonderzubehör) benötigt

Wichtigste Eigenschaften:
- Kondensatormotor
- Arbeitsplatzbeleuchtung mit 2 x 3 W Power LED-Modulen
- Farbtemperatur: 4000 K
- Beleuchtungsstärke: 127 lux
- 1 Metallfettfilter

Komfortfunktionen:
- Elektronische Steuerung über DirectSelect-Bedienung, hintergrundbeleuchtet
- 3 Leistungsstufen und 1 Intensivstufe
- Automatisches Zurücksetzen von Intensiv- auf Normalstufe nach 5 Min.
- Sättigungsanzeige für Fett - und Geruchsfilter

Komfort bei der Reinigung:
- Die Oberflächen und Materialien sind glatt und leicht zu reinigen.
- Metallfettfilter, spülmaschinengeeignet

Leistung Abluft:
- Gemäß EN 61591 und EN/IEC 60704-2-13 kann das Gerät im Abluftbetrieb folgende Werte erreichen:
- Leistungsstufe 1: Lüfterleistung 220 m3/h; Geräuschwert 46 dB(A) re1pW
- Leistungsstufe 2: Lüfterleistung 315 m3/h; Geräuschwert 53 dB (A) re1pW
- Leistungsstufe 3: Lüfterleistung 430 m3/h; Geräuschwert 60 dB (A) re1pW
- Intensivstufe 1: Lüfterleistung 550 m3/h; Geräuschwert 65 dB (A) re1pW
- Energieeffizienzklasse: A (auf einer Energieeffizienzklassen-Skala von A+++ bis D)
- Durchschnittlicher Energieverbrauch: 43.8 kWh/Jahr*
- Lüfter-Effizienzklasse: A*
- Beleuchtungs-Effizienzklasse: A*
- Fettfilter-Effizienzklasse: E*

Leistung Umluft:
- Gemäß EN 61591 und EN/IEC 60704-2-13 kann Ihr Gerät im Umluftbetrieb mit dem standardmäßigen Umluftset (als optionales Zubehör erhältlich) folgende Werte erreichen:
- Leistungsstufe 1: Lüfterleistung 215 m3/h; Geräuschwert 51 dB(A) re1pW
- Leistungsstufe 2: Lüfterleistung 300 m3/h; Geräuschwert 61 dB(A) re1pW
- Leistungsstufe 3: Lüfterleistung 445 m3/h ; Geräuschwert 69 dB(A) re1pW
- Intensivstufe 1: Lüfterleistung 550 m3/h; Geräuschwert 72 dB (A) re1pW

Technische Daten und Nachhaltigkeit:
- Angaben zum Verbrauch:
- Gesamtanschlusswert: 223 W
- Spannung: 220 - 240 V

Informationen zur Planung und Installation:
- Gerätemaße Abluft (HxBxT): 690-900 x 790 x 325 mm
- Gerätemaße Umluft (HxBxT): 720-975 x 790 x 325 mm
- Abluftausgang: Ø 150 mm
- Länge Anschlusskabel: 1.5 m mit Stecker
- Lieferung inkl. Rückstauklappe

Serie 2, Wandesse, 80 cm, Klarglas schwarz bedruckt, Klarglas schwarz bedruckt, Schwarz
DWK85DK6K

Maße in mm

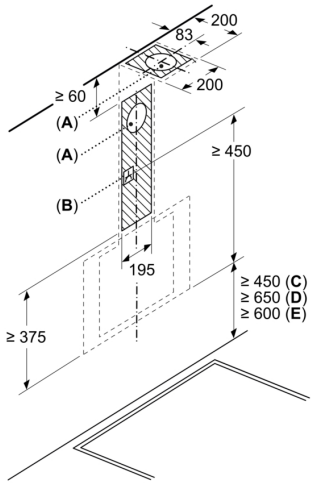

A: Abluftaustritt
B: Steckdose
C: Elektro
D: Gas – ab Oberkante Topfträger

E: Elektro – für Australien und Neuseeland

Maße in mm
Wandinstallation mit Kamin

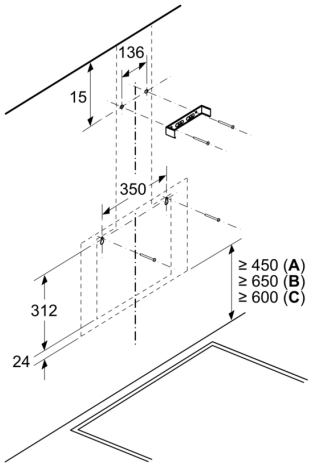

A: Elektro

B: Gas – ab Oberkante Topfträger

C: Elektro – für Australien und Neuseeland

Maße in mm

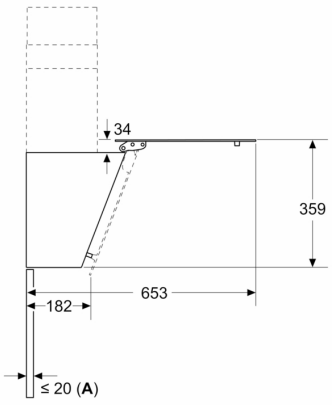

A: Max. Stärke Rückwand

Maße in mm
Gerät im Abluftbetrieb

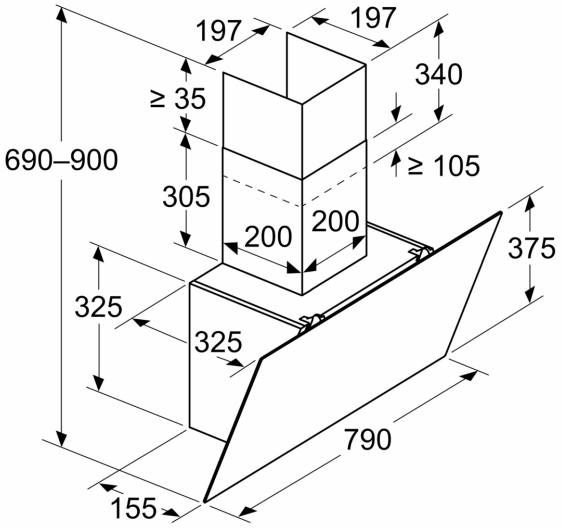

Maße in mm

Gerät im Umluftbetrieb

