## Serie 6, Umluft-Wandhaube, 80 cm, Klarglas schwarz bedruckt, Schwarz DWJ81AN60

## Leicht erreichbarer Geruchsfilter für bequeme Wartung und mühelosen Filterwechsel

- **Extrem leise**: die leisesten Schrägessen im Umluftbetrieb in Europa.
- **Smart Hood Automatic**: passt die Lüftergeschwindigkeit basierend auf den Einstellungen des Kochfelds**an, für entspanntes Kochen.** [1]
- **Home Connect**: Steuere deinen Dunstabzug über die App.
- **SilentPowerDrive**: der leise und leistungsstarke Motor für Dunstabzüge.
- **Leicht zu reinigender Innenraum**: Versteckte Schrauben und Kabel sowie abgerundete Kanten erleichtern die Reinigung.

**Sonderzubehör**

DWZ1BK1B6 Clean Air Plus Aktivkohlefilter (Ersatz)
DWZ1BK1P1 Long-life Aktivkohlefilter (Ersatzbed.)

**Technische Daten**

| | |
|---|---|
| Bauart: | Wandmontage |
| Länge Anschlusskabel: | 130 cm |
| Gerätehöhe: | 450 mm |
| Mindestabstand zur Kochstelle Elektro: | 450 mm |
| Mindestabstand zur Kochstelle Gas: | 650 mm |
| Nettogewicht: | 21.5 kg |
| Steuerung: | elektronisch |
| Anzahl der Leistungsstufen: | 3 Lüfterstufen und 1 Intensivstufe |
| Lüfterleistung bei Intensivstufe Umluft: | 886 $m^3$/h |
| Lüfterleistung bei höchster Normalstufe Umluft: | 438 $m^3$/h |
| Anzahl der Lampen (Stck): | 2 |
| Schallleistung: | 60 dB(A) re 1 pW |
| Durchmesser des Abluftstutzens: | 150 mm |
| Material des Fettfilters: | Metallfettfilter, waschbar |
| EAN-Nummer: | 4242005360796 |
| Anschlusswert: | 200 W |
| Absicherung: | 10 A |
| Spannung: | 220-240 V |
| Frequenz: | 50; 60 Hz |
| Steckerart: | Schuko-/Gardy mit Erdung |
| Gerätetyp: | Wandmontage |

4 242005 360796

[1] Einige der gezeigten Funktionen können nur genutzt werden, wenn das Gerät über das Internet mit einem Home Connect Account und einem Single-Key-ID-Account verbunden ist. Home Connect ist ein Service der Home Connect GmbH. Mehr Informationen zu Home Connect unter www.home-connect.com.

# Serie 6, Umluft-Wandhaube, 80 cm, Klarglas schwarz bedruckt, Schwarz DWJ81AN60

## Leicht erreichbarer Geruchsfilter für bequeme Wartung und mühelosen Filterwechsel

**Design:**

- Schrägessen-Design
- Wandmontage
- Glasscheibe: schwarz bedruckt

**Wichtigste Eigenschaften:**

- SilentPowerDrive Motor: der leise und leistungsstarke Motor
- Beleuchtung: 2 Stck, LED, 3 W, mit Farbtemperatur einstellbar
- Soft Light: die Beleuchtung schaltet sich sanft ein und aus.
- Dimm-Funktion: die Helligkeit der Beleuchtung kann eingestellt werden.
- Farbtemperatur: 3500 K
- Beleuchtungsstärke: 422 lux
- Boost Position: Zwischenstellen der Glas-Filterabdeckung, um besonders starke Kochgerüche und Dampfmengen besser abzusaugen.
- Dunstabzug an Vorder- und Unterseite
- 3 Metallfettfilter

**Komfortfunktionen:**

- TouchSelect
- 3 Leistungsstufen und 1 Intensivstufe
- Automatisches Zurücksetzen von Intensiv- auf Normalstufe nach Intensivstufen mit automatischer Rückstellung nach 6 Minuten

**Digitale Funktionen:**

- Home Connect: Bedienung, Überprüfung und Einstellung des Dunstabzugs über Smartphone oder Tablet (nur in Ländern, in denen der Home Connect-Service verfügbar ist)
- Die kochfeldbasierte Haubensteuerung aktiviert den Dunstabzug automatisch beim Kochen, dank der WiFi-Verbindung von Dunstabzug und einem geeignetem Kochfeld.
- Smart Hood Automatic: Die Dunstabzugshaube passt die Lüftergeschwindigkeit automatisch an, da das Kochfeld kontinuierlich Kochdaten liefert (mit passendem Kochfeld und verbundenem Home Connect Zugang)
- Vollautomatischer Dunstabzug
- Sprachsteuerung über gängige Sprachassistenten möglich
- Leistungsprofile: Wähle in der Home Connect App zwischen Standard, Leistung oder Leise, um die Lüfterleistung zu erhöhen oder das Geräusch zu reduzieren.
- LED-Beleuchtung mit einstellbarer Lichttemperatur: Ermöglicht die Anpassung der Lichttemperatur an persönliche Bedürfnisse über die Home Connect App
- Sättigungsanzeige, Einstell- und Rücksetzfunktion für Fettfilter und Geruchsfilter über Home Connect App verfügbar.
- Nachlauffunktion: verfügbar über Home Connect App
- Intervallfunktion: verfügbar über Home Connect App
- Die Home Connect Funktionalität lässt sich durch die Einbindung zahlreicher Anwendungen externer Kooperationspartner (Partnering) beliebig erweitern
- Updatefähiges Gerät (verfügbar mit verbundenem Home Connect-Konto): Halte das Gerät immer auf dem neuesten Stand der Software.

**Komfort bei der Reinigung:**

- Extrem großer Öffnungswinkel für eine leichte Zugänglichkeit der Filter und eine einfache Reinigung.
- Die Oberflächen und Materialien sind glatt und leicht zu reinigen.
- Innenrahmen, reinigungsfreundlich
- Metallfettfilter, spülmaschinengeeignet

**Umluft Modus:**

- Ab Werk vorbereitet für Umluftbetrieb, kaminlose Installation
- Der Long-Life Clean Air Geruchsfilter absorbiert intensive Gerüche, wie z. B. Fisch, als auch Pollen. Die Lebensdauer kann durch Auffrischen des Filters im Backofen bis zu 4 Mal verlängert werden

**Technische Daten und Nachhaltigkeit:**

- Made in Germany: hergestellt in einer CO2-neutralen Produktionsanlage
- Angaben zum Verbrauch:
- Gesamtanschlusswert: 200 W
- Spannung: 220 - 240 V
- Nachhaltigkeit:
- Die effizienteste Lüftertechnologie auf dem Markt
- Erhältlicher Long-life Clean Air Geruchsfilter mit bis zu 4-fach verlängerter Lebensdauer
- Smart Hood Automatic für beste Ergebnisse bei minimalem Energieverbrauch

**Informationen zur Planung und Installation:**

- Maße Umluftbetrieb, kaminlos (HxBxT): 471 mm x 790 mm x 433 mm
- Einfache und gewichtsreduzierte Montage durch das neue Easy-Installation-System
- Länge Anschlusskabel: 1.3 m mit Stecker

# Serie 6, Umluft-Wandhaube, 80 cm, Klarglas schwarz bedruckt, Schwarz
# DWJ81AN60

Maße in mm

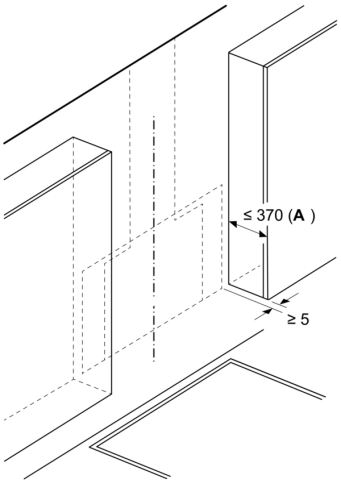


**A:** Max. Tiefe der seitlichen Oberschränke (inkl. Tür) wegen Montage der Glasplatte

Gerät muss vor den Oberschränken installiert werden, wenn diese tiefer als 370 mm sind

Maße in mm
**Wandinstallation ohne Kamin**

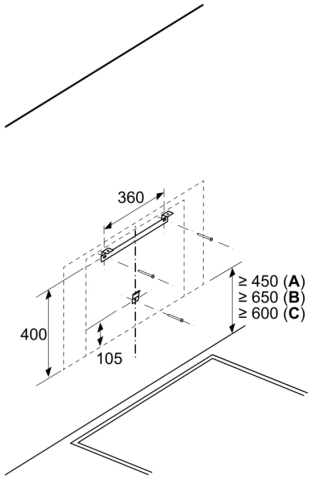


**A:** Elektro

**B:** Gas – ab Oberkante Topfträger

**C:** Elektro – für Australien und Neuseeland

Maße in mm
**Gerät im Umluftbetrieb ohne Abluftkanal**

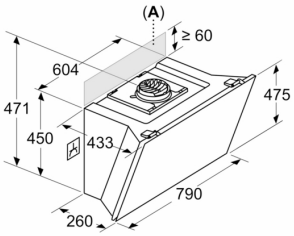


Steckdose kann seitlich oder oberhalb des Geräts angebracht werden

**A:** Steckdose nur außerhalb des markierten Bereichs

Maße in mm

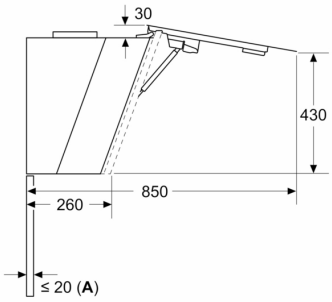


**A:** Max. Stärke Rückwand