Serie 2, Unterbauhaube, 60 cm, Edelstahl
DUL62FA51







Platziere die Unterbauhaube platzsparend unter deinem Oberschrank oder an der Wand.

- **LED-Beleuchtung**: helles, gleichmäßiges Licht für dein Kochfeld.

Sonderzubehör

DHZ2701	Standard Aktivkohlefilter (Ersatzbedarf)
DHZ1620	Metallfettfilter
DHZ2140	Fettfilter

Technische Daten

Bauart:	Lüfterbaustein/Zwischen-/Unterbaubauhaube
Länge Anschlusskabel:	145 cm
Nischenmaße für Installation (H x B x T):	GENERAL.N_A mm
Höhe des Kamins:	GENERAL.N_A mm
Gerätehöhe:	150 mm
Mindestabstand zur Kochstelle Elektro:	650 mm
Mindestabstand zur Kochstelle Gas:	650 mm
Nettogewicht:	6.0 kg
Steuerung:	mechanisch
Anzahl der Leistungsstufen:	3
Lüfterleistung bei höchster Normalstufe Abluft:	250 m^3/h
Lüfterleistung bei höchster Normalstufe Umluft:	80 m^3/h
Max. Luftmenge:	250 m^3/h
Anzahl der Lampen (Stck):	1
Schallleistung:	68 dB(A) re 1 pW
Durchmesser des Abluftstutzens:	100 / 120 mm
Material des Fettfilters:	Nicht waschbare Synthetik
EAN-Nummer:	4242005133895
Anschlusswert:	119 W
Absicherung:	GENERAL.N_A A
Spannung:	220-240 V
Frequenz:	50 Hz
Steckerart:	Schuko-/Gardy mit Erdung
Gerätetyp:	Unterbaugerät

4 242005 133895

Serie 2, Unterbauhaube, 60 cm, Edelstahl
DUL62FA51

Platziere die Unterbauhaube platzsparend unter deinem Oberschrank oder an der Wand.

Betriebsart und Leistung

- Abluftleistung nach EN 61591: max. 250 m^3/h
- Geräuschwerte nach EN 60704-3 und EN 60704-2-13 max. Normalstufe Abluftbetrieb: 68 dB(A) re 1 pW (54 dB(A) re 20 µPa Schalldruck)
- Energieeffizienzklasse: D (auf einer Energieeffizienzklassen-Skala von A+++ bis D)
- Durchschnittlicher Energieverbrauch: 69.3 kWh/Jahr*
- Lüfter-Effizienzklasse: E*
- Fettfilter-Effizienzklasse: D*
- Beleuchtungs-Effizienzklasse: E*
- Geräusch min./max. Normalstufe: 53/68 dB
- Arbeitsplatzbeleuchtung mit 1 x LED 4W E14
- Beleuchtungsstärke: 45 lux
- Farbtemperatur: 3000 K

Komfort

- Wahlweise Abluft- oder Umluftbetrieb
- Schiebeschalter
- 3 Leistungsstufen
- Lieferung inkl. Rückstauklappe

Umwelt und Sicherheit

- Vliesfilter
- Stufenlos verstellbarer Luftleitschirm aus Glas

Technische Informationen

- Zum Einbau unter einen Hängeschrank oder an der Wand
- Für Umluftbetrieb wird ein Standard Aktivkohlefilter benötigt (Sonderzubehör)

Maße

- Abluftausgang Ø 100 oder 120 mm
- Gerätemaße (HxBxT): 150 x 600 x 482 mm
- Gesamtanschlusswert: 119 W

* Gemäß EU-Regulierung Nr. 65/2014

Serie 2, Unterbauhaube, 60 cm, Edelstahl
DUL62FA51

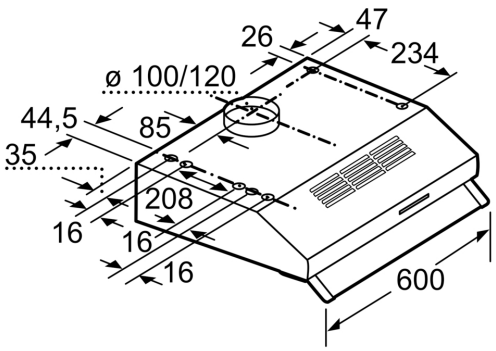

Maße in mm

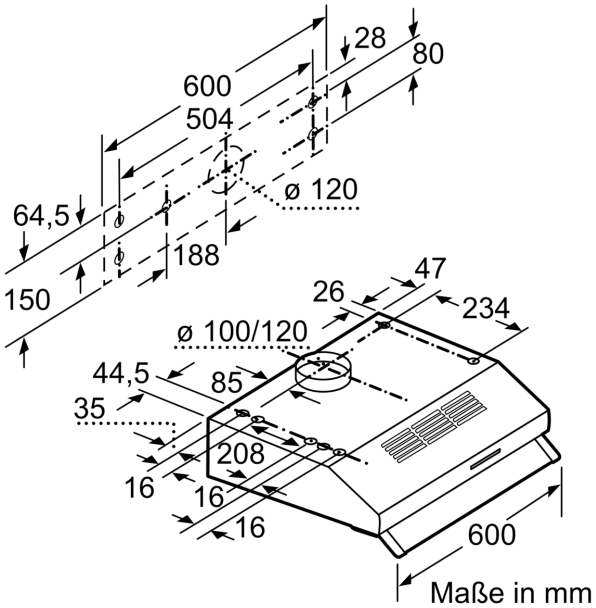

Maße in mm

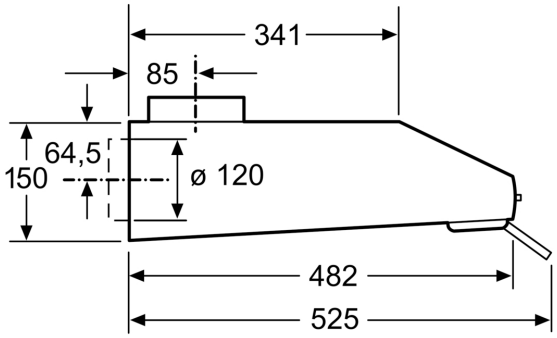

Maße in mm