Griffleiste, Weiß
DSZ4682

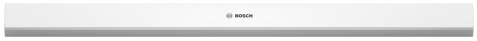

- **DSZ4682**
- **Passend für**: 60 cm breite Flachschirmhauben

Technische Daten

Abmessungen des verpackten Gerätes:	70x120x700 mm
Abmessung der Palette:	185.0 x 80.0 x 120.0
Verpackungsmenge pro Umkarton:	9
Anzahl Geräte pro Palette:	189
Nettogewicht:	0.4 kg
Bruttogewicht:	0.7 kg
EAN-Nummer:	4242005237449

4 242005 237449

Griffleiste, Weiß
DSZ4682

- DSZ4682

Sonderzubehör

- Passend für: 60 cm breite Flachschirmhauben

Griffleiste, Weiß
DSZ4682

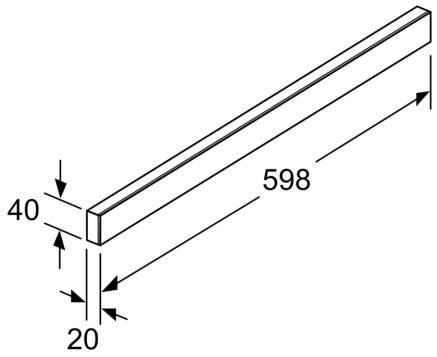

Maße in mm