Serie 6, Deckenlüfter, 90 cm, Edelstahl
DRC97AQ50



Die integrierte Deckenlüftung: die platzsparende Lösung für den perfekten Einbau in der offenen Küche direkt in die Decke.

- **Leicht zu reinigender Innenraum**: Versteckte Schrauben und Kabel sowie abgerundete Kanten erleichtern die Reinigung.
- **Alexa-Sprachsteuerung**: Bediene deine Geräte mit deiner Stimme und Amazon Alexa. [1]
- **Kochfeldbasierte Haubensteuerung**: bequeme Bedienung des Dunstabzugs über dein Kochfeld.
- **Home Connect**: Steuere deinen Dunstabzug über die App.
- **SilentPowerDrive**: der leise und leistungsstarke Motor für Dunstabzüge.

Sonderzubehör

DIZ0JC2D0	Long Life Umluftset extern weiß
DIZ0JC5D0	Long Life Umluftset extern inox
DIZ1JC2C6	Clean Air Plus Umluftset extern weiß
DIZ1JC5C6	Clean Air Plus Umluftset extern inox
DZZ0XX0P0	Long-life Aktivkohlefilter (Ersatzbed.)
DZZ1XX1B6	Clean Air Plus Aktivkohlefilter (Ersatz)

Technische Daten

Bauart:	Inselesse/Deckenlüfter
Länge Anschlusskabel:	130 cm
Nischenmaße für Installation (H x B x T):	299 x 888.0 x 487 mm
Höhe des Kamins:	GENERAL.N_A mm
Gerätehöhe:	300 mm
Mindestabstand zur Kochstelle Elektro:	650 mm
Mindestabstand zur Kochstelle Gas:	650 mm
Nettogewicht:	19.5 kg
Steuerung:	elektronisch
Anzahl der Leistungsstufen:	3-stufig + 2 Intensiv
Lüfterleistung bei höchster Normalstufe Abluft:	459 m³/h
Lüfterleistung bei Intensivstufe Umluft:	565.0 m³/h
Lüfterleistung bei höchster Normalstufe Umluft:	422 m³/h
Lüfterleistung bei Intensivstufe Abluft:	798 m³/h
Max. Luftmenge:	459 m³/h
Anzahl der Lampen (Stck):	4
Schallleistung:	56 dB(A) re 1 pW
Durchmesser des Abluftstutzens:	150 mm
Material des Fettfilters:	Metallfettfilter, waschbar
EAN-Nummer:	4242005103973
Anschlusswert:	174 W
Absicherung:	GENERAL.N_A A
Spannung:	220-240 V
Frequenz:	50; 60 Hz
Steckerart:	Schuko-/Gardy mit Erdung
Gerätetyp:	Decke

4 242005 103973

[1] Einige der gezeigten Funktionen können nur genutzt werden, wenn das Gerät über das Internet mit einem Home Connect Account und einem Single-Key-ID-Account verbunden ist. Home Connect ist ein Service der Home Connect GmbH. Mehr Informationen zu Home Connect unter www.home-connect.com.

Serie 6, Deckenlüfter, 90 cm, Edelstahl
DRC97AQ50

Die integrierte Deckenlüftung: die platzsparende Lösung für den perfekten Einbau in der offenen Küche direkt in die Decke.

Bauform
- 90 cm
- Für Deckenmontage über Kochinseln

Design
- Reinigungsfreundlicher Innenrahmen in Edelstahl
- Randabsaugung

Betriebsart und Leistung
- Wahlweise Abluft- oder Umluftbetrieb
- Lüfterleistung nach EN 61591 bei Abluftbetrieb:
- Max. Normalstufe: 458m³/h
- Intensivstufe: 798 m³/h
- Geräuschwerte nach EN 60704-2-13 bei Abluftbetrieb:
- Max. Normalstufe: 56dB(A) re 1 pW
- Intensivstufe: 68 dB(A) re 1 pW
- Bei Einsatz des separat erhältlichen Clean Air Plus Umluftsets (Sonderzubehör) erreicht ihr Gerät im Umluftbetrieb folgende Werte:
- Umluftstufe:
- Max. Normalbetrieb: 422m³/h
- Intensivstufe: 565m³/h
- Geräuschwerte Umluft:
- Max. Normalstufe: 63dB(A) re 1 pW
- Intensivstufe: 69 dB(A) re 1 pW
- 3 Leistungsstufen + 2 Intensivstufen
- Gebläsenachlauf 10 Minuten

Umwelt und Sicherheit
- Energieeffizienzklasse: A (auf einer Energieeffizienzklassen-Skala von A+++ bis D)
- Durchschnittlicher Energieverbrauch: 34 kWh/Jahr*
- Lüfter-Effizienzklasse: A*
- Beleuchtungs-Effizienzklasse: A*
- Fettfilter-Effizienzklasse: E*
- Geräusch min./max. Normalstufe: 41/56 dB

Komfort
- Konnektivität: kochfeldbasierte Haubensteuerung (mit passendem Kochfeld)
- Fernsteuerung und –kontrolle für die Vernetzung von Hausgeräten und eine Bedienung per Smartphone oder Tablet (nur in Ländern, in denen Home Connect Service verfügbar ist)
- Die Home Connect Funktionalität lässt sich durch die Einbindung zahlreicher Anwendungen externer Kooperationspartner (Partnering) beliebig erweitern
- Sprachsteuerung über gängige Sprachassistenten möglich
- Elektronische Steuerung über Fernbedienung
- Infrarot-Fernbedienung
- Intensivstufe mit automatischer Rückstellung
- Intervall-Funktion: über Home Connect verfügbar
- Silence-Funktion: über Home Connect verfügbar
- SilentPowerDrive Motor: der leise und leistungsstarke Motor
- Doppelflutiges Hochleistungsgebläse
- Drehbarer Lüfter, Luftaustritt aus allen vier Seiten möglich
- Arbeitsplatzbeleuchtung mit 4 x 3 W LED-Modul
- Beleuchtung mit Dimm-Funktion
- Soft Light
- Beleuchtungsstärke: 659 lux
- Farbtemperatur: 3500 K
- Filterabdeckung aus Edelstahl
- Metallfettfilter, spülmaschinengeeignet
- Sättigungsanzeige für Fett - und Geruchsfilter

Maße
- Gerätemaße (BxT): 900 x 500 mm
- Einbaumaße (HxBxT): 299 x 888 x 487 mm

Technische Informationen
- Gesamtanschlusswert: 174 W
- Länge Anschlusskabel: 1.3 m mit Stecker
- Abluftstutzen ø 150 mm
- Deckenlüftung, Edelstahl

* Gemäß EU-Regulierung Nr. 65/2014

Serie 6, Deckenlüfter, 90 cm, Edelstahl
DRC97AQ50

Lüfterauslass kann in alle vier Richtungen gedreht werden

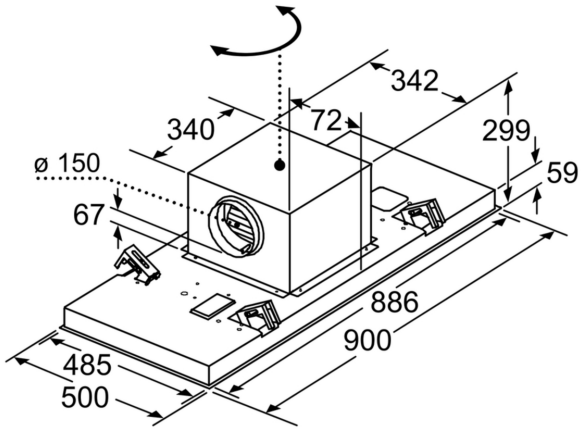

Maße in mm

Maße in mm
Abluft

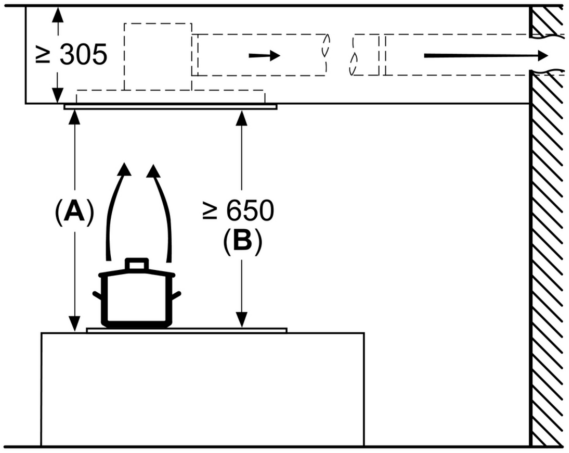

A: Optimale Performance 700-1500
B: Ab OberkanteTopfträger

Maße in mm
Umluft

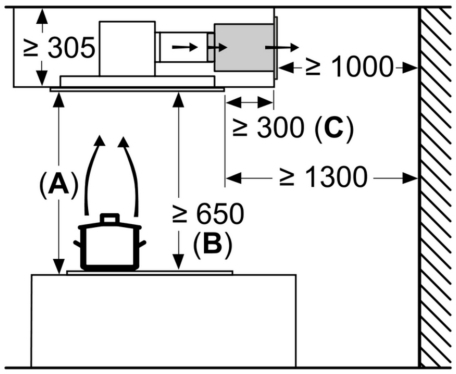

A: Optimale Performance 700-1500
B: Ab OberkanteTopfträger
C: Der Abstand kann auf bis zu 70 mm verringert werden, sofern die Höhe der abgehängten Decke ≥ 340 mm beträgt.

Maße in mm
Umluft

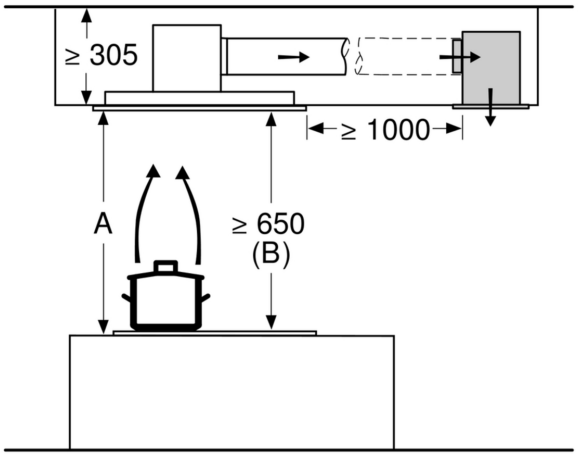

A: Optimale Performance 700-1500
B: Ab OberkanteTopfträger

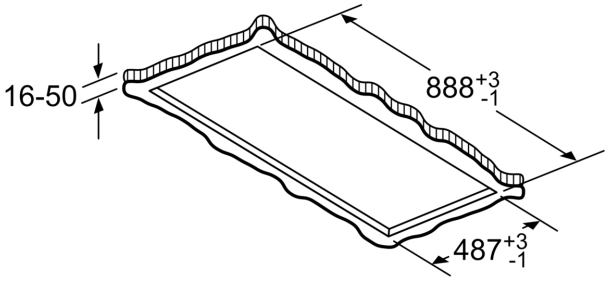

Nicht direkt in die Gipskartonplatte oder ähnliche Leichtbaustoffe der abgehängten Decke montieren. Geeignetes Untergerüst erforderlich, das fest in der Betondecke fixiert ist.

Maße in mm