Serie 4, Inselhaube, 90 cm, Edelstahl DIB97IM50







accent|line



Sonderzubehör

DHZ1231	Adapter für Dachschrägen links / rechts
DHZ1241	Adapter für Dachschrägen vorne/hinten
DHZ1246	Kaminverlängerung 1100 mm
DHZ1251	Montageturmverlängerung 500 mm
DHZ1253	Montageturmverlängerung 1000 mm
DHZ1256	Kaminverlängerung 1600 mm
DIZ2CB1I4	Clean Air Standard Umluftset
DIZ2CX5C6	Clean Air Plus Umluftset extern
DIZ2FX5D1	Long Life Umluftset extern
DZZ0XX0P0	Long-life Aktivkohlefilter (Ersatzbed.)
DZZ1XX1B6	Clean Air Plus Aktivkohlefilter (Ersatz)
DZZ2CB1B4	Clean Air Aktivkohlefilter (Ersatz)

Die Inselesse: die perfekte Lösung für Ihre Kochinsel durch flexible Deckenmontage

- **Leicht zu reinigender Innenraum**: Versteckte Schrauben und Kabel sowie abgerundete Kanten erleichtern die Reinigung.
- **DirectSelect-Bedienung**: per Touch schnell die Dunstabzugshaube einstellen.
- **LED-Beleuchtung**: Die energiesparende Beleuchtung sorgt für eine gute und helle Ausleuchtung des Kochfeldes.
- **Metall-Fettfilter**: reinigt die Luft, fängt Fett auf, einfache monatliche Reinigung.

Technische Daten

Farbe des Kamins:	Edelstahl
Bauart:	Inselesse/Deckenlüfter
Länge Anschlusskabel:	130 cm
Höhe des Kamins:	691-871/691-991 mm
Gerätehöhe:	53 mm
Mindestabstand zur Kochstelle Elektro:	550 mm
Mindestabstand zur Kochstelle Gas:	650 mm
Nettogewicht:	29.2 kg
Steuerung:	elektronisch
Anzahl der Leistungsstufen:	3 Lüfterstufen und 1 Intensivstufe
Lüfterleistung bei höchster Normalstufe Abluft:	438 m^3/h
Lüfterleistung bei Intensivstufe Umluft:	527 m^3/h
Lüfterleistung bei höchster Normalstufe Umluft:	390 m^3/h
Lüfterleistung bei Intensivstufe Abluft:	754 m^3/h
Max. Luftmenge:	438 m^3/h
Anzahl der Lampen (Stck):	4
Schallleistung:	57 dB(A) re 1 pW
Durchmesser des Abluftstutzens:	150 / 120 mm
Material des Fettfilters:	Aluminium waschbar
EAN-Nummer:	4242005086269
Anschlusswert:	256 W
Absicherung:	10 A
Spannung:	220-240 V
Frequenz:	60; 50 Hz
Steckerart:	Schuko-/Gardy mit Erdung
Gerätetyp:	Insel

4 242005 086269

Serie 4, Inselhaube, 90 cm, Edelstahl DIB97IM50

Die Inselesse: die perfekte Lösung für Ihre Kochinsel durch flexible Deckenmontage

- Energieeffizienzklasse: B (auf einer Energieeffizienzklassen-Skala von A+++ bis D)
- Durchschnittlicher Energieverbrauch: 74.3 kWh/Jahr*
- Lüfter-Effizienzklasse: B*
- Beleuchtungs-Effizienzklasse: A*
- Fettfilter-Effizienzklasse: B*
- Geräusch min./max. Normalstufe: 45/57 dB

Bauform

Design

Betriebsart und Leistung

Betriebsart und Bedienung

Leistung

Umwelt und Sicherheit

Komfort

Maße

Technische Informationen

- Wandesse, Edelstahl
- 90 cm Inselesse, Edelstahl
- Wahlweise Abluft- oder Umluftbetrieb
- Für Umluftbetrieb ist ein Standard Umluftset oder ein Clean Air Plus Umluftset (Sonderzubehör) notwendig
- Für Deckenmontage über Kochinseln
- DirectSelect-Bedienung
- DirectSelect-Bedienung und LED-Anzeige
- 3 Leistungsstufen und 1 Intensivstufe
- Intensivstufen mit automatischer Rückstellung nach 6 Minuten
- Innenrahmen, reinigungsfreundlich
- Effizienter Kondensatormotor
- Gleichmäßige, helle Beleuchtung mit 4x 1,5 W LED
- Beleuchtungsstärke: 409 lux
- Farbtemperatur: 3500 K
- Kassette mit Alurahmen
- Metallfettfilter, spülmaschinengeeignet
- Abluftleistung nach EN 61591:
- Max. Normalstufe: 438m³/h
- Intensivstufe: 754 m³/h
- Abluftleistung nach EN 61591: max. 754 m³/h
- Max. Lüfterleistung 438 m³/h bei Abluftbetrieb nach EN 61591
- Lüfterleistung nach EN 61591 bei Abluftbetrieb:
- Max. Normalstufe: 438m³/h
- Intensivstufe: 754 m³/h
- Gerätemaße Umluft mit CleanAir Plus Umluft Set (HxBxT): 812-1044 x 898 x 600 mm
- Geräuschwerte nach EN 60704-2-13 max. Normalstufe Abluftbetrieb: Geräusch, höchste Normal-Stufe: 57 dB dB(A) re 1 pW
- Geräuschwerte nach EN 60704-2-13 bei Abluftbetrieb:
- Max. Normalstufe: 57dB(A) re 1 pW
- Intensivstufe: 68 dB(A) re 1 pW
- Abluftausgang Ø 150 mm
- Lieferung ohne Rückstauklappe
- Max. Förderleistung: 754 m3/h
- Gerätemaße Abluft (HxBxT): 744-924 x 898 x 600 mm
- Gerätemaße Umluft (HxBxT): 744-1044 x 898 x 600 mm
- Gesamtanschlusswert: 256 W
- Länge Anschlusskabel: 1.3 m mit Stecker
- Spannung: 220 - 240 V
- Bei Einsatz des separat erhältlichen Clean Air Umluftsets (Sonderzubehör) erreicht das Gerät im Umluftbetrieb folgende Werte:
-
- Lüfterleistung:
- Max. Normalstufe: 390m³/h
- Intensivstufe: 527m³/h
-
- Geräuschwerte:
- Max. Normalstufe: 67dB(A) re 1 pW
- Intensivstufe: 73 dB(A) re 1 pW

* Gemäß EU-Regulierung Nr. 65/2014

Serie 4, Inselhaube, 90 cm, Edelstahl
DIB97IM50

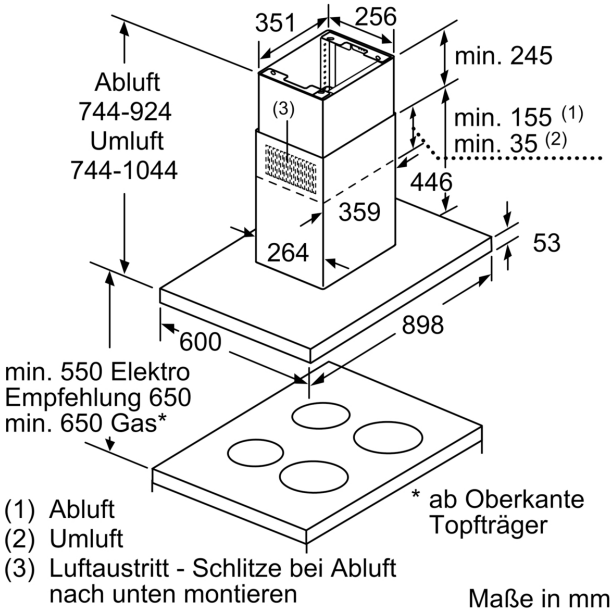

Maße in mm

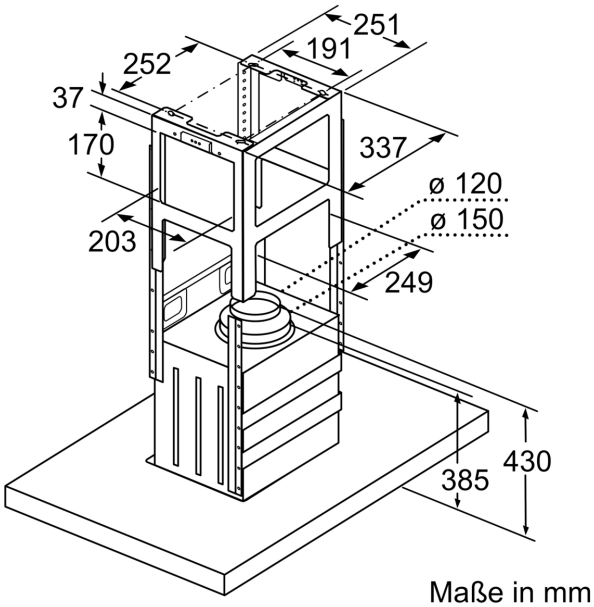

Maße in mm

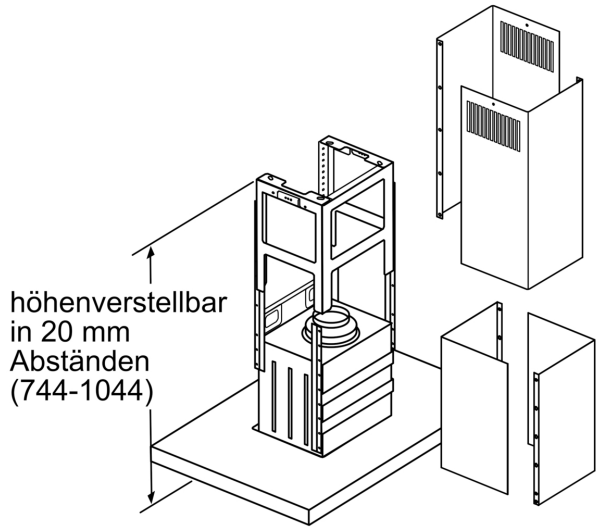

Maße in mm