Serie 4, Flachschirmhaube, 90 cm, Silber
DFT93AC50



Die Flachschirmhaube verschwindet praktisch in deinem Oberschrank und sorgt so für eine elegante Küchenfront.

- **LED-Beleuchtung**: helles, gleichmäßiges Licht für dein Kochfeld.
- **Metall-Fettfilter**: reinigt die Luft, fängt Fett auf, einfache monatliche Reinigung.

Sonderzubehör

DHZ2600	Standard Aktivkohlefilter (Ersatzbedarf)

Technische Daten

Bauart:	Flachschirmhaube
Länge Anschlusskabel:	150 cm
Nischenmaße für Installation (H x B x T):	140 x 760.0 x 280 mm
Gerätehöhe:	180 mm
Mindestabstand zur Kochstelle Elektro:	500 mm
Mindestabstand zur Kochstelle Gas:	650 mm
Nettogewicht:	8.3 kg
Steuerung:	mechanisch
Anzahl der Leistungsstufen:	3
Lüfterleistung bei höchster Normalstufe Abluft:	368 m³/h
Lüfterleistung bei höchster Normalstufe Umluft:	140 m³/h
Max. Luftmenge:	368 m³/h
Anzahl der Lampen (Stck):	2
Schallleistung:	68 dB(A) re 1 pW
Durchmesser des Abluftstutzens:	120 mm
Material des Fettfilters:	Aluminium waschbar
EAN-Nummer:	4242002976532
Anschlusswert:	146 W
Absicherung:	KSA A
Spannung:	220-240 V
Frequenz:	60; 50 Hz
Steckerart:	Schuko-/Gardy mit Erdung
Gerätetyp:	einbaufähig

4 242002 976532

Serie 4, Flachschirmhaube, 90 cm, Silber
DFT93AC50

Die Flachschirmhaube verschwindet praktisch in deinem Oberschrank und sorgt so für eine elegante Küchenfront.

Design
- Flachschirmhaube, Silber
- Für den Einbau in einen Spezial-Oberschrank (90 cm)
- Wahlweise Abluft- oder Umluftbetrieb

Komfort
- 1 Motor
- Beleuchtung: 2 x 4 W LED-Strahler 3 W
- Farbtemperatur: 3000 K
- Beleuchtungsstärke: 78 lux
- Metallfettfilter, spülmaschinengeeignet
- Drucktasten
- 3 Leistungsstufen

Leistung
- Max. Lüfterleistung 368 m^3/h bei Abluftbetrieb nach EN 61591
- Geräuschwerte nach EN 60704-3 und EN 60704-2-13 max. Normalstufe Abluftbetrieb: 68 dB(A) re 1 pW (54 dB(A) re 20 µPa Schalldruck)
- Energieeffizienzklasse: D (auf einer Energieeffizienzklassen-Skala von A+++ bis D)
- Durchschnittlicher Energieverbrauch: 68 kWh/Jahr*
- Lüfter-Effizienzklasse: E*
- Beleuchtungs-Effizienzklasse: D*
- Fettfilter-Effizienzklasse: D*

Technische Informationen
- Gesamtanschlusswert: 146 W
- Abluftausgang Ø 120 oder 120 mm

Maße
- Gerätemaße (HxBxT): 180 x 898 x 280 mm
- Einbaumaße (HxBxT): 140 x 760 x 280 mm

* Gemäß EU-Regulierung Nr. 65/2014

Serie 4, Flachschirmhaube, 90 cm, Silber
DFT93AC50

Maße in mm

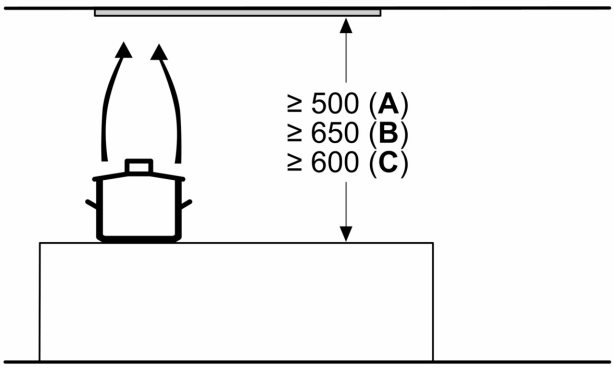

A: Elektro

B: Gas – ab Oberkante Topfträger

C: Elektro – für Australien und Neuseeland

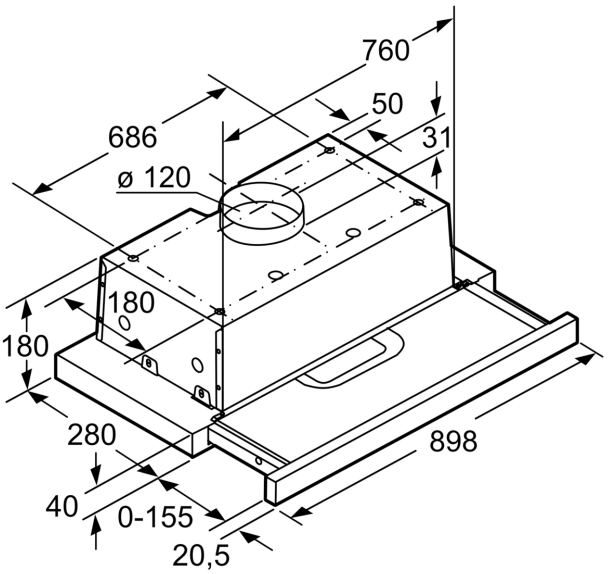

Maße in mm

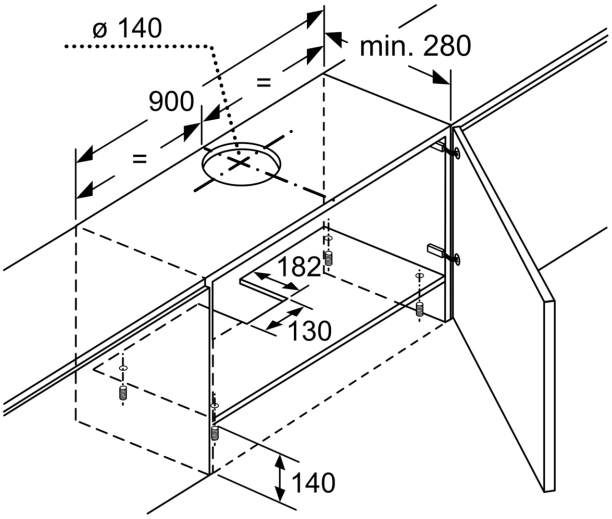

Maße in mm

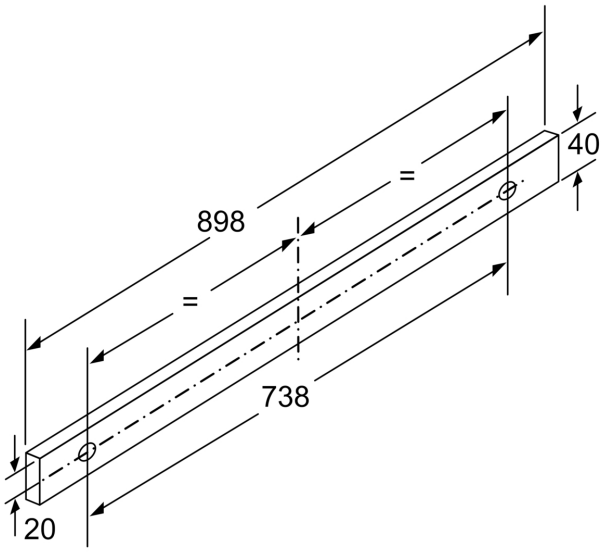

Maße in mm