Serie 8, Flachschirmhaube, 90 cm, Edelstahl
DFS098K54



LED Licht

accent|line

Flachschirmhauben: kaum sichtbar in einem Oberschrank integriert sorgen sie für ein klares Küchendesign

- **SilentPowerDrive**: der leise und leistungsstarke Motor für Dunstabzüge.
- **LED-Beleuchtung**: helles, gleichmäßiges Licht für dein Kochfeld.
- **Metall-Fettfilter**: reinigt die Luft, fängt Fett auf, einfache monatliche Reinigung.
- **Die Intensivstufe mit Reset setzt den Dunstabzug automatisch zurück auf Normalgeschwindigkeit.**

Technische Daten

Bauart:	Flachschirmhaube
Länge Anschlusskabel:	175 cm
Nischenmaße für Installation (H x B x T):	337 x 524.0 x 290 mm
Gerätehöhe:	378 mm
Mindestabstand zur Kochstelle Elektro:	430 mm
Mindestabstand zur Kochstelle Gas:	650 mm
Nettogewicht:	14.6 kg
Steuerung:	elektronisch
Anzahl der Leistungsstufen:	3-stufig + 2 Intensiv
Lüfterleistung bei höchster Normalstufe Abluft:	412 m³/h
Lüfterleistung bei Intensivstufe Umluft:	746 m³/h
Lüfterleistung bei höchster Normalstufe Umluft:	392 m³/h
Lüfterleistung bei Intensivstufe Abluft:	867 m³/h
Max. Luftmenge:	412 m³/h
Anzahl der Lampen (Stck):	3
Schallleistung:	52 dB(A) re 1 pW
Durchmesser des Abluftstutzens:	150 mm
Material des Fettfilters:	Metallfettfilter, waschbar
EAN-Nummer:	4242005232123
Anschlusswert:	196 W
Absicherung:	10 A
Spannung:	220-240 V
Frequenz:	50; 60 Hz
Steckerart:	Schuko-/Gardy mit Erdung
Gerätetyp:	einbaufähig

Sonderzubehör

DSZ4920	Montage-Set 90 cm Oberschrank
DSZ4961	Absenkrahmen
DWZ0IT0P0	Long-life Aktivkohlefilter (Ersatzbed.)
DWZ1IT1D1	Long Life Umluftset extern
DWZ1IX1B6	Clean Air Plus Aktivkohlefilter (Ersatz)
DWZ1IX1C6	Clean Air Plus Umluftset extern
DWZ2IT1B4	Clean Air Aktivkohlefilter (Ersatz)
DWZ2IT1I4	Clean Air Standard Umluftset

4 242005 232123

Serie 8, Flachschirmhaube, 90 cm, Edelstahl
DFS098K54

Flachschirmhauben: kaum sichtbar in einem Oberschrank integriert sorgen sie für ein klares Küchendesign

Bauform
- 90 cm Flachschirmhaube, Edelstahl
- Zum Einbau in einen 60 cm oder 90 cm breiten Oberschrank
- Wahlweise Abluft- oder Umluftbetrieb
- Für Umluftbetrieb ist ein Standard Umluftset oder ein Clean Air Plus Umluftset (Sonderzubehör) notwendig

Komfort
- PerfectAir Luftgütesensor: erkennt Gerüche und regelt die Leistungsstufen des Dunstabzugs automatisch.
- DirectSelect-Bedienung und Lichtlinie
- Elektronische Bedienung über Touch Control mit Automatikfunktion
- DirectSelect-Bedienung
- 3 Leistungsstufen + 2 Intensivstufen
- Intensivstufen mit automatischer Rückstellung nach 6 Minuten
- Gebläsenachlauf 10 Minuten

Ausstattung
- Gleichmäßige, helle Beleuchtung mit 3x 1,5 W LED
- Beleuchtung mit Dimm-Funktion
- Soft Light
- Farbtemperatur: 3500 K
- Beleuchtungsstärke: 355 lux
- Fettfilterabdeckungen aus Edelstahl
- Metallfettfilter, spülmaschinengeeignet
- Sättigungsanzeige für Fett - und Geruchsfilter

Betriebsart und Leistung
- Lüfterleistung nach EN 61591 bei Abluftbetrieb:
- Max. Normalstufe: 412m³/h
- Intensivstufe: 867 m³/h
- Bei Einsatz des separat erhältlichen Clean Air Umluftsets (Sonderzubehör) erreicht das Gerät im Umluftbetrieb folgende Werte:
-
- Lüfterleistung:
- Max. Normalstufe: 392m³/h
- Intensivstufe: 746m³/h
-
- Geräuschwerte:
- Max. Normalstufe: 63dB(A) re 1 pW
- Intensivstufe: 75 dB(A) re 1 pW
- Geräuschwerte nach EN 60704-2-13 bei Abluftbetrieb:
- Max. Normalstufe: 52dB(A) re 1 pW
- Intensivstufe: 69 dB(A) re 1 pW
- Geräusch min./max. Normalstufe: 42/52 dB
- 1 doppelflutiges Gebläse
- SilentPowerDrive Motor: der leise und leistungsstarke Motor

Planungs- und Installationsinformation
- Schnellmontagebefestigung
- Gerätemaße (HxBxT): 378 x 898 x 290 mm
- Einbaumaße (HxBxT): 337 x 524 x 290 mm
- Abluftausgang Ø 150 mm
- Länge Anschlusskabel: 1.75 m mit Stecker
- AccentLine mit Logo

Umwelt und Sicherheit
- Energieeffizienzklasse: A (auf einer Energieeffizienzklassen-Skala von A+++ bis D)
- Durchschnittlicher Energieverbrauch: 36.6 kWh/Jahr*
- Lüfter-Effizienzklasse: A*
- Beleuchtungs-Effizienzklasse: A*
- Fettfilter-Effizienzklasse: B*
- Gesamtanschlusswert: 196 W

* Gemäß EU-Regulierung Nr. 65/2014

Serie 8, Flachschirmhaube, 90 cm, Edelstahl
DFS098K54

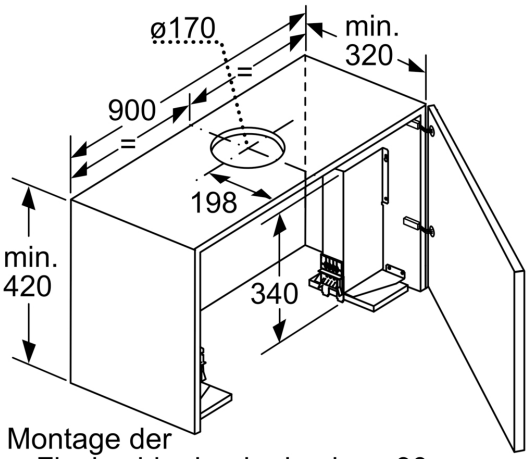

Bei Montage der 90cm Flachschirmhaube in einen 90cm breiten Oberschrank ist ein Montage-Set erforderlich. Die beiden Montagewinkel werden rechts und links im Möbel verschraubt. Montage nach Schablone.

Maße in mm

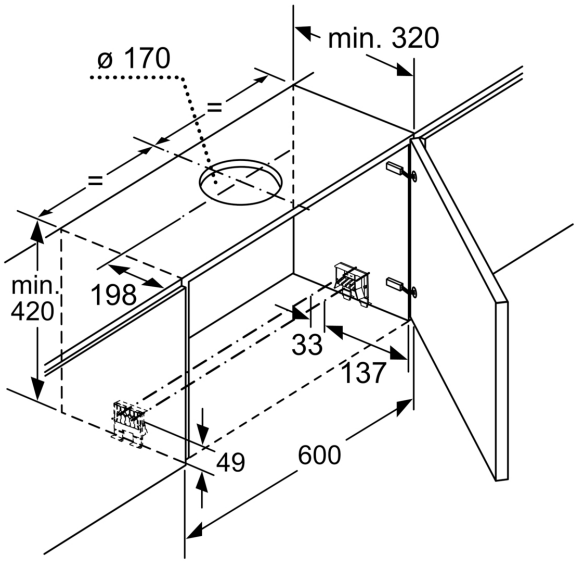

Maße in mm

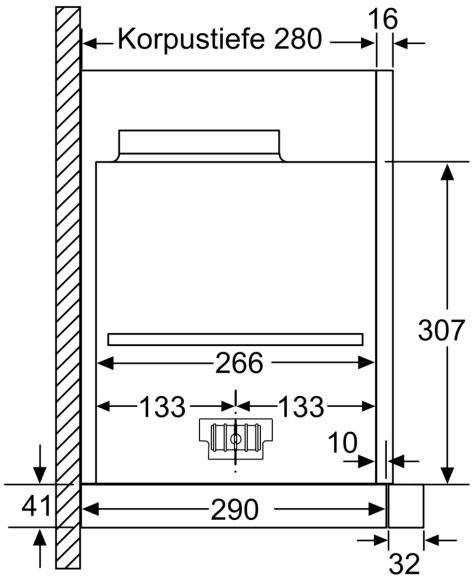

Maße in mm

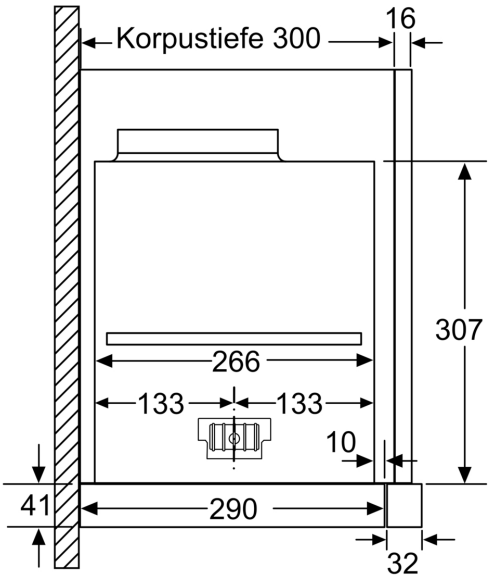

Maße in mm

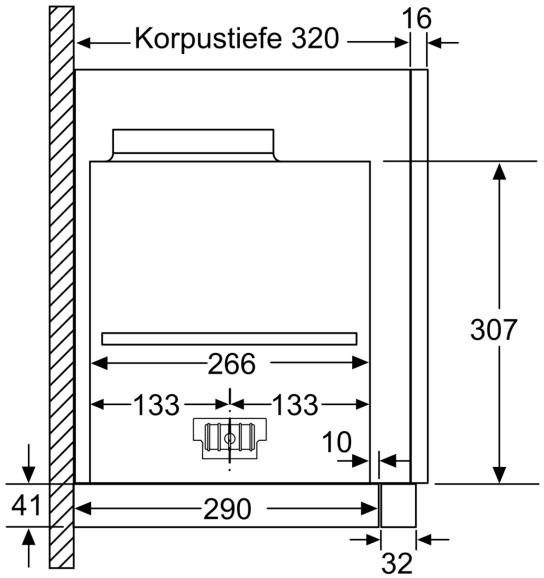

Maße in mm

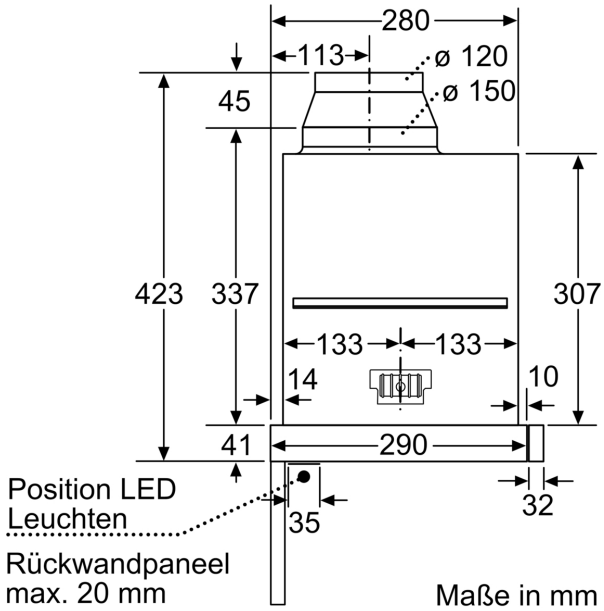

Maße in mm

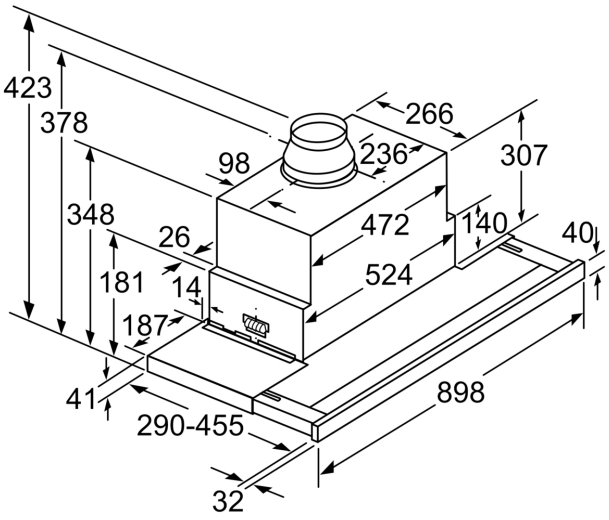

Tiefenanpassung des Filterauszuges
bis 29 mm möglich

Maße in mm