Serie 8, Flachschirmhaube, 60 cm, Edelstahl
DFS067K51







- **SilentPowerDrive**: der leise und leistungsstarke Motor für Dunstabzüge.

Sonderzubehör

DSZ4660	Absenkrahmen
DWZ0IT0P0	Long-life Aktivkohlefilter (Ersatzbed.)
DWZ1IT1D1	Long Life Umluftset extern
DWZ1IX1B6	Clean Air Plus Aktivkohlefilter (Ersatz)
DWZ1IX1C6	Clean Air Plus Umluftset extern
DWZ2IT1B4	Clean Air Aktivkohlefilter (Ersatz)
DWZ2IT1I4	Clean Air Standard Umluftset

Technische Daten

Bauart:	Flachschirmhaube
Länge Anschlusskabel:	175 cm
Nischenmaße für Installation (H x B x T):	385 x 524.0 x 290 mm
Höhe des Kamins:	GENERAL.N_A mm
Gerätehöhe:	426 mm
Mindestabstand zur Kochstelle Elektro:	430 mm
Mindestabstand zur Kochstelle Gas:	650 mm
Nettogewicht:	11.8 kg
Steuerung:	elektronisch
Anzahl der Leistungsstufen:	3-stufig + 2 Intensiv
Lüfterleistung bei höchster Normalstufe Abluft:	392 m^3/h
Lüfterleistung bei Intensivstufe Umluft:	628 m^3/h
Lüfterleistung bei höchster Normalstufe Umluft:	358 m^3/h
Lüfterleistung bei Intensivstufe Abluft:	717 m^3/h
Max. Luftmenge:	392 m^3/h
Anzahl der Lampen (Stck):	2
Schallleistung:	53 dB(A) re 1 pW
Durchmesser des Abluftstutzens:	120 / 150 mm
Material des Fettfilters:	Metallfettfilter, waschbar
EAN-Nummer:	4242005232079
Anschlusswert:	144 W
Absicherung:	10 A
Spannung:	220-240 V
Frequenz:	50; 60 Hz
Steckerart:	Schuko-/Gardy mit Erdung
Gerätetyp:	einbaufähig

4 242005 232079

Serie 8, Flachschirmhaube, 60 cm, Edelstahl
DFS067K51

- 60 cm
- Edelstahl
- Zum Einbau in einen 60 cm breiten Spezial-Oberschrank
- Wahlweise Abluft- oder Umluftbetrieb
- Für Umluftbetrieb ist ein Erstausstattungspaket oder CleanAir-Modul (Sonderzubehör) erforderlich
- Elektronische Steuerung über TouchControl-Bedienung mit lightline
- Elektronische Steuerung
- TouchControl-Bedienung
- Rückstellung Intensivstufe nach 6 Min.
- Nachlaufautomatik Automatischer dreistufiger Gebläsenachlauf mit digitaler Anzeige
- Luftgütesensor
- Dimm-Funktion
- SoftLight
- Metallfettfilter, spülmaschinengeeignet
- Filtersättigungsanzeige für Metallfett- und Aktivkohlefilter
- Abluftleistung nach EN 61591
- max. 392 m^3/h
- Einbaumaße (HxBxT): 385 x 524 x 290 mm
- Abluftstutzen Ø 150 mm (Ø 120 mm beiliegend)
- Anschlusskabel 1.75 m mit Stecker
- Gesamtanschlusswert: 144 W

Serie 8, Flachschirmhaube, 60 cm, Edelstahl
DFS067K51

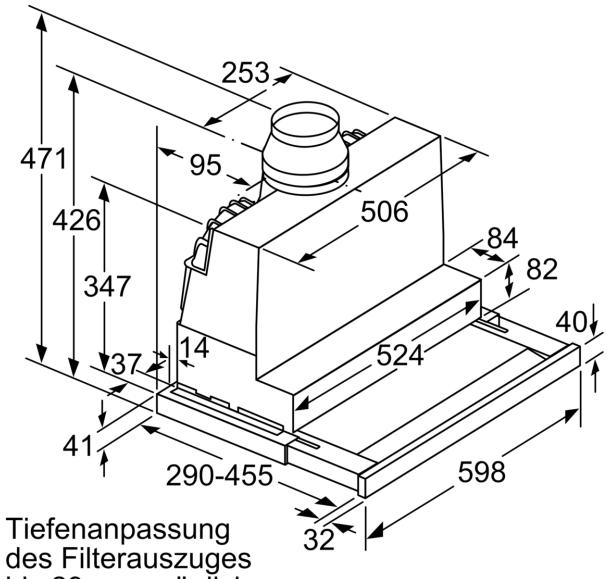

Tiefenanpassung des Filterauszuges bis 29 mm möglich

Maße in mm

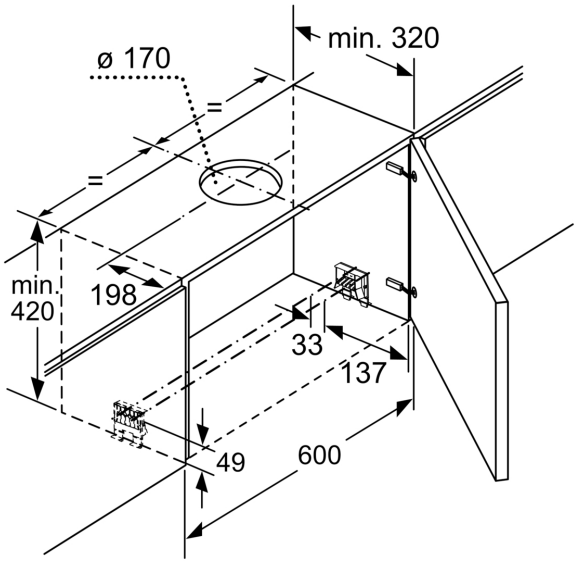

Maße in mm

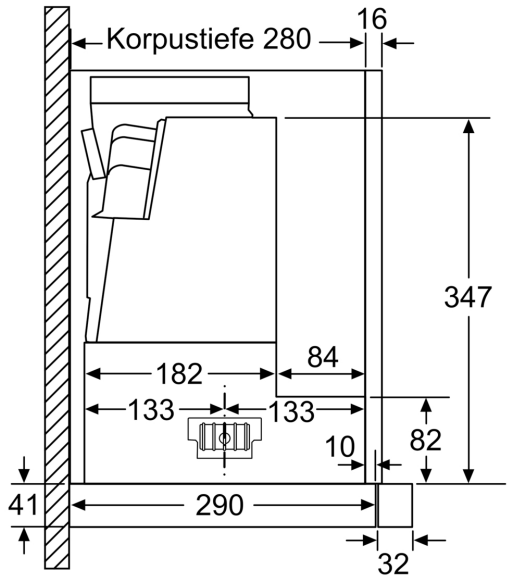

Maße in mm

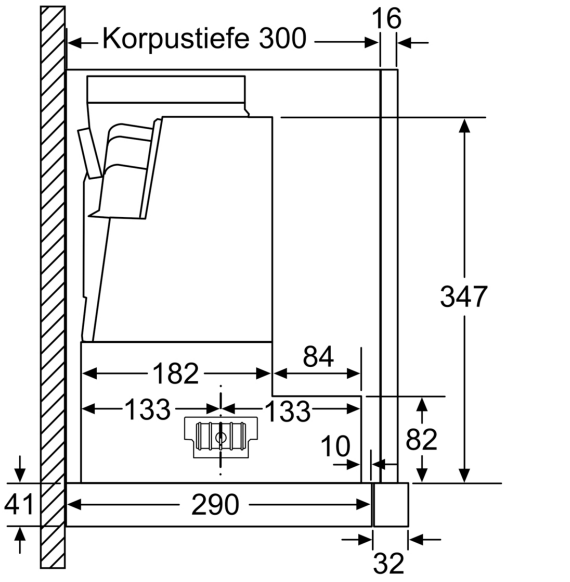

Maße in mm

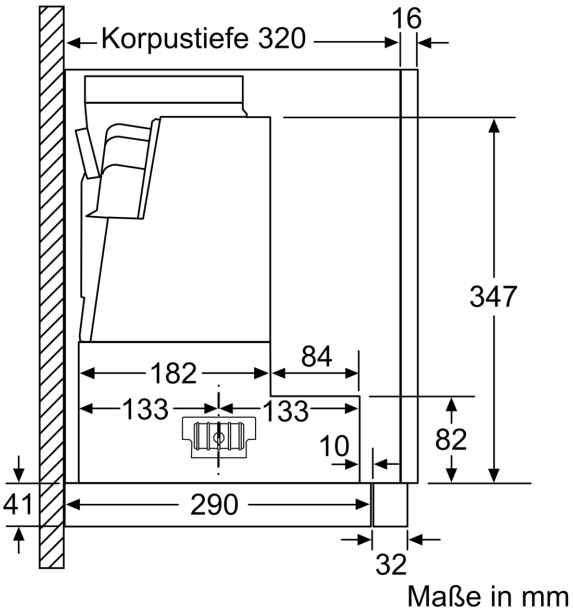

Maße in mm

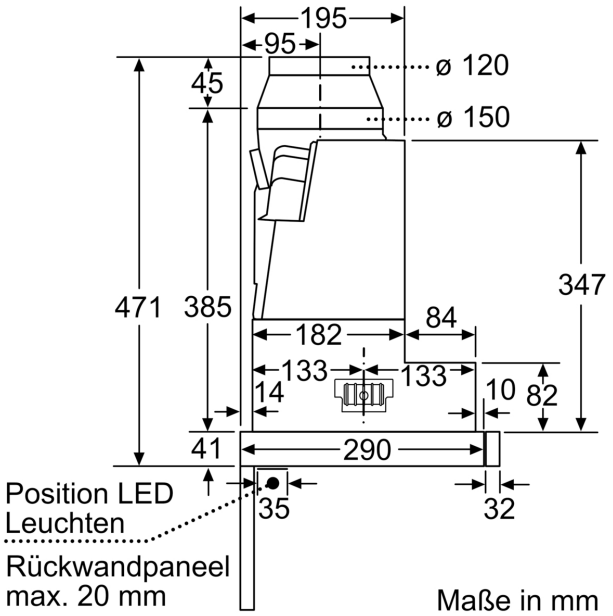

Maße in mm