Serie 6, Flachschirmhaube, 90 cm, Edelstahl
DFR097T51







accent|line



Flachschirmhauben: kaum sichtbar in einem Oberschrank integriert sorgen sie für ein klares Küchendesign

- **Griffleisten**: persönliche Farbgestaltung für deine Dunstabzugshaube mit den als Zubehör erhältlichen Griffleisten.
- **SilentPowerDrive**: der leise und leistungsstarke Motor für Dunstabzüge.
- **LED-Beleuchtung**: helles, gleichmäßiges Licht für dein Kochfeld.
- **Metall-Fettfilter**: reinigt die Luft, fängt Fett auf, einfache monatliche Reinigung.

Sonderzubehör

DSZ4920	Montage-Set 90 cm Oberschrank
DSZ4961	Absenkrahmen
DSZ4982	Griffleiste Weiss
DSZ4985	Griffleiste Edelstahl
DSZ4986	Griffleiste schwarz
DSZ498B	Griffleiste mattschwarz
DWZ0IT0P0	Long-life Aktivkohlefilter (Ersatzbed.)
DWZ1IT1D1	Long Life Umluftset extern
DWZ1IX1B6	Clean Air Plus Aktivkohlefilter (Ersatz)
DWZ1IX1C6	Clean Air Plus Umluftset extern
DWZ2IT1B4	Clean Air Aktivkohlefilter (Ersatz)
DWZ2IT1I4	Clean Air Standard Umluftset

Technische Daten

Bauart:	Flachschirmhaube
Länge Anschlusskabel:	175 cm
Nischenmaße für Installation (H x B x T):	385 x 524.0 x 290 mm
Höhe des Kamins:	GENERAL.N_A mm
Gerätehöhe:	426 mm
Mindestabstand zur Kochstelle Elektro:	430 mm
Mindestabstand zur Kochstelle Gas:	650 mm
Nettogewicht:	12.1 kg
Steuerung:	elektronisch
Anzahl der Leistungsstufen:	3-stufig + 2 Intensiv
Lüfterleistung bei höchster Normalstufe Abluft:	395 m³/h
Lüfterleistung bei Intensivstufe Umluft:	628 m³/h
Lüfterleistung bei höchster Normalstufe Umluft:	358 m³/h
Lüfterleistung bei Intensivstufe Abluft:	700 m³/h
Max. Luftmenge:	395 m³/h
Anzahl der Lampen (Stck):	3
Schallleistung:	53 dB(A) re 1 pW
Durchmesser des Abluftstutzens:	150 mm
Material des Fettfilters:	Metallfettfilter, waschbar
EAN-Nummer:	4242005232048
Anschlusswert:	146 W
Absicherung:	10 A
Spannung:	220-240 V
Frequenz:	50; 60 Hz
Steckerart:	Schuko-/Gardy mit Erdung
Gerätetyp:	einbaufähig

4 242005 232048

Serie 6, Flachschirmhaube, 90 cm, Edelstahl
DFR097T51

Flachschirmhauben: kaum sichtbar in einem Oberschrank integriert sorgen sie für ein klares Küchendesign

Bauform
- 90 cm Flachschirmhaube, Edelstahl
- Zum Einbau in einen 60 cm oder 90 cm breiten Oberschrank
- Wahlweise Abluft- oder Umluftbetrieb
- Für Umluftbetrieb ist ein Standard Umluftset oder ein Clean Air Plus Umluftset (Sonderzubehör) notwendig

Komfort
- Kurzhubtasten und Digitalanzeige
- Elektronische Steuerung
- Kurzhubtasten
- 3 Leistungsstufen + 2 Intensivstufen
- Intensivstufen mit automatischer Rückstellung nach 6 Minuten
- Gebläsenachlauf wählbar (1-9 Minuten)

Ausstattung
- Gleichmäßige, helle Beleuchtung mit 3x 1,5 W LED
- Beleuchtung mit Dimm-Funktion
- Soft Light
- Farbtemperatur: 3500 K
- Beleuchtungsstärke: 355 lux
- Fettfilterabdeckungen aus Edelstahl
- Metallfettfilter, spülmaschinengeeignet
- Sättigungsanzeige für Fett - und Geruchsfilter

Betriebsart und Leistung
- Lüfterleistung nach EN 61591 bei Abluftbetrieb:
- Max. Normalstufe: 395m³/h
- Intensivstufe: 700 m³/h
- Geräuschwerte nach EN 60704-2-13 bei Abluftbetrieb:
- Max. Normalstufe: 53dB(A) re 1 pW
- Intensivstufe: 69 dB(A) re 1 pW
- Geräusch min./max. Normalstufe: 41/53 dB
- Bei Einsatz des separat erhältlichen Clean Air Umluftsets (Sonderzubehör) erreicht das Gerät im Umluftbetrieb folgende Werte:
-
- Lüfterleistung:
- Max. Normalstufe: 358m³/h
- Intensivstufe: 628m³/h
-
- Geräuschwerte:
- Max. Normalstufe: 60dB(A) re 1 pW
- Intensivstufe: 71 dB(A) re 1 pW
- 2 Hochleistungsgebläse
- SilentPowerDrive Motor: der leise und leistungsstarke Motor

Planungs- und Installationsinformation
- Schnellmontagebefestigung
- Gerätemaße (HxBxT): 426 x 898 x 290 mm
- Einbaumaße (HxBxT): 385 x 524 x 290 mm
- Abluftausgang Ø 150 mm
- Länge Anschlusskabel: 1.75 m mit Stecker
- Teleskopauszug ohne Blende. Verblendung mit Griffleiste (Sonderzubehör) oder mit Lichtleiste des Küchenmöbelherstellers.

Umwelt und Sicherheit
- Energieeffizienzklasse: B (auf einer Energieeffizienzklassen-Skala von A+++ bis D)
- Durchschnittlicher Energieverbrauch: 38.8 kWh/Jahr*
- Lüfter-Effizienzklasse: B*
- Beleuchtungs-Effizienzklasse: A*
- Fettfilter-Effizienzklasse: B*
- Gesamtanschlusswert: 146 W

* Gemäß EU-Regulierung Nr. 65/2014

Serie 6, Flachschirmhaube, 90 cm, Edelstahl
DFR097T51

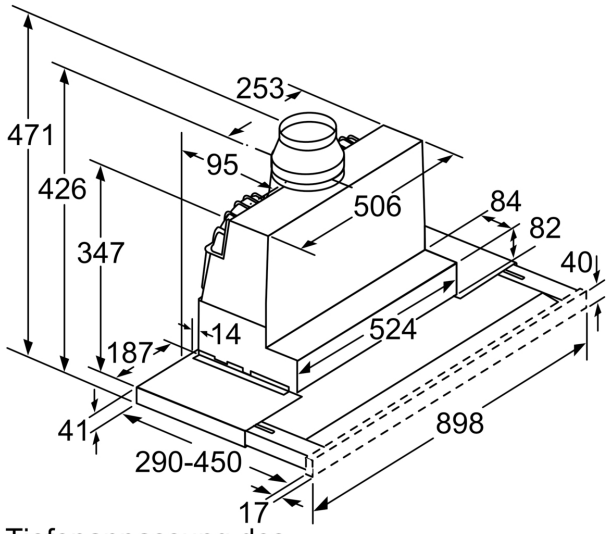

Tiefenanpassung des Filterauszuges bis 29 mm möglich

Maße in mm

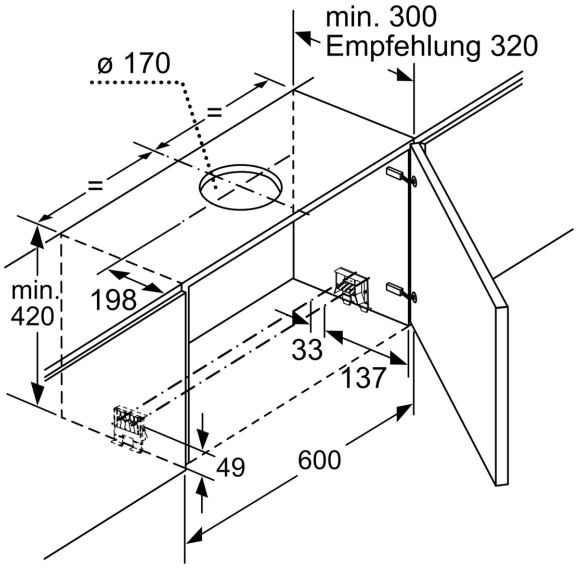

Maße in mm

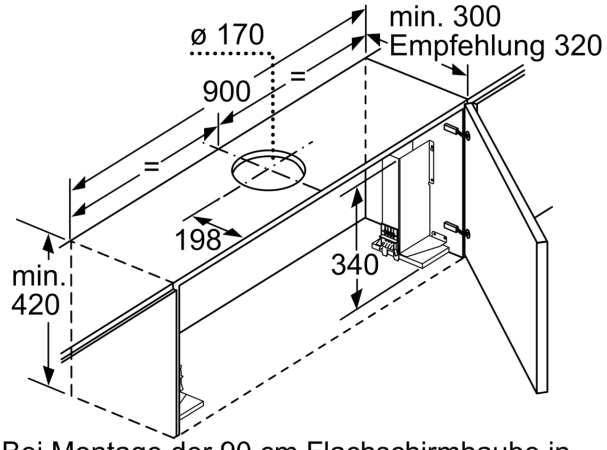

Bei Montage der 90 cm Flachschirmhaube in einen 90 cm breiten Oberschrank ist ein Montage-Set erforderlich. Die beiden Montagewinkel werden links und rechts im Möbel verschraubt. Montage nach Schablone.

Maße in mm

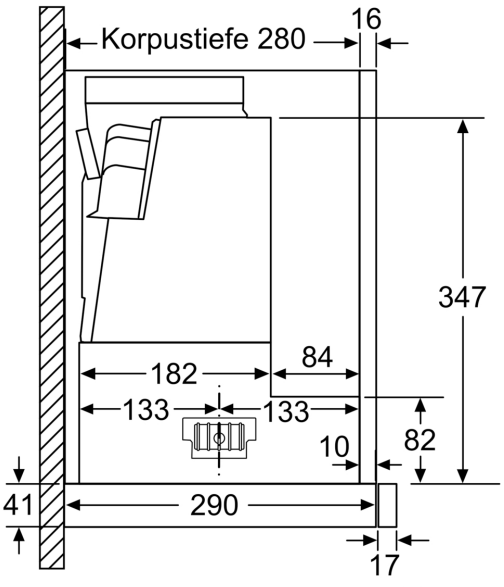

Maße in mm

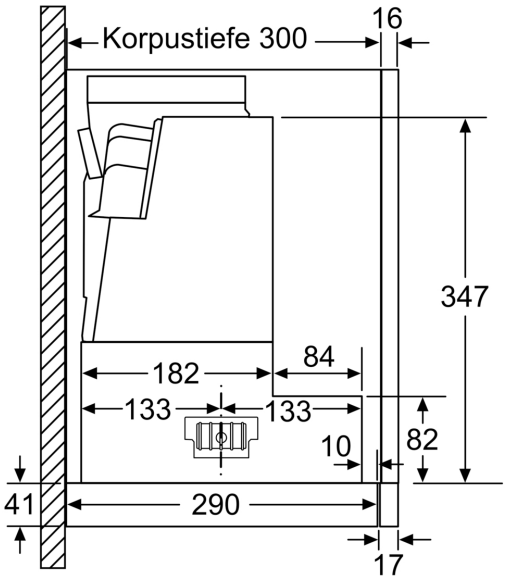

Maße in mm

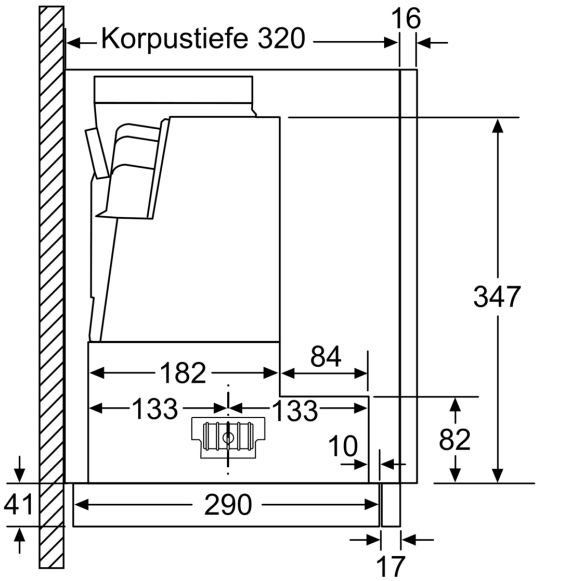

Maße in mm

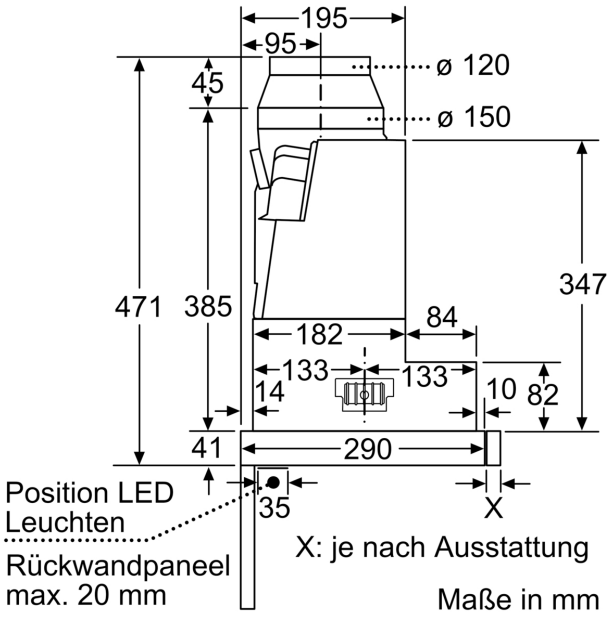

Maße in mm

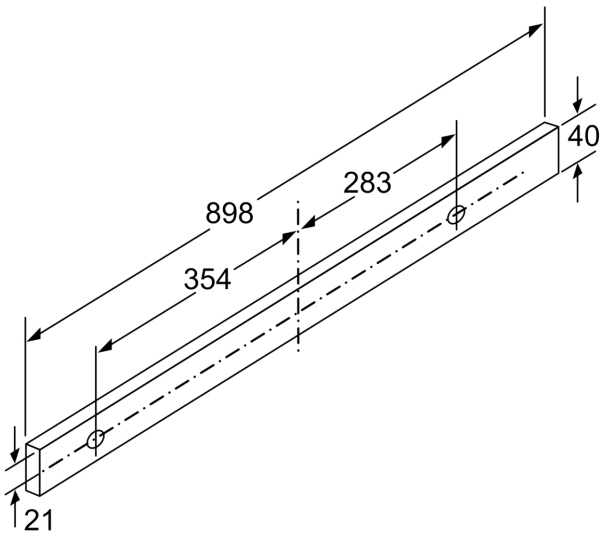

Maße in mm