Serie 2, Flachschirmhaube, 60 cm, Silber, metallisch
DFM064W55

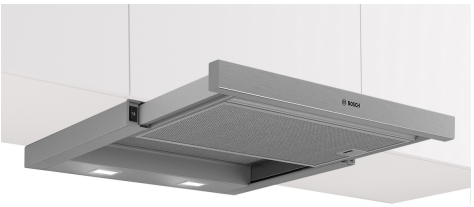

C A+++ D

LED Licht

Made in Germany · Quality from Bosch ·

Sonderzubehör

DSZ4682	Griffleiste Weiss
DSZ4686	Griffleiste schwarz
DSZ468B	Griffleiste mattschwarz
DWZ1IT1B4	Clean Air Aktivkohlefilter (Ersatz)
DWZ1IT1I4	Clean Air Standard Umluftset

Die leistungsstarke Flachschirmhaube für eine fast unsichtbare Platzierung im Oberschrank.

- **LED-Beleuchtung**: helles, gleichmäßiges Licht für dein Kochfeld.
- **Metall-Fettfilter**: reinigt die Luft, fängt Fett auf, einfache monatliche Reinigung.

Technische Daten

Bauart:	Flachschirmhaube
Länge Anschlusskabel:	175 cm
Nischenmaße für Installation (H x B x T):	162 x 526.0 x 290 mm
Gerätehöhe:	203 mm
Mindestabstand zur Kochstelle Elektro:	430 mm
Mindestabstand zur Kochstelle Gas:	650 mm
Nettogewicht:	8.8 kg
Steuerung:	mechanisch
Anzahl der Leistungsstufen:	3
Lüfterleistung bei höchster Normalstufe Abluft:	394 m^3/h
Lüfterleistung bei höchster Normalstufe Umluft:	238 m^3/h
Max. Luftmenge:	394 m^3/h
Anzahl der Lampen (Stck):	2
Schallleistung:	68 dB(A) re 1 pW
Durchmesser des Abluftstutzens:	150 mm
Material des Fettfilters:	Aluminium waschbar
EAN-Nummer:	4242005538096
Anschlusswert:	108 W
Absicherung:	10 A
Spannung:	220-240 V
Frequenz:	50 Hz
Steckerart:	Schuko-/Gardy mit Erdung
Gerätetyp:	einbaufähig

4 242005 538096

Serie 2, Flachschirmhaube, 60 cm, Silber, metallisch
DFM064W55

Die leistungsstarke Flachschirmhaube für eine fast unsichtbare Platzierung im Oberschrank.

Design:
- Flachschirmhaube, grau-metallic
- Zum Einbau in einen 60 cm breiten Oberschrank.
- Wahlweise Abluft- oder Umluftbetrieb

Wichtigste Eigenschaften:
- Kondensatormotor
- Gleichmäßige, helle Beleuchtung mit 2x 1,5 W LED
- Farbtemperatur: 3500 K
- Beleuchtungsstärke: 131 lux
- 2 Metallfettfilter

Komfortfunktionen:
- Wippenschalter
- 3 Leistungsstufen

Komfort bei der Reinigung:
- Metallfettfilter, spülmaschinengeeignet

Leistung Abluft:
- Gemäß EN 61591 und EN/IEC 60704-2-13 kann das Gerät im Abluftbetrieb folgende Werte erreichen:
- Leistungsstufe 1: Lüfterleistung 276 m3/h; Geräuschwert 61 dB(A) re1pW
- Leistungsstufe 2: Lüfterleistung 336 m3/h; Geräuschwert 65 dB(A) re1pW
- Leistungsstufe 3: Lüfterleistung 394 m3/h; Geräuschwert 68 dB (A) re1pW
- Energieeffizienzklasse: C (auf einer Energieeffizienzklassen-Skala von A+++ bis D)
- Durchschnittlicher Energieverbrauch: 57.3 kWh/Jahr*
- Lüfter-Effizienzklasse: D*
- Beleuchtungs-Effizienzklasse: A*
- Fettfilter-Effizienzklasse: B*

Leistung Umluft:
- Für Umluftbetrieb wird ein Standard Umluftset (Sonderzubehör) benötigt
- Nach EN 61591 und EN/ IEC 60704-2-13 erreicht das Gerät folgende Werte im Umluftbetrieb mit dem Clean Air Standard Umluft-Set (erhältlich als Sonderzubehör):
- Leistungsstufe 1: Lüfterleistung: 190 m3/h; Geräuschwert: 66 dB(A) re1pW
- Leistungsstufe 2: Lüfterleistung: 220 m3/h; Geräuschwert: 69 dB(A) re1pW)
- Leistungsstufe 3: Lüfterleistung: 238 m3/h; Geräuschwert: 71 dB (A) re1pW)

Technische Daten und Nachhaltigkeit:
- Angaben zum Verbrauch:
- Gesamtanschlusswert: 108 W
- Spannung: 220 - 240 V
- Nachhaltigkeit:
- Made in Germany: hergestellt in einer CO2-neutralen Produktionsanlage

Informationen zur Planung und Installation:
- Gerätemaße (HxBxT): 203 x 598 x 290 mm
- Einbaumaße (HxBxT): 162 x 526 x 290 mm
- Länge Anschlusskabel: 1.75 m mit Stecker
- Abluftausgang Ø 150 mm
- Edelstahlgriffleiste enthalten

Serie 2, Flachschirmhaube, 60 cm,
Silber, metallisch
DFM064W55

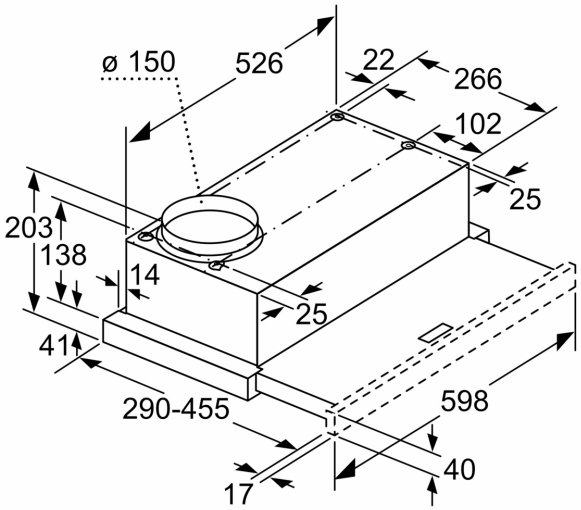

Tiefenanpassung des Filterauszuges nicht möglich

Maße in mm

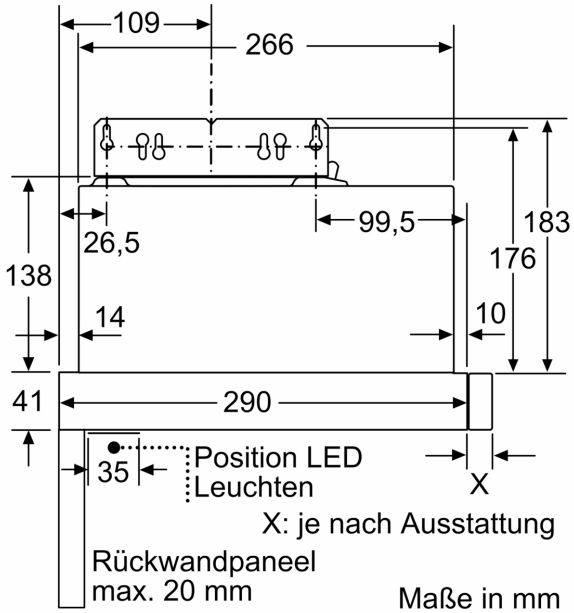

Maße in mm

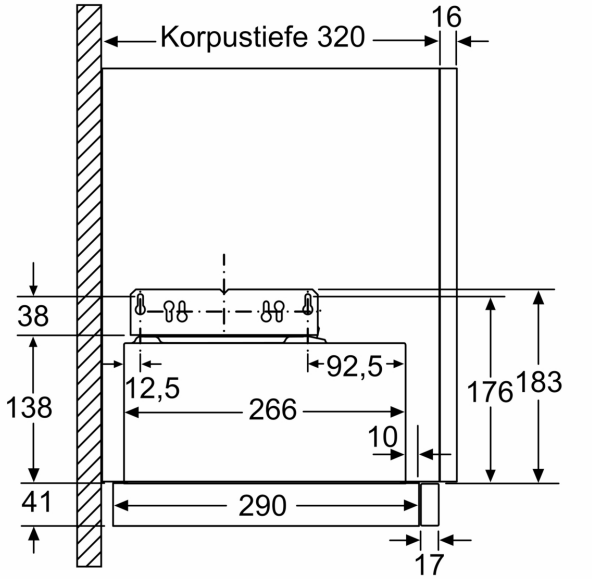

Maße in mm

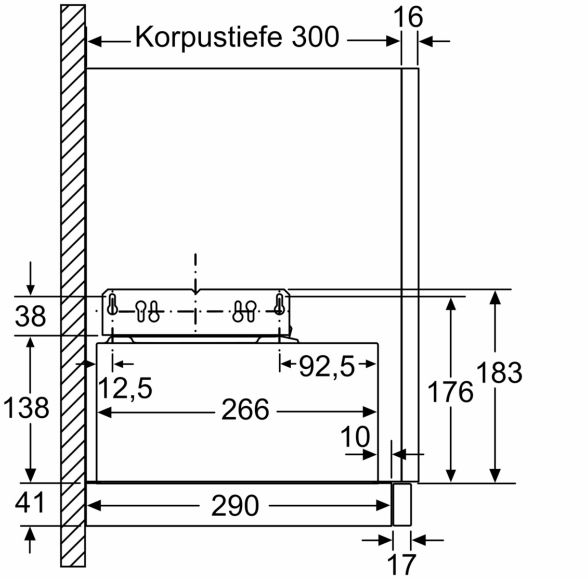

Maße in mm

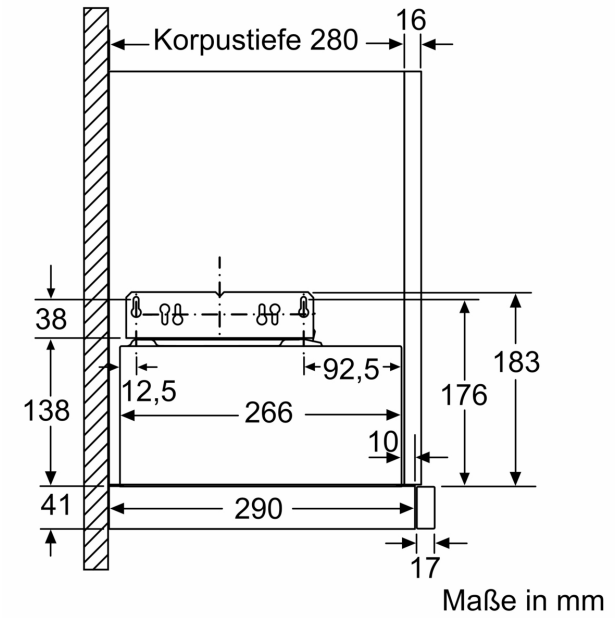
Korpustiefe 280
16
38
138
41
12,5
266
92,5
10
290
17
176
183
Maße in mm

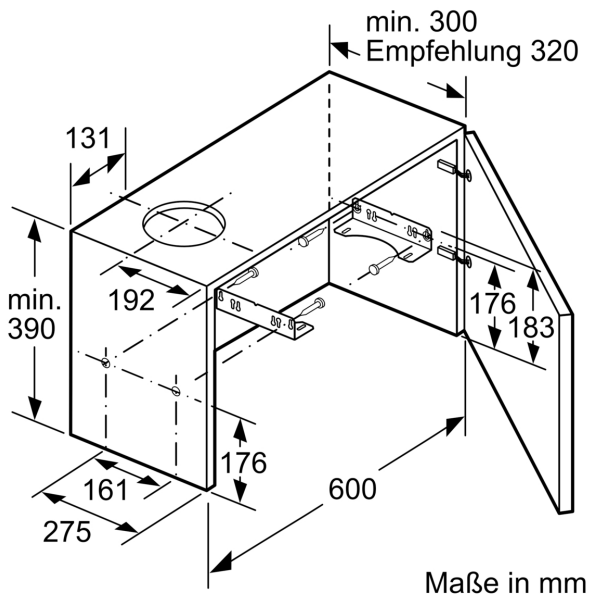
min. 300
Empfehlung 320
131
min.
390
192
176
183
176
161
275
600
Maße in mm

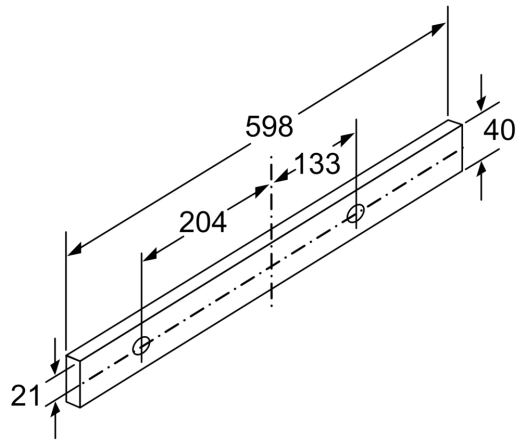
598
133
204
40
21

Maße in mm