Serie 4, Flachschirmhaube, 60 cm, Silber, metallisch
DFM064A52



LED Licht

accent|line

Flachschirmhauben: kaum sichtbar in einem Oberschrank integriert sorgen sie für ein klares Küchendesign

- **Leise**: maximale Abzugsleistung, wenig Lärm
- **SilentPowerDrive**: der leise und leistungsstarke Motor für Dunstabzüge.
- **LED-Beleuchtung**: Die energiesparende Beleuchtung sorgt für eine gute und helle Ausleuchtung des Kochfeldes.
- **Metall-Fettfilter**: reinigt die Luft, fängt Fett auf, einfache monatliche Reinigung.

Sonderzubehör

DSZ4682	Griffleiste Weiss
DSZ4686	Griffleiste schwarz
DSZ468B	Griffleiste mattschwarz
DWZ1IT1B4	Clean Air Aktivkohlefilter (Ersatz)
DWZ1IT1I4	Clean Air Standard Umluftset

Technische Daten

Bauart:	Flachschirmhaube
Länge Anschlusskabel:	175 cm
Nischenmaße für Installation (H x B x T):	162 x 526.0 x 290 mm
Gerätehöhe:	203 mm
Mindestabstand zur Kochstelle Elektro:	430 mm
Mindestabstand zur Kochstelle Gas:	650 mm
Nettogewicht:	7.9 kg
Steuerung:	elektronisch
Anzahl der Leistungsstufen:	3 Lüfterstufen und 1 Intensivstufe
Lüfterleistung bei höchster Normalstufe Abluft:	268 m³/h
Lüfterleistung bei Intensivstufe Umluft:	353 m³/h
Lüfterleistung bei höchster Normalstufe Umluft:	263 m³/h
Lüfterleistung bei Intensivstufe Abluft:	400 m³/h
Max. Luftmenge:	268 m³/h
Anzahl der Lampen (Stck):	2
Schallleistung:	62 dB(A) re 1 pW
Durchmesser des Abluftstutzens:	150 mm
Material des Fettfilters:	Aluminium waschbar
EAN-Nummer:	4242005231966
Anschlusswert:	74 W
Absicherung:	10 A
Spannung:	220-240 V
Frequenz:	50; 60 Hz
Steckerart:	Schuko-/Gardy mit Erdung
Gerätetyp:	einbaufähig

4 242005 231966

Serie 4, Flachschirmhaube, 60 cm, Silber, metallisch
DFM064A52

Flachschirmhauben: kaum sichtbar in einem Oberschrank integriert sorgen sie für ein klares Küchendesign

Bauform
- 60 cm Flachschirmhaube, grau-metallic
- Zum Einbau in einen 60 cm breiten Oberschrank.

Komfort
- Elektronische Steuerung seitlich
- Intensivstufen mit automatischer Rückstellung nach 6 Minuten
- Gebläsenachlauf 10 Minuten

Ausstattung
- Gleichmäßige, helle Beleuchtung mit 2x 1,5 W LED
- Farbtemperatur: 3500 K
- Beleuchtungsstärke: 294 lux
- Kassette mit Alurahmen
- Metallfettfilter, spülmaschinengeeignet

Betriebsart und Leistung
- Wahlweise Abluft- oder Umluftbetrieb
- Für Umluftbetrieb wird ein Standard Umluftset (Sonderzubehör) benötigt
- Lüfterleistung nach EN 61591 bei Abluftbetrieb:
- Max. Normalstufe: 268m³/h
- Intensivstufe: 400 m³/h
- Geräuschwerte nach EN 60704-2-13 bei Abluftbetrieb:
- Max. Normalstufe: 62dB(A) re 1 pW
- Intensivstufe: 69 dB(A) re 1 pW
- Geräusch min./max. Normalstufe: 49/62 dB
- Umluftleistung:
- max. Normalbetrieb 216m³/h
- Intensivstufe 239 m³/h
- Geräuschwerte bei Umluftbetrieb:
- max. Normalstufe: 67dB(A) re 1 pW
- Intensivstufe: 69 dB(A) re 1 pW
- 1 Hochleistungsgebläse

Planungs- und Installationsinformation
- Gerätemaße (HxBxT): 203 x 598 x 290 mm
- Einbaumaße (HxBxT): 162 x 526 x 290 mm
- Abluftausgang Ø 150 mm
- Länge Anschlusskabel: 1.75 m mit Stecker
- Edelstahlgriffleiste enthalten

Umwelt und Sicherheit
- Energieeffizienzklasse: A (auf einer Energieeffizienzklassen-Skala von A+++ bis D)
- Durchschnittlicher Energieverbrauch: 21 kWh/Jahr*
- Lüfter-Effizienzklasse: B*
- Beleuchtungs-Effizienzklasse: A*
- Fettfilter-Effizienzklasse: C*
- Gesamtanschlusswert: 74 W

* Gemäß EU-Regulierung Nr. 65/2014

Serie 4, Flachschirmhaube, 60 cm,
Silber, metallisch
DFM064A52

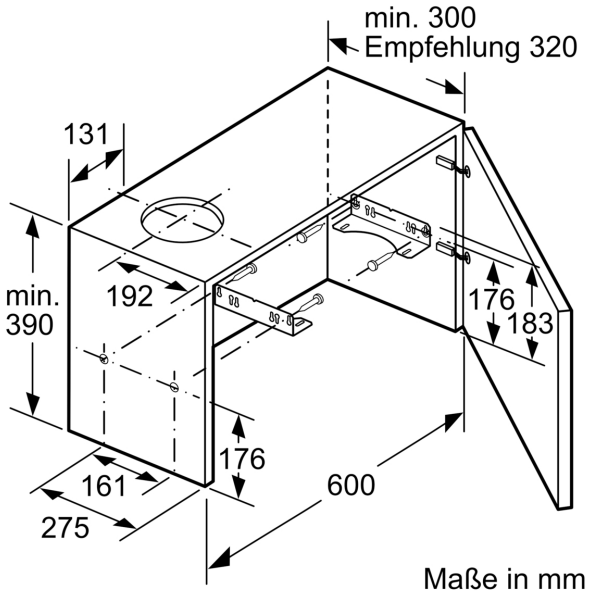

Maße in mm

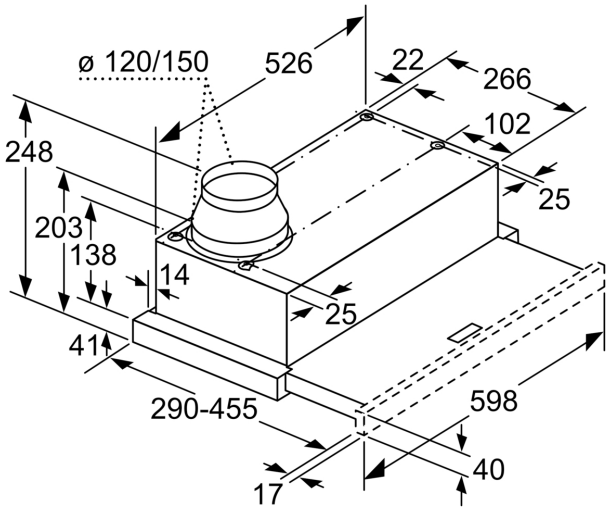

Tiefenanpassung des
Filterauszuges bis 29 mm möglich

Maße in mm

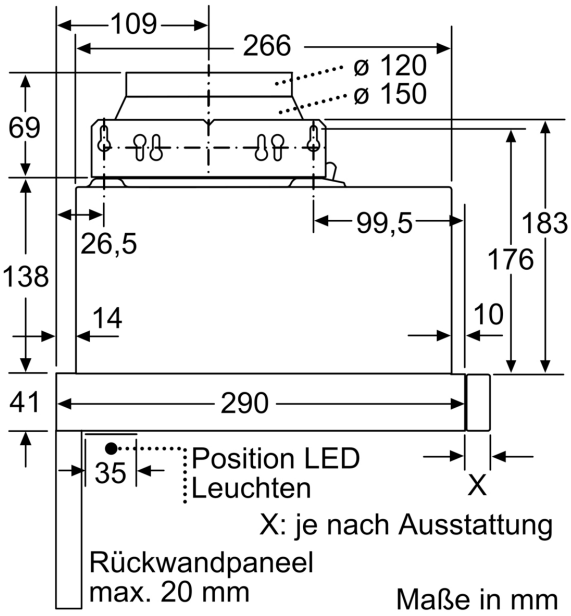

Maße in mm

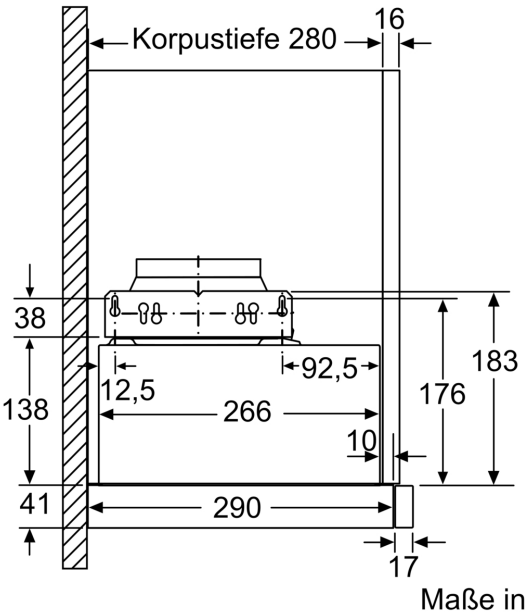

Maße in mm

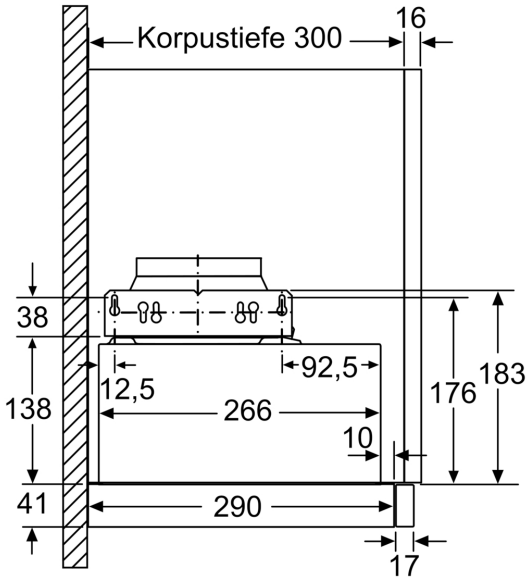

Maße in mm

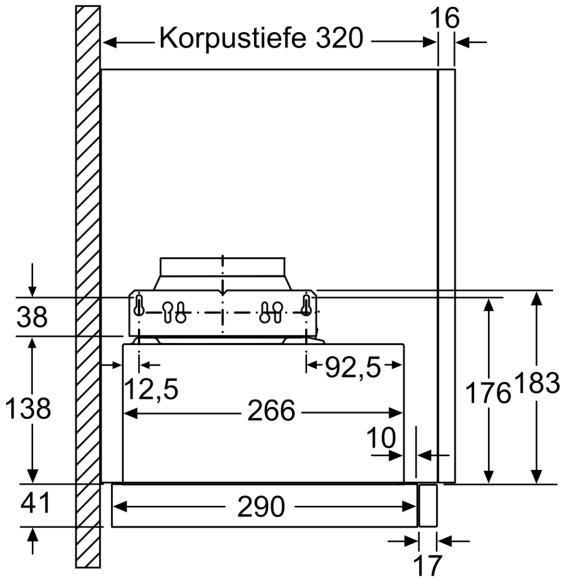

Maße in mm

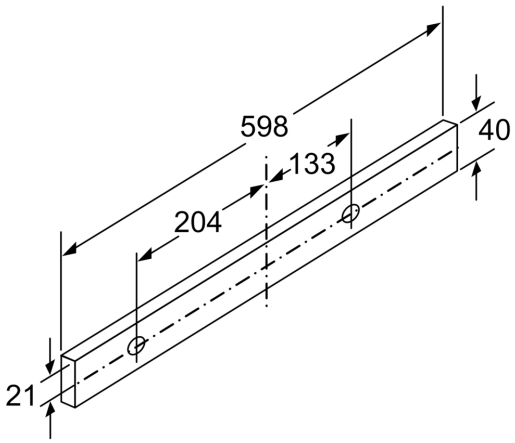

Maße in mm