Serie 2, Flachschirmhaube, 60 cm, Silber, metallisch
DFL064W54









Die leistungsstarke Flachschirmhaube für eine fast unsichtbare Platzierung im Oberschrank.

- **LED-Beleuchtung**: helles, gleichmäßiges Licht für dein Kochfeld.
- **Metall-Fettfilter**: reinigt die Luft, fängt Fett auf, einfache monatliche Reinigung.
- **Griffleisten**: persönliche Farbgestaltung für deine Dunstabzugshaube mit den als Zubehör erhältlichen Griffleisten.

Technische Daten

Bauart:	Flachschirmhaube
Länge Anschlusskabel:	175 cm
Nischenmaße für Installation (H x B x T):	162 x 526.0 x 290 mm
Gerätehöhe:	203 mm
Mindestabstand zur Kochstelle Elektro:	430 mm
Mindestabstand zur Kochstelle Gas:	650 mm
Nettogewicht:	8.3 kg
Steuerung:	mechanisch
Anzahl der Leistungsstufen:	3
Lüfterleistung bei höchster Normalstufe Abluft:	394 m^3/h
Lüfterleistung bei höchster Normalstufe Umluft:	238 m^3/h
Max. Luftmenge:	394 m^3/h
Anzahl der Lampen (Stck):	2
Schallleistung:	68 dB(A) re 1 pW
Durchmesser des Abluftstutzens:	150 mm
Material des Fettfilters:	Aluminium waschbar
EAN-Nummer:	4242005538126
Anschlusswert:	108 W
Absicherung:	10 A
Spannung:	220-240 V
Frequenz:	50 Hz
Steckerart:	Schuko-/Gardy mit Erdung
Gerätetyp:	einbaufähig

Sonderzubehör

DSZ4682	Griffleiste Weiss
DSZ4685	Griffleiste Edelstahl
DSZ4686	Griffleiste schwarz
DSZ468B	Griffleiste mattschwarz
DWZ1IT1B4	Clean Air Aktivkohlefilter (Ersatz)
DWZ1IT1I4	Clean Air Standard Umluftset

4 242005 538126

Serie 2, Flachschirmhaube, 60 cm, Silber, metallisch
DFL064W54

Die leistungsstarke Flachschirmhaube für eine fast unsichtbare Platzierung im Oberschrank.

Design:
- Flachschirmhaube, grau-metallic
- Zum Einbau in einen 60 cm breiten Oberschrank.
- Wahlweise Abluft- oder Umluftbetrieb

Wichtigste Eigenschaften:
- Kondensatormotor
- Gleichmäßige, helle Beleuchtung mit 2x 1,5 W LED
- Farbtemperatur: 3500 K
- Beleuchtungsstärke: 131 lux
- 2 Metallfettfilter

Komfortfunktionen:
- Wippenschalter
- 3 Leistungsstufen

Komfort bei der Reinigung:
- Metallfettfilter, spülmaschinengeeignet

Leistung Abluft:
- Gemäß EN 61591 und EN/IEC 60704-2-13 kann das Gerät im Abluftbetrieb folgende Werte erreichen:
- Leistungsstufe 1: Lüfterleistung 276 m3/h; Geräuschwert 61 dB(A) re1pW
- Leistungsstufe 2: Lüfterleistung 336 m3/h; Geräuschwert 65 dB(A) re1pW
- Leistungsstufe 3: Lüfterleistung 394 m3/h; Geräuschwert 68 dB (A) re1pW
- Energieeffizienzklasse: C (auf einer Energieeffizienzklassen-Skala von A+++ bis D)
- Durchschnittlicher Energieverbrauch: 57.3 kWh/Jahr*
- Lüfter-Effizienzklasse: D*
- Beleuchtungs-Effizienzklasse: A*
- Fettfilter-Effizienzklasse: B*

Leistung Umluft:
- Für Umluftbetrieb wird ein Standard Umluftset (Sonderzubehör) benötigt
- Nach EN 61591 und EN/ IEC 60704-2-13 erreicht das Gerät folgende Werte im Umluftbetrieb mit dem Clean Air Standard Umluft-Set (erhältlich als Sonderzubehör):
- Leistungsstufe 1: Lüfterleistung: 190 m3/h; Geräuschwert: 66 dB(A) re1pW
- Leistungsstufe 2: Lüfterleistung: 220 m3/h; Geräuschwert: 69 dB(A) re1pW)
- Leistungsstufe 3: Lüfterleistung: 238 m3/h; Geräuschwert: 71 dB (A) re1pW)

Technische Daten und Nachhaltigkeit:
- Angaben zum Verbrauch:
- Gesamtanschlusswert: 108 W
- Spannung: 220 - 240 V
- Nachhaltigkeit:
- Made in Germany: hergestellt in einer CO2-neutralen Produktionsanlage

Informationen zur Planung und Installation:
- Gerätemaße (HxBxT): 203 x 598 x 290 mm
- Einbaumaße (HxBxT): 162 x 526 x 290 mm
- Länge Anschlusskabel: 1.75 m mit Stecker
- Abluftausgang Ø 150 mm
- Teleskopauszug ohne Blende. Verblendung mit Griffleiste (Sonderzubehör) oder mit Lichtleiste des Küchenmöbelherstellers.

Serie 2, Flachschirmhaube, 60 cm,
Silber, metallisch
DFL064W54

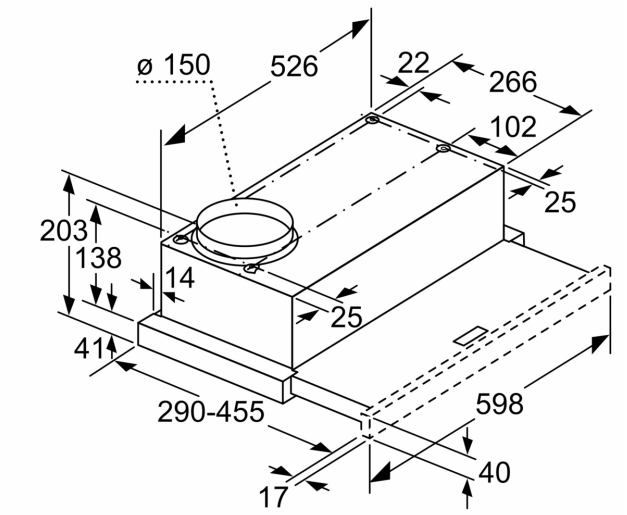

Tiefenanpassung des Filterauszuges nicht möglich

Maße in mm

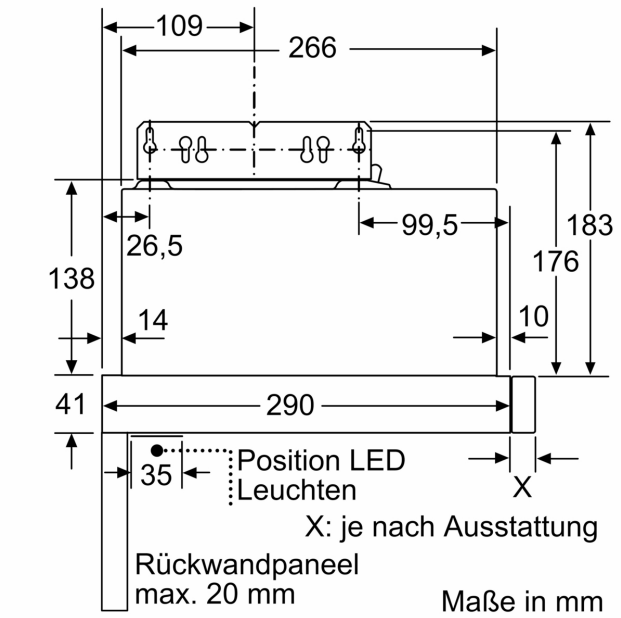

Maße in mm

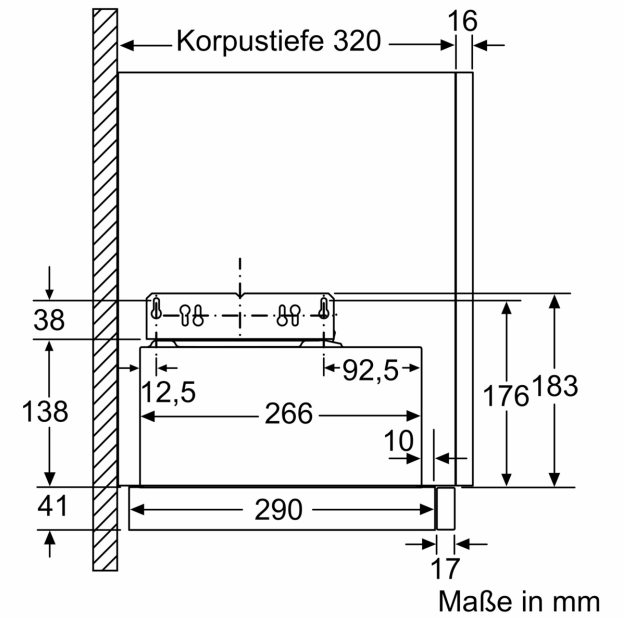

Maße in mm

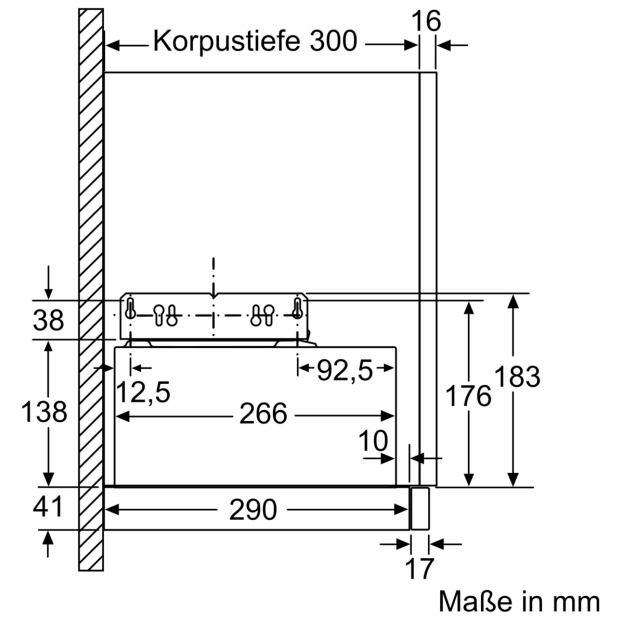

Maße in mm

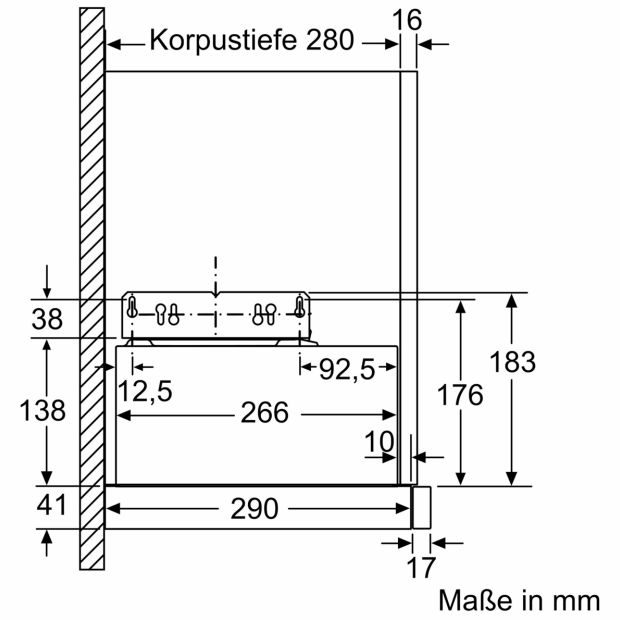

Maße in mm

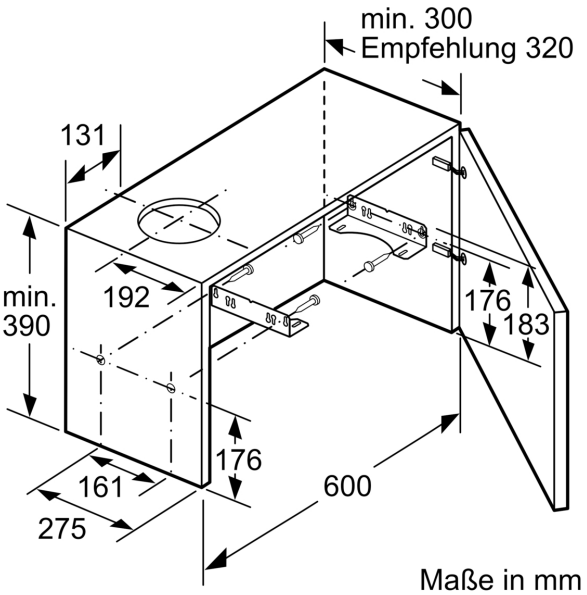

Maße in mm

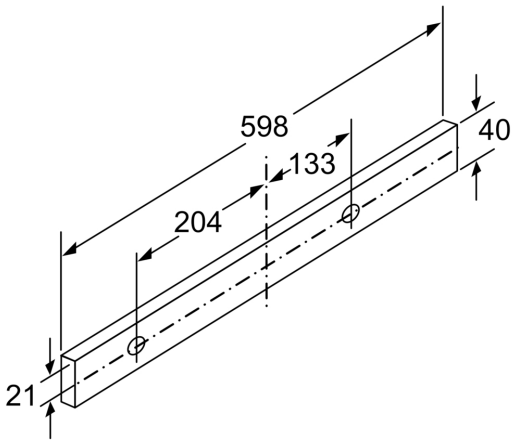

Maße in mm