Serie 8, Integrierte Designhaube, 90 cm, Klarglas schwarz bedruckt, Mattschwarz
DBB99ET65



accent|line

- **SilentPowerDrive**: der leise und leistungsstarke Motor für Dunstabzüge.
- **PerfectAir Plus Sensor**: sensor- und kochfeldbasierte, automatische Anpassung der Lüfterleistung.
- **Maximaler Stauraum**: Das T-förmige Design bietet viel Platz und eine Tragfähigkeit von bis zu 20 kg.
- **Nahtlose Integration**: flächenbündige Installation für ein elegantes, nahezu unsichtbares Erscheinungsbild.
- **Glasschirm mit DirectSelect**: einfache Touch Bedienung und Möbelschutz in einem.

Sonderzubehör

DWZ1IB1B6	Long-life Clean Air Aktivkohlefilter
DWZ1IB1J6	Long-life Clean Air Umluftset
DWZ1IB6K2	Kaminverlängerung 450-854 mm
DWZ1IB6N2	Kaminverlängerung 187-360 mm
DWZ1XX1E1	Reduzierstück
DWZ1XX1H2	Rückstauklappe Standard

Technische Daten

Bauart:	Lüfterbaustein/Zwischen-/Unterbaubauhaube
Länge Anschlusskabel:	130 cm
Nischenmaße für Installation (H x B x T):	340 x 860.0 x 300 mm
Gerätehöhe:	60 mm
Mindestabstand zur Kochstelle Elektro:	430 mm
Mindestabstand zur Kochstelle Gas:	650 mm
Nettogewicht:	11.0 kg
Steuerung:	elektronisch
Anzahl der Leistungsstufen:	3-stufig + 2 Intensiv
Lüfterleistung bei höchster Normalstufe Abluft:	426 m³/h
Lüfterleistung bei Intensivstufe Umluft:	705.0 m³/h
Lüfterleistung bei höchster Normalstufe Umluft:	423 m³/h
Lüfterleistung bei Intensivstufe Abluft:	898 m³/h
Max. Luftmenge:	426 m³/h
Anzahl der Lampen (Stck):	2
Schallleistung:	57 dB(A) re 1 pW
Durchmesser des Abluftstutzens:	150 mm
Material des Fettfilters:	Metallfettfilter, waschbar
EAN-Nummer:	4242005530359
Anschlusswert:	240 W
Absicherung:	GENERAL.N_A A
Spannung:	220-240 V
Frequenz:	50; 60 Hz
Steckerart:	Schuko-/Gardy mit Erdung
Gerätetyp:	einbaufähig

4 242005 530359

Serie 8, Integrierte Designhaube, 90 cm, Klarglas schwarz bedruckt, Mattschwarz
DBB99ET65

Design:
- Installation in einen Oberschrank
- Flächenbündiger Einbau zur nahtlosen Integration in Oberschränke.
- Glasschirm: Klarglas schwarz bedruckt
- Vergrößerter Stauraum: bis zu 10 kg Kapazität auf jeder Seite des Dunstabzugs
- Wahlweise Abluft- oder Umluftbetrieb

Wichtigste Eigenschaften:
- SilentPowerDrive Motor: der leise und leistungsstarke Motor
- 2 x LED 3 W mit Farbtemperatur einstellbar
- Soft Light: die Beleuchtung schaltet sich sanft ein und aus.
- Dimm-Funktion: die Helligkeit der Beleuchtung kann eingestellt werden.
- Farbtemperatur: 3500 K
- Beleuchtungsstärke: 437 lux
- 2 Metallfettfilter

Komfortfunktionen:
- Glasscheibe mit Touch-Steuerung für einfache Bedienung und verbesserte Dunstaufnahme.
- Schrank-Schutz: zusätzlicher seitlicher und rückseitiger Schutz gegen Dämpfe
- Lüfter und Beleuchtung werden durch Öffnen und Schließen der Glasscheibe automatisch ein- und ausgeschaltet.
- Touch Light: Schalte das Licht bei geschlossener Glasscheibe selbstständig ein oder aus, indem du auf den Bedienbereich tippst.
- Bedienung: DirectSelect Bedienung, hintergrundbeleuchtet
- 3 Leistungsstufen + 2 Intensivstufen
- Filtersättigungsanzeige für Metallfettfilter
- Automatisches Zurücksetzen von Intensiv- auf Normalstufe nach Intensivstufen mit automatischer Rückstellung nach 6 Minuten
- Gebläsenachlauf 10 Minuten

Digitale Funktionen:
- Home Connect: Bedienung, Überprüfung und Einstellung des Dunstabzugs über Smartphone oder Tablet (nur in Ländern, in denen der Home Connect-Service verfügbar ist)
- Die kochfeldbasierte Haubensteuerung aktiviert den Dunstabzug automatisch beim Kochen, dank der WiFi-Verbindung von Dunstabzug und einem geeignetem Kochfeld.
- Smart Hood Automatic Plus: vollautomatische Lüfterleistung, die Kochdaten vom Kochfeld und Daten vom PerfectAir Luftgütesensor kombiniert (funktioniert mit allen aktuellen Induktionskochfeldern der Serie 6; bei anderen Home Connect Kochfeldern kann der Dunstabzug direkt vom Kochfeld aus gesteuert werden, sofern ein verbundenes Home Connect-Konto verfügbar ist).
- Sprachsteuerung über gängige Sprachassistenten möglich
- Leistungsprofile: Wähle in der Home Connect App zwischen Standard, Leistung oder Leise, um die Lüfterleistung zu erhöhen oder das Geräusch zu reduzieren.
- Favoriten-Taste: Direkter Zugriff auf Lieblingsfunktionen über eine konfigurierbare Taste (verfügbar mit verbundenem Home Connect-Konto).
- Smart Home Trigger über die Favoritentaste (verfügbar mit verbundenem Home Connect Konto): Öffne das smarte Universum deines Dunstabzugs (Partnerdienst erforderlich).
- LED-Beleuchtung mit einstellbarer Lichttemperatur: Ermöglicht die Anpassung der Lichttemperatur an persönliche Bedürfnisse über die Home Connect App
- Sättigungsanzeige, Einstell- und Rücksetzfunktion für Fettfilter und Geruchsfilter über Home Connect App verfügbar.
- Nachlauffunktion: verfügbar über Home Connect App
- Intervallfunktion: verfügbar über Home Connect App
- Die Home Connect Funktionalität lässt sich durch die Einbindung zahlreicher Anwendungen externer Kooperationspartner (Partnering) beliebig erweitern
- Updatefähiges Gerät (verfügbar mit verbundenem Home Connect-Konto): Halte das Gerät immer auf dem neuesten Stand der Software.

Komfort bei der Reinigung:
- Die Oberflächen und Materialien sind glatt und leicht zu reinigen.
- Metallfettfilter, spülmaschinengeeignet
- Beschichtete Oberfläche zur Reduzierung von Fingerabdrücken

Abluft Modus:
- Gemäß EN 61591 und EN/IEC 60704-2-13 kann das Gerät im Abluftbetrieb folgende Werte erreichen:
- Leistungsstufe 1: Lüfterleistung: 239 m3/h; Geräuschwert: 42 dB(A) re1pW
- Leistungsstufe 2: Lüfterleistung: 333 m3/h; Geräuschwert: 50 dB(A) re1pW
- Leistungsstufe 3: Lüfterleistung: 426 m3/h; Geräuschwert: 57 dB(A) re1pW
- Intensivstufe 1: Lüfterleistung: 744 m3/h; Geräuschwert: 71 dB(A) re1pW
- Intensivstufe 2: Lüfterleistung: 898 m3/h; Geräuschwert: 74 dB (A) re1pW
- Energieeffizienzklasse: A+ (auf einer Energieeffizienzklassen-Skala von A+++ bis D)
- Durchschnittlicher Energieverbrauch: 38.6 kWh/Jahr*
- Lüfter-Effizienzklasse: A*
- Beleuchtungs-Effizienzklasse: A*
- Fettfilter-Effizienzklasse: B*

Umluft Modus:
- Der Long-Life Clean Air Geruchsfilter absorbiert intensive Gerüche, wie z. B. Fisch, als auch Pollen. Die Lebensdauer kann durch Auffrischen des Filters im Backofen bis zu 4 Mal verlängert werden
- Gemäß EN 61591 und EN/ IEC 60704-2-13 kann das Gerät im Umluftbetrieb mit Long-Life Clean Air Umluftfilterset (erhältlich als Sonderzubehör) folgende Werte erreichen:
- Leistungsstufe 1: Lüfterleistung 233 m3/h; Geräuschwert 53 dB(A) re1pW
- Leistungsstufe 2: Lüfterleistung 333 m3/h; Geräuschwert 61 dB(A) re1pW
- Leistungsstufe 3: Lüfterleistung 423 m3/h; Geräuschwert 66 dB(A) re1pW
- Intensivstufe 1: Lüfterleistung 634 m3/h; Geräuschwert 75 dB(A) re1pW
- Intensivstufe 2: Lüfterleistung 705 m3/h; Geräuschwert 77 dB (A) re1pW

Technische Daten und Nachhaltigkeit:
- Angaben zum Verbrauch:
- Gesamtanschlusswert: 240 W
- Spannung: 220 - 240 V

- Nachhaltigkeit:
- Made in Germany: hergestellt in einer CO2-neutralen Produktionsanlage
- Die effizienteste Lüftertechnologie auf dem Markt
- Erhältlicher Long-life Clean Air Geruchsfilter mit bis zu 4-fach verlängerter Lebensdauer
- PerfectAir Sensor: Sensorbasierte Leistungssteuerung für beste Ergebnisse mit minimalem Energieverbrauch.

Informationen zur Planung und Installation:

- Für den Einbau in einen 90 cm breiten Oberschrank
- Integrierte Designhaube Komfort-Installation: einfaches Montage-System
- Gerätemaße (HxBxT): 340 x 898 x 298 mm
- Einbaumaße (HxBxT): min. 340 mm x 860 mm x min. 300 mm
- Die Wandabschlussleisten zum Einbau in Oberschränke mit einer maximalen Tiefe von bis zu 360 mm liegen dem Gerät bei.
- Für den Einbau in höhere Oberschränke sind Kaminverlängerungen als optionales Zubehör erhältlich.
- Abluftausgang: Ø 150 mm
- Länge Anschlusskabel: 1.3 m mit Stecker

test

Serie 8, Integrierte Designhaube, 90 cm, Klarglas schwarz bedruckt, Mattschwarz
DBB99ET65

Maße in mm
Montage integrierte Designhaube mit Umluftset (Zubehör)

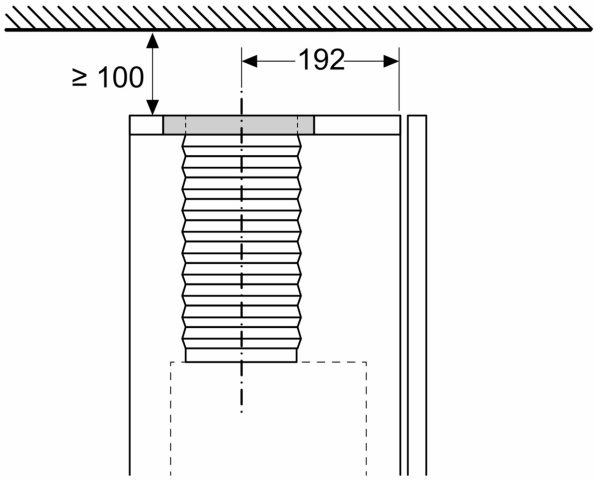

Maße in mm
Ansicht von oben

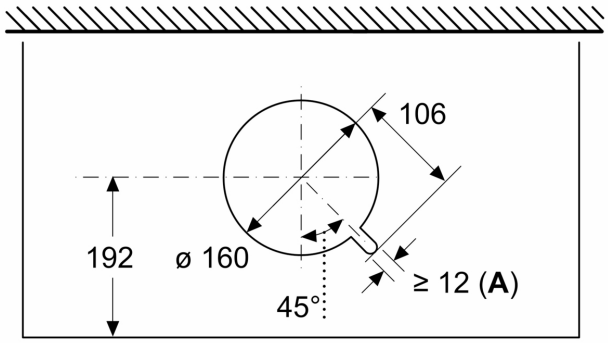

A: Kabeldurchführung

Maße in mm

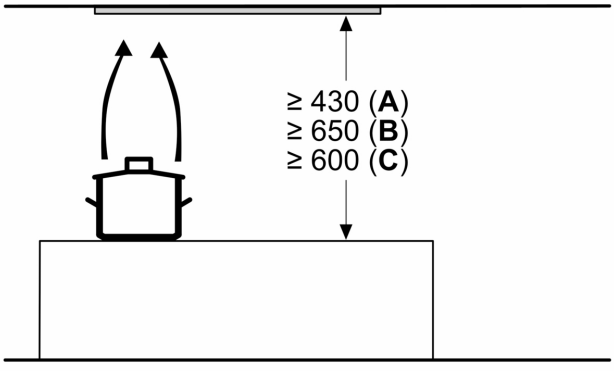

A: Elektro

B: Gas – ab Oberkante Topfträger

C: Elektro – für Australien und Neuseeland

Maße in mm
Einbaubeispiel mit Gewürzregal

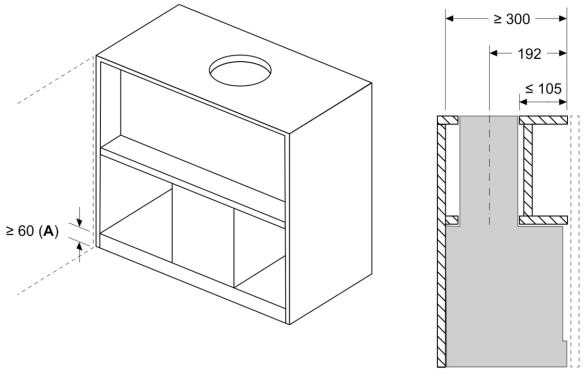

A: Bereich ohne Scharniere

Montagebeispiel in Schränken mit Quertraverse, wenn Einbau mit Kaminverlängerung (Sonderzubehör) nicht möglich

Maße in mm
Ersatzbedarf

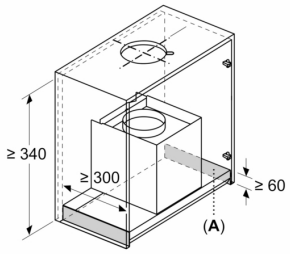

A: Bereich ohne Scharniere

Montageanforderungen für den Austausch bestehender Einbaulösungen durch die integrierte Designhaube ohne Austausch des Schrankes

Maße in mm
Frontansicht

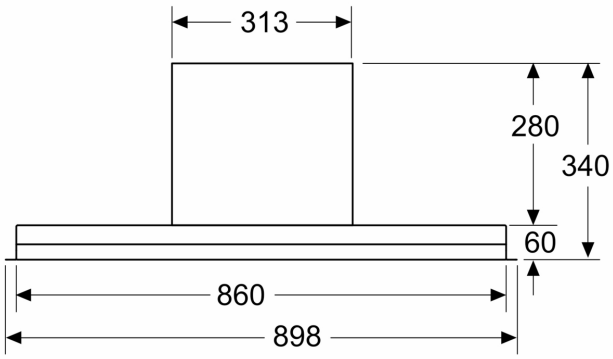

Maße in mm
Seitenansicht

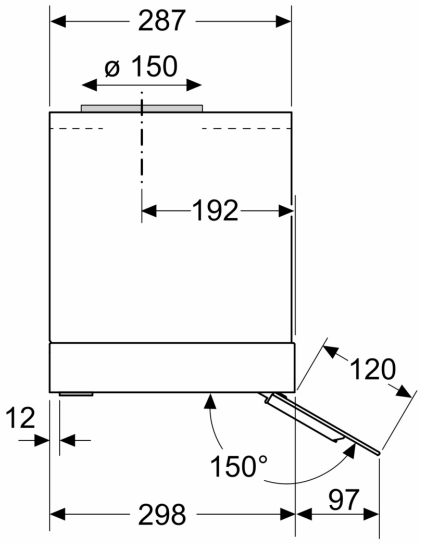

Maße in mm
Einbaubeispiel

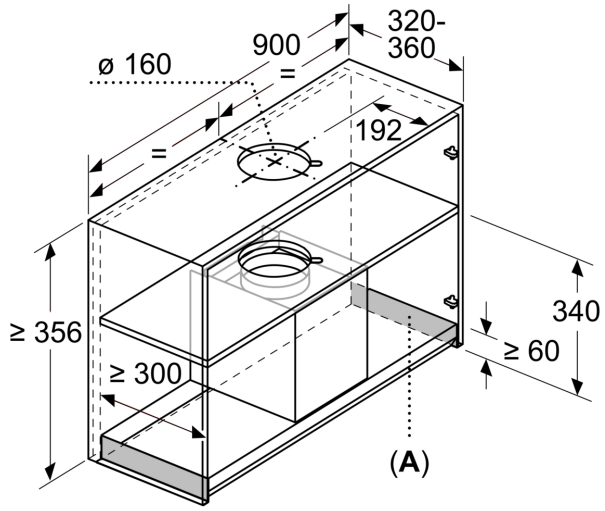

A: Bereich ohne Scharniere

Maße in mm
Einbaubeispiel in Möbelausschnitt

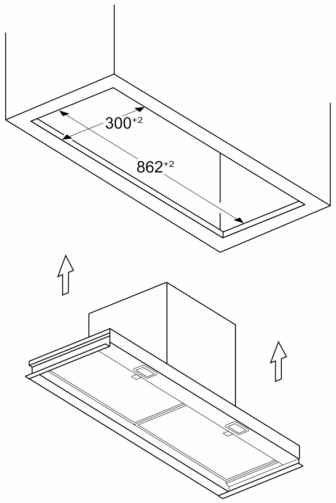

Maße in mm

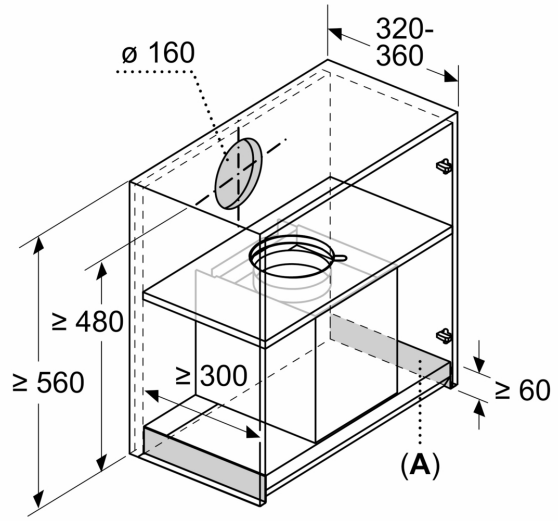

A: Bereich ohne Scharniere