N 50, WANDESSE, 80 CM, KLARGLAS SCHWARZ BEDRUCKT, KLARGLAS SCHWARZ BEDRUCKT, SCHWARZ
D85IFN1S0









Sonderzubehör

Z51BXK0S1	Kanalverlängerung 1000 mm
Z51BXL0S1	Kanalverlängerung 1500 mm
Z51KIB1X6	Long-life Clean Air Aktivkohlefilter
Z51KII1X6	Clean Air Plus Umluftset
Z51KIV1X6	Clean Air Plus Umluftset (kaminlos)

Die Schrägesse mit Efficient Silent Drive Motor und Smart Hood Automatic für eine automatisch geruchs- und geräuscharme Küche.

- √ Efficient Silent Drive: leistungsstarker und leiser Motor für mehr Ruhe in der Küche.
- √ Kochfeldbasierte Haubensteuerung: steuere die Abzugsstärke und die Beleuchtung direkt am Kochfeld.
- √ Touch Control: dank der glatten Bedienoberfläche besonders einfache Steuerung mit nur einem Finger.
- √ LED Farbtemperatur: Warm- oder doch lieber Kaltlicht? Passe die Beleuchtung deines Dunstabzugs an deine Stimmung an.
- √ Leistungsprofile: passen Sie die Absaugleistung über die Home Connect App an Ihre Bedürfnisse an.

Ausstattung

Technische Daten

Farbe des Kamins: ..... Schwarz
Bauart: ..... Wandmontage
Länge Anschlusskabel: ..... 130 cm
Höhe des Kamins: ..... 420-663/457-750 mm
Gerätehöhe: ..... 320 mm
Mindestabstand zur Kochstelle Elektro: ..... 450 mm
Mindestabstand zur Kochstelle Gas: ..... 650 mm
Nettogewicht: ..... 15.3 kg
Steuerung: ..... elektronisch
Anzahl der Leistungsstufen: ..... 3 Lüfterstufen und 1 Intensivstufe
Max. Gebläseleistung-Abluftbetrieb: ..... 431 m³/h
Lüfterleistung bei Intensivstufe Umluft: ..... 687 m³/h
Max. Gebläseleistung-Umluftbetrieb: ..... 427 m³/h
Lüfterleistung bei Intensivstufe Abluft: ..... 768 m³/h
Max. Luftmenge: ..... 431 m³/h
Anzahl der Lampen (Stck): 2
Geräusch: ..... 56 dB(A) re 1 pW
Durchmesser des Abluftstutzens: ..... 150 mm
Material des Fettfilters: ..... Aluminium waschbar
EAN-Nummer: 4242004274087
Anschlusswert: ..... 140 W
Absicherung: ..... 10 A
Spannung: ..... 220-240 V
Frequenz: ..... 50; 60 Hz
Steckerart: ..... Schuko-/Gardy.m.Erdung
Gerätetyp: ..... Wandmontage

4 242004 274087

N 50, WANDESSE, 80 CM, KLARGLAS SCHWARZ BEDRUCKT, KLARGLAS SCHWARZ BEDRUCKT, SCHWARZ
D85IFN1S0

Ausstattung

Design:
- Schrägessen-Design
- Wandmontage
- Glasscheibe: schwarz bedruckt
- Wahlweise Abluft- oder Umluftbetrieb
- Bei Umluft kaminloser Betrieb möglich
- Für den Umluftbetrieb wird das Clean Air Plus Umluftset (Zubehör) benötigt.
- Für den Umluftbetrieb wird das Clean Air Plus Umluftset (Sonderzubehör) benötigt.

Wichtigste Eigenschaften:
- Efficient Silent Drive Motor: leiser und effizienter Motor
- Beleuchtung: 2 Stck, LED, 3 W, mit Farbtemperatur einstellbar
- Softlight: die Beleuchtung schaltet sich sanft ein und aus.
- Dimm-Funktion: die Helligkeit der Beleuchtung kann eingestellt werden.
- Farbtemperatur: 3500 K
- Beleuchtungsstärke: 502 lux
- Dunstabzug an Vorder- und Unterseite
- 2 Metallfettfilter

Komfortfunktionen:
- Touch Control
- 3 Leistungsstufen und 1 Intensivstufe
- Automatisches Zurücksetzen von Intensiv- auf Normalstufe nach Intensivstufen mit automatischer Rückstellung nach 6 Minuten
- Automatischer Gebläsenachlauf mit digitaler Anzeige

Digitale Funktionen:
- Home Connect: Bedienung, Überprüfung und Einstellung des Dunstabzugs über Smartphone oder Tablet (nur in Ländern, in denen der Home Connect-Service verfügbar ist)
- Die Kochfeldbasierte Haubensteuerung aktiviert den Dunstabzug automatisch beim Kochen, dank der WiFi-Verbindung von Dunstabzug und einem geeignetem Kochfeld.
- Smart Hood Automatic: Der Dunstabzug passt die Lüfterleistung automatisch an, da das Kochfeld kontinuierlich Kochdaten liefert (funktioniert mit allen aktuellen N90/N70-Induktionskochfeldern; bei anderen Home Connect-Kochfeldern kann der Dunstabzug direkt über das Kochfeld bedient werden, sofern ein verbundenes Home Connect-Konto vorhanden ist)
- Vollautomatischer Dunstabzug
- Sprachsteuerung über gängige Sprachassistenten möglich
- Leistungsprofile: Wähle in der Home Connect App zwischen Standard, Leistung oder Leise, um die Lüfterleistung zu erhöhen oder das Geräusch zu reduzieren.
- LED-Beleuchtung mit einstellbarer Lichttemperatur: Ermöglicht die Anpassung der Lichttemperatur an persönliche Bedürfnisse über die Home Connect App
- Sättigungsanzeige, Einstell- und Rücksetzfunktion für Fettfilter und Geruchsfilter über Home Connect App verfügbar.
- Nachlauffunktion: verfügbar über Home Connect App
- Intervallfunktion: verfügbar über Home Connect App
- Die Home Connect Funktionalität lässt sich durch die Einbindung zahlreicher Anwendungen externer Kooperationspartner (Partnering) beliebig erweitern
- Updatefähiges Gerät (verfügbar mit verbundenem Home Connect-Konto): Halte das Gerät immer auf dem neuesten Stand der Software.

Komfort bei der Reinigung:
- Großer Öffnungswinkel der Glasplatte mit Arretierungsfunktion für eine einfache Filterzugänglichkeit und leichte Reinigung.
- Die Oberflächen und Materialien sind glatt und leicht zu reinigen.
- Metallfettfilter, spülmaschinengeeignet

Leistung Abluft:
- Gemäß EN 61591 und EN/IEC 60704-2-13 kann das Gerät im Abluftbetrieb folgende Werte erreichen:
- Leistungsstufe 1: Lüfterleistung 223 m3/h; Geräuschwert 39 dB(A) re1pW
- Leistungsstufe 2: Lüfterleistung 319 m3/h; Geräuschwert 48 dB (A) re1pW
- Leistungsstufe 3: Lüfterleistung 431 m3/h; Geräuschwert 56 dB (A) re1pW
- Intensivstufe 1: Lüfterleistung 768 m3/h; Geräuschwert 68 dB (A) re1pW
- Energieeffizienzklasse: A+ (auf einer Energieeffizienzklassen-Skala von A+++ bis D)
- Durchschnittlicher Energieverbrauch: 31.7 kWh/Jahr*
- Lüfter-Effizienzklasse: A*
- Beleuchtungs-Effizienzklasse: A*
- Fettfilter-Effizienzklasse: C*

Leistung Umluft:
- Gemäß EN 61591 und EN/IEC 60704-2-13 kann Ihr Gerät im Umluftbetrieb mit dem Umluft-Set Clean Air plus, zur Installation mit Kamin, folgende Werte erreichen:
- Leistungsstufe 1: Lüfterleistung: 208 m3/h; Geräuschwert: 47 dB(A) re1pW
- Leistungsstufe 2: Lüfterleistung: 309 m3/h; Geräuschwert: 54 dB(A) re1pW
- Leistungsstufe 3: Lüfterleistung: 429 m3/h; Geräuschwert: 62 dB(A) re1pW
- Intensivstufe 1: Lüfterleistung: 724 m3/h; Geräuschwert: 74 dB (A) re1pW
- Gemäß EN 61591 und EN/IEC 60704-2-13 kann das Gerät im Umluftbetrieb mit dem Umluft-Set Clean Air plus, für die kaminlose Installation, folgende Werte erreichen:
- Leistungsstufe 1: Lüfterleistung: 210 m3/h; Geräuschwert: 46 dB(A) re1pW
- Leistungsstufe 2: Lüfterleistung: 300 m3/h; Geräuschwert: 54 dB(A) re1pW
- Leistungsstufe 3: Lüfterleistung: 427 m3/h; Geräuschwert: 64 dB(A)

Ausstattung

re1pW
- Intensivstufe 1: Lüfterleistung: 687 m3/h; Geräuschwert: 76 dB (A) re1pW

Technische Daten und Nachhaltigkeit:
- Angaben zum Verbrauch:
- Spannung: 220 - 240 V
- Gesamtanschlusswert: 140 W
- Nachhaltigkeit:
- Made in Germany: hergestellt in einer CO2-neutralen Produktionsanlage
- Die effizienteste Lüftertechnologie auf dem Markt
- Smart Hood Automatic für beste Ergebnisse bei minimalem Energieverbrauch

Informationen zur Planung und Installation:
- Gerätemaße Abluft (HxBxT): 753-996 x 790 x 433 mm
- Gerätemaße Umluft (HxBxT): 790-1083 x 790 x 433 mm
- Maße Umluftbetrieb, kaminlos (HxBxT): 360 mm x 790 mm
- x 433 mm
- Abluftausgang: Ø 150 mm
- Länge Anschlusskabel: 1.3 m mit Stecker
- Lieferung ohne Rückstauklappe

Ausstattung

N 50, WANDESSE, 80 CM, KLARGLAS SCHWARZ BEDRUCKT, KLARGLAS SCHWARZ BEDRUCKT, SCHWARZ
D85IFN1S0

Maßzeichnungen

Maße in mm
Gerät im Abluftbetrieb

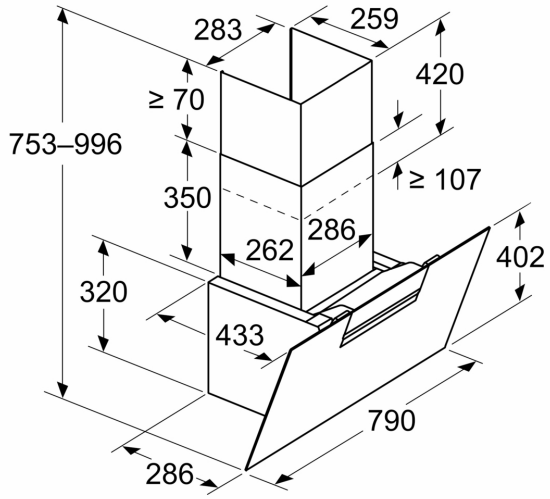

Maße in mm
Gerät im Umluftbetrieb

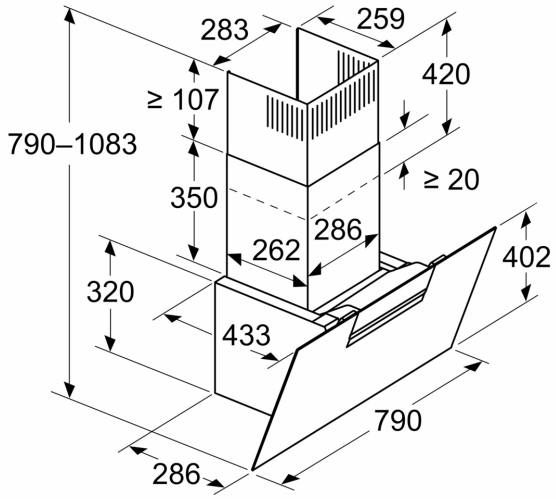

Maße in mm
Gerät im Umluftbetrieb ohne Abluftkanal

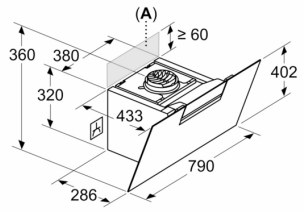

Steckdose kann seitlich oder oberhalb des Geräts angebracht werden

A: Steckdose nur außerhalb des markierten Bereichs

Maße in mm

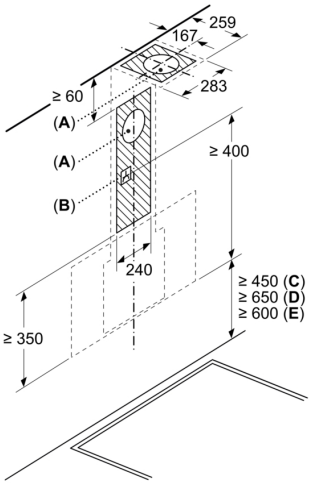

A: Abluftaustritt
B: Steckdose
C: Elektro
D: Gas – ab Oberkante Topfträger

E: Elektro – für Australien und Neuseeland

Maßzeichnungen

Maße in mm
Wandinstallation mit Kamin

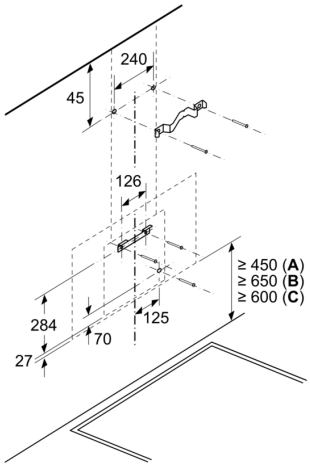

A: Elektro

B: Gas – ab Oberkante Topfträger

C: Elektro – für Australien und Neuseeland

Maße in mm

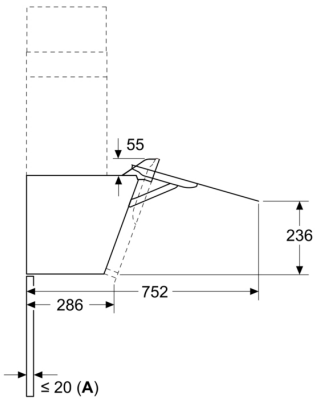

A: Max. Stärke Rückwand