N 70, FLACHSCHIRMHAUBE, 90 CM, EDELSTAHL D49ML54X1



Flachschirmhaube: Die Flachschirmhaube macht sich im Oberschrank praktisch unsichtbar und ist ideal für klare Küchenfronten

- √ Zubehör Dunstabzug: vervollständige deine Haube mit deinem separat erhältlichen Lieblingsgriff.
- √ Hohe Abzugsleistung: sorgt für freie Sicht beim Kochen dank leistungsstarker Motortechnologie.
- √ Efficient Silent Drive: leistungsstarker und leiser Motor für mehr Ruhe in der Küche.
- √ Intensivstufe: steigert die Lüfterleistung bei starkem Kochdunst.
- √ Dimmfunktion: das Licht des Dunstabzugs lässt sich ganz einfach per Fingertipp für jede Stimmung dimmen.

Sonderzubehör

Z51ITB2X4	Clean Air Aktivkohlefilter (Ersatz)
Z51ITD1X1	Long Life Umluftset extern
Z51ITI2X4	Clean Air Standard Umluftset
Z51ITP0X0	Long-life Aktivkohlefilter (Ersatzbed.)
Z51IXB1X6	Clean Air Plus Aktivkohlefilter (Ersatz)
Z51IXC1X6	Clean Air Plus Umluftset extern
Z54TH90D1	Design-Griffleiste, schwarz + Edelstahl
Z54TH90N1	Griffleiste Edelstahl
Z54TL90X1	Absenkrahmen
Z54TM90X0	Montage-Set 90 cm Oberschrank

Ausstattung

Technische Daten

Bauart: ..... Flachschirmhaube
Länge Anschlusskabel: ..... 175 cm
Nischenmaße für Installation (H x B x T): ..... 385 x 524.0 x 290 mm
Höhe des Kamins: ..... GENERAL.N_A mm
Gerätehöhe: ..... 426 mm
Mindestabstand zur Kochstelle Elektro: ..... 430 mm
Mindestabstand zur Kochstelle Gas: ..... 650 mm
Nettogewicht: ..... 12.4 kg
Steuerung: ..... elektronisch
Anzahl der Leistungsstufen: .....3-stufig + 2 Intensiv
Max. Gebläseleistung-Abluftbetrieb: ..... 395 m³/h
Lüfterleistung bei Intensivstufe Umluft: .....628 m³/h
Max. Gebläseleistung-Umluftbetrieb: .....358 m³/h
Lüfterleistung bei Intensivstufe Abluft: .....700 m³/h
Max. Luftmenge: ..... 395 m³/h
Anzahl der Lampen (Stck): 3
Geräusch: ..... 53 dB(A) re 1 pW
Durchmesser des Abluftstutzens: ..... 150 mm
Material des Fettfilters: .....Metallfettfilter, waschbar
EAN-Nummer: 4242004251200
Anschlusswert: ..... 146 W
Absicherung: ..... 10 A
Spannung: .....220-240 V
Frequenz: .....50; 60 Hz
Steckerart: .....Schuko-/Gardy.m.Erdung
Gerätetyp: ..... Integrierbar

4 242004 251200

N 70, FLACHSCHIRMHAUBE, 90 CM, EDELSTAHL
D49ML54X1

Ausstattung

Bauform
- 90 cm Flachschirmhaube, Edelstahl
- Zum Einbau in einen 60 cm oder 90 cm breiten Oberschrank
- Wahlweise Abluft- oder Umluftbetrieb
- Für Umluftbetrieb ist ein Standard Umluftset oder ein Clean Air Plus Umluftset (Sonderzubehör) notwendig

Design

Komfort
- Elektronische Steuerung
- 3 Leistungsstufen und 2 Intensivstufen
- Intensivstufen mit automatischer Rückstellung nach 6 Minuten
- Automatischer Gebläsenachlauf mit digitaler Anzeige

Ausstattung
- Gleichmäßige, helle Beleuchtung mit 3x 1,5 W LED
- Beleuchtung mit Dimm-Funktion
- Softlight
- Farbtemperatur: 3500 K
- Beleuchtungsstärke: 355 lux
- SilenceTaste
- AirFresh Intervall-Lüftung
- Fettfilterabdeckungen aus Edelstahl
- Metallfettfilter, spülmaschinengeeignet
- Sättigungsanzeige für Metallfettfilter

Betriebsart und Leistung
- Lüfterleistung nach EN 61591 bei Abluftbetrieb:
- Max. Normalstufe: 395m³/h
- Intensivstufe: 700 m³/h
- Bei Einsatz des separat erhältlichen Clean Air Umluftsets (Sonderzubehör) erreicht das Gerät im Umluftbetrieb folgende Werte:
-
- Lüfterleistung:
- Max. Normalstufe: 358m³/h
- Intensivstufe: 628m³/h
-
- Geräuschwerte:
- Max. Normalstufe: 60dB(A) re 1 pW
- Intensivstufe: 71 dB(A) re 1 pW
- Geräuschwerte nach EN 60704-2-13 bei Abluftbetrieb:
- Max. Normalstufe: 53dB(A) re 1 pW
- Intensivstufe: 69 dB(A) re 1 pW
- Geräusch min./max. Normalstufe: 41/53 dB
- 2 Hochleistungsgebläse
- Efficient Silent Drive Motor: leiser und effizienter Motor

Planungs- und Installationsinformation
- Schnellmontagebefestigung
- Gerätemaße (HxBxT): 426 x 898 x 290 mm
- Einbaumaße (HxBxT): 385 x 524 x 290 mm
- Abluftausgang Ø 150 mm
- Länge Anschlusskabel: 1.75 m mit Stecker
- Teleskopauszug ohne Blende. Verblendung mit Griffleiste (Sonderzubehör) oder mit Lichtleiste des Küchenmöbelherstellers.

Umwelt und Sicherheit
- Energieeffizienzklasse: B (auf einer Energieeffizienzklassen-Skala von A+++ bis D)
- Durchschnittlicher Energieverbrauch: 38.8 kWh/Jahr*
- Lüfter-Effizienzklasse: B*
- Beleuchtungs-Effizienzklasse: A*
- Fettfilter-Effizienzklasse: B*
- Gesamtanschlusswert: 146 W

* Gemäß EU-Regulierung Nr. 65/2014

N 70, FLACHSCHIRMHAUBE, 90 CM, EDELSTAHL
D49ML54X1

Maßzeichnungen

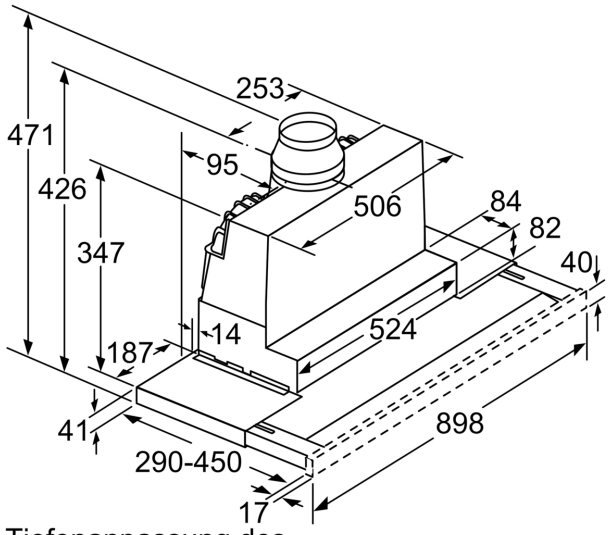

Tiefenanpassung des Filterauszuges bis 29 mm möglich

Maße in mm

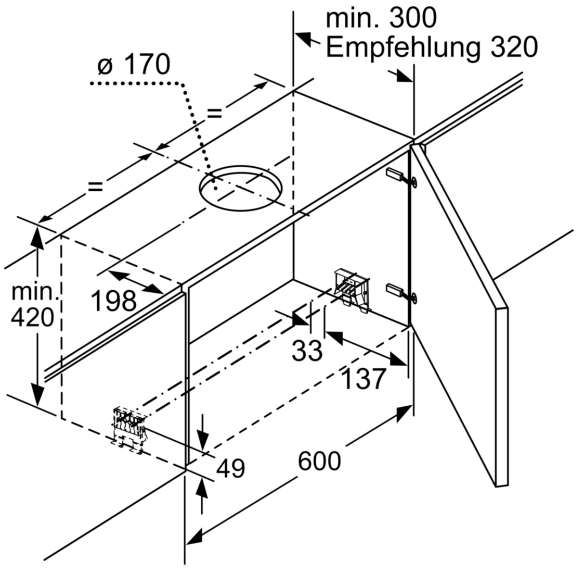

Maße in mm

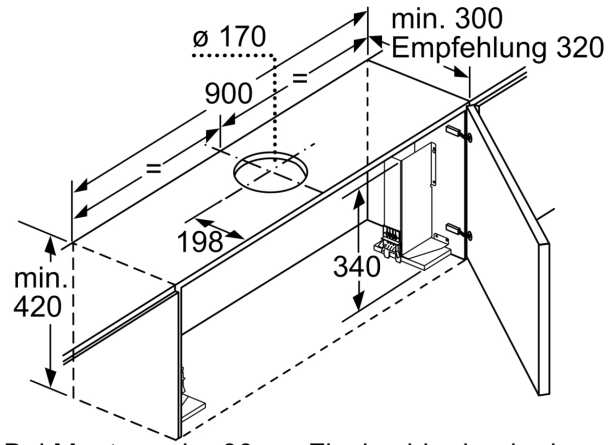

Bei Montage der 90 cm Flachschirmhaube in einen 90 cm breiten Oberschrank ist ein Montage-Set erforderlich. Die beiden Montage-winkel werden links und rechts im Möbel ver-schraubt. Montage nach Schablone.

Maße in mm

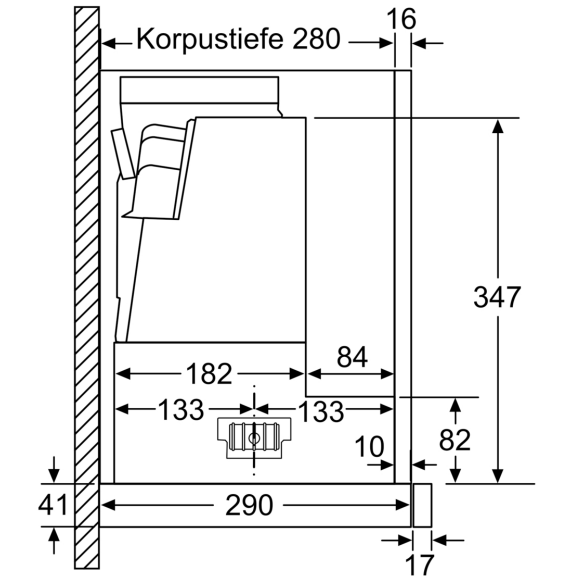

Maße in mm

Maßzeichnungen

