N 50, FLACHSCHIRMHAUBE, 60 CM, SILBERMETALLIC
D46ED22X1





Made in Germany

Sonderzubehör

Z51ITB1X4	Clean Air Aktivkohlefilter (Ersatz)
Z51ITI1X4	Clean Air Standard Umluftset
Z54TH60A1	Griffleiste mattschwarz
Z54TH60D1	Design-Griffleiste, schwarz + Edelstahl
Z54TH60N1	Griffleiste Edelstahl

Flachschirmhaube: Die Flachschirmhaube macht sich im Oberschrank praktisch unsichtbar und ist ideal für klare Küchenfronten

- √ Zubehör Dunstabzug: vervollständige deine Haube mit deinem separat erhältlichen Lieblingsgriff.
- √ Efficient Silent Drive: leistungsstarker und leiser Motor für mehr Ruhe in der Küche.
- √ Intensivstufe: steigert die Lüfterleistung bei starkem Kochdunst.
- √ LED-Licht: alles erleuchtet beim Kochen.
- √ Automatisches Nachlaufzeit: Der Lüfter läuft noch mehrere Minuten weiter, nachdem Sie sie ausgeschaltet haben.

Ausstattung

Technische Daten

Bauart: ..... Flachschirmhaube
Länge Anschlusskabel: ..... 175 cm
Nischenmaße für Installation (H x B x T): ..... 162 x 526.0 x 290 mm
Gerätehöhe: ..... 203 mm
Mindestabstand zur Kochstelle Elektro: ..... 430 mm
Mindestabstand zur Kochstelle Gas: ..... 650 mm
Nettogewicht: ..... 7.7 kg
Steuerung: ..... elektronisch
Anzahl der Leistungsstufen: ..... 3 Lüfterstufen und 1 Intensivstufe
Max. Gebläseleistung-Abluftbetrieb: ..... 268 m³/h
Lüfterleistung bei Intensivstufe Umluft: ..... 353 m³/h
Max. Gebläseleistung-Umluftbetrieb: ..... 263 m³/h
Lüfterleistung bei Intensivstufe Abluft: ..... 400 m³/h
Max. Luftmenge: ..... 268 m³/h
Anzahl der Lampen (Stck): 2
Geräusch: ..... 62 dB(A) re 1 pW
Durchmesser des Abluftstutzens: ..... 150 mm
Material des Fettfilters: ..... Aluminium waschbar
EAN-Nummer: 4242004251118
Anschlusswert: ..... 74 W
Absicherung: ..... 10 A
Spannung: ..... 220-240 V
Frequenz: ..... 50; 60 Hz
Steckerart: ..... Schuko-/Gardy.m.Erdung
Gerätetyp: ..... Integrierbar

4 242004 251118

N 50, FLACHSCHIRMHAUBE, 60 CM, SILBERMETALLIC
D46ED22X1

Ausstattung

Bauform
- 60 cm Flachschirmhaube, silbermetallic
- Zum Einbau in einen 60 cm breiten Oberschrank.
- Wahlweise Abluft- oder Umluftbetrieb
- Für Umluftbetrieb wird ein Standard Umluftset (Sonderzubehör) benötigt

Komfort
- Elektronische Steuerung seitlich
- Intensivstufen mit automatischer Rückstellung nach 6 Minuten
- Automatischer Gebläsenachlauf mit digitaler Anzeige

Ausstattung
- Gleichmäßige, helle Beleuchtung mit 2x 1,5 W LED
- Farbtemperatur: 3500 K
- Beleuchtungsstärke: 294 lux
- Kassette mit Alurahmen
- Metallfettfilter, spülmaschinengeeignet

Betriebsart und Leistung
- Lüfterleistung nach EN 61591 bei Abluftbetrieb:
- Max. Normalstufe: 268m³/h
- Intensivstufe: 400 m³/h
- Geräuschwerte nach EN 60704-2-13 bei Abluftbetrieb:
- Max. Normalstufe: 62dB(A) re 1 pW
- Intensivstufe: 69 dB(A) re 1 pW
- Geräusch min./max. Normalstufe: 49/62 dB
- 1 Hochleistungsgebläse
- Efficient Silent Drive Motor: leiser und effizienter Motor

Planungs- und Installationsinformation
- Gerätemaße (HxBxT): 203 x 598 x 290 mm
- Einbaumaße (HxBxT): 162 x 526 x 290 mm
- Abluftausgang Ø 150 mm
- Lieferung ohne Rückstauklappe
- Länge Anschlusskabel: 1.75 m mit Stecker
- Teleskopauszug ohne Blende. Verblendung mit Griffleiste (Sonderzubehör) oder mit Lichtleiste des Küchenmöbelherstellers.

Umwelt und Sicherheit
- Energieeffizienzklasse: A (auf einer Energieeffizienzklassen-Skala von A+++ bis D)
- Durchschnittlicher Energieverbrauch: 21 kWh/Jahr*
- Lüfter-Effizienzklasse: B*
- Beleuchtungs-Effizienzklasse: A*
- Fettfilter-Effizienzklasse: C*
- Gesamtanschlusswert: 74 W

* Gemäß EU-Regulierung Nr. 65/2014

N 50, FLACHSCHIRMHAUBE, 60 CM, SILBERMETALLIC
D46ED22X1

Maßzeichnungen

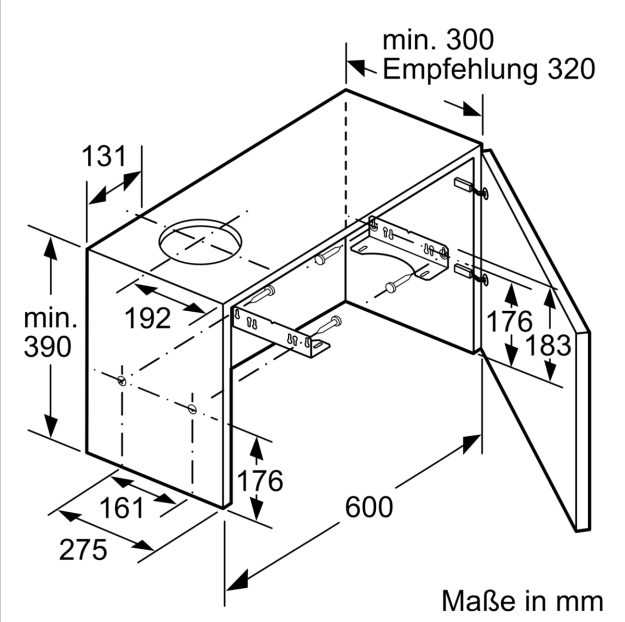

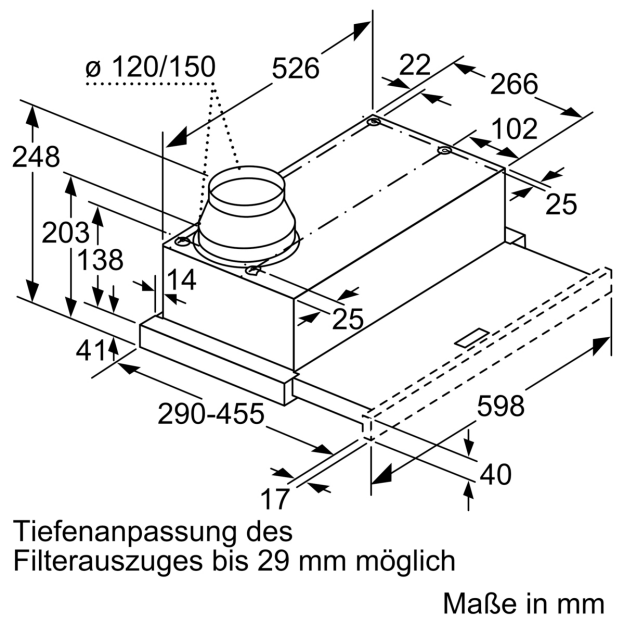

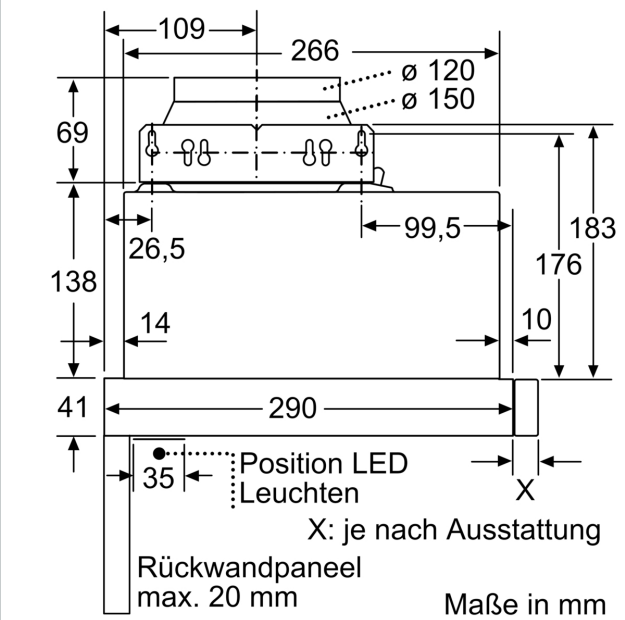

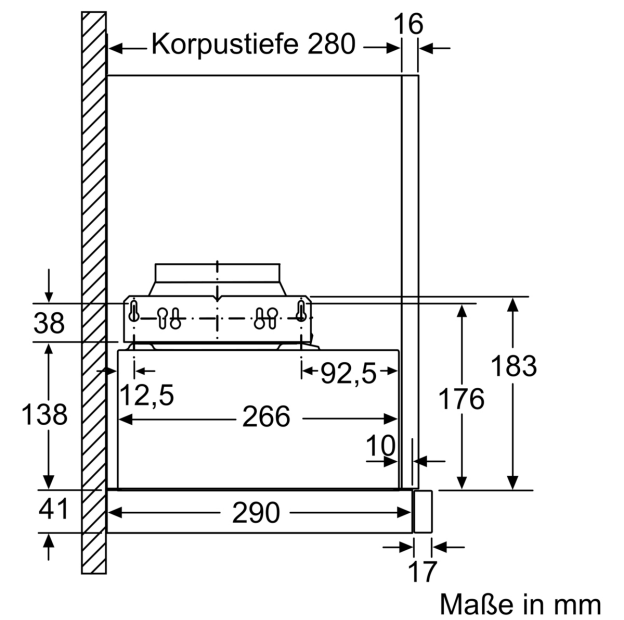

Maßzeichnungen

