N 30, FLACHSCHIRMHAUBE, 60 CM, SILBERMETALLIC
D46BR22X2





Made in Germany

Sonderzubehör

Z51ITB1X4	Clean Air Aktivkohlefilter (Ersatz)
Z51ITI1X4	Clean Air Standard Umluftset
Z54TH60A1	Griffleiste mattschwarz
Z54TH60N1	Griffleiste Edelstahl

Die leistungsstarke Flachschirmhaube für eine fast unsichtbare Platzierung im Oberschrank.

- √ LED-Licht: alles erleuchtet beim Kochen.
- √ Integriertes On/Off – die Flachschirmhaube startet automatisch durch Herausziehen und stoppt durch Zurückschieben
- √ Zubehör Dunstabzug: vervollständige deine Haube mit deinem separat erhältlichen Lieblingsgriff.

Ausstattung

Technische Daten

Bauart:	Flachschirmhaube
Länge Anschlusskabel:	175 cm
Nischenmaße für Installation (H x B x T):	162 x 526.0 x 290 mm
Höhe des Kamins:	GENERAL.N_A mm
Gerätehöhe:	203 mm
Mindestabstand zur Kochstelle Elektro:	430 mm
Mindestabstand zur Kochstelle Gas:	650 mm
Nettogewicht:	8.3 kg
Steuerung:	mechanisch
Anzahl der Leistungsstufen:	3
Max. Gebläseleistung-Abluftbetrieb:	394 m³/h
Max. Gebläseleistung-Umluftbetrieb:	238 m³/h
Max. Luftmenge:	394 m³/h
Anzahl der Lampen (Stck):	2
Geräusch:	68 dB(A) re 1 pW
Durchmesser des Abluftstutzens:	150 mm
Material des Fettfilters:	Aluminium waschbar
EAN-Nummer:	4242004289722
Anschlusswert:	108 W
Absicherung:	10 A
Spannung:	220-240 V
Frequenz:	50 Hz
Steckerart:	Schuko-/Gardy.m.Erdung
Gerätetyp:	Integrierbar

4 242004 289722

N 30, FLACHSCHIRMHAUBE, 60 CM, SILBERMETALLIC D46BR22X2

Ausstattung

Design:
- Flachschirmhaube, silbermetallic
- Zum Einbau in einen 60 cm breiten Oberschrank.
- Wahlweise Abluft- oder Umluftbetrieb

Wichtigste Eigenschaften:
- Kondensatormotor
- Gleichmäßige, helle Beleuchtung mit 2x 1,5 W LED
- Farbtemperatur: 3500 K
- Beleuchtungsstärke: 131 lux
- 2 Metallfettfilter

Komfortfunktionen:
- Wippschalter
- 3 Leistungsstufen

Komfort bei der Reinigung:
- Metallfettfilter, spülmaschinengeeignet

Leistung Abluft:
- Gemäß EN 61591 und EN/IEC 60704-2-13 kann das Gerät im Abluftbetrieb folgende Werte erreichen:
- Leistungsstufe 1: Lüfterleistung 276 m3/h; Geräuschwert 61 dB(A) re1pW
- Leistungsstufe 2: Lüfterleistung 336 m3/h; Geräuschwert 65 dB(A) re1pW
- Leistungsstufe 3: Lüfterleistung 394 m3/h; Geräuschwert 68 dB (A) re1pW
- Energieeffizienzklasse: C (auf einer Energieeffizienzklassen-Skala von A+++ bis D)
- Durchschnittlicher Energieverbrauch: 57.3 kWh/Jahr*
- Lüfter-Effizienzklasse: D*
- Beleuchtungs-Effizienzklasse: A*
- Fettfilter-Effizienzklasse: B*

Leistung Umluft:
- Für Umluftbetrieb wird ein Standard Umluftset (Sonderzubehör) benötigt
- Nach EN 61591 und EN/ IEC 60704-2-13 erreicht das Gerät folgende Werte im Umluftbetrieb mit dem Clean Air Standard Umluft-Set (erhältlich als Sonderzubehör):
- Leistungsstufe 1: Lüfterleistung: 190 m3/h; Geräuschwert: 66 dB(A) re1pW
- Leistungsstufe 2: Lüfterleistung: 220 m3/h; Geräuschwert: 69 dB(A) re1pW)
- Leistungsstufe 3: Lüfterleistung: 238 m3/h; Geräuschwert: 71 dB (A) re1pW)

Technische Daten und Nachhaltigkeit:
- Angaben zum Verbrauch:
- Gesamtanschlusswert: 108 W
- Spannung: 220 - 240 V
- Nachhaltigkeit:
- Made in Germany: hergestellt in einer CO2-neutralen

Produktionsanlage

Informationen zur Planung und Installation:
- Gerätemaße (HxBxT): 203 x 598 x 290 mm
- Einbaumaße (HxBxT): 162 x 526 x 290 mm
- Länge Anschlusskabel: 1.75 m mit Stecker
- Abluftausgang Ø 150 mm
- Teleskopauszug ohne Blende. Verblendung mit Griffleiste (Sonderzubehör) oder mit Lichtleiste des Küchenmöbelherstellers.

N 30, FLACHSCHIRMHAUBE, 60 CM, SILBERMETALLIC
D46BR22X2

Maßzeichnungen

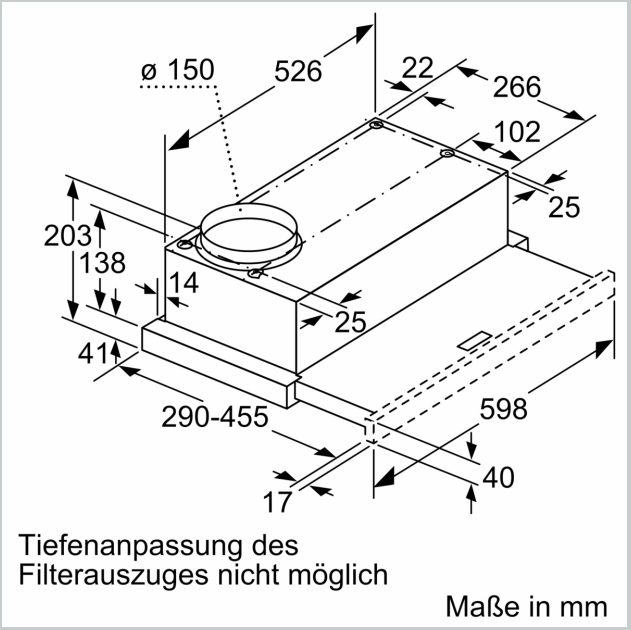

Tiefenanpassung des Filterauszuges nicht möglich

Maße in mm

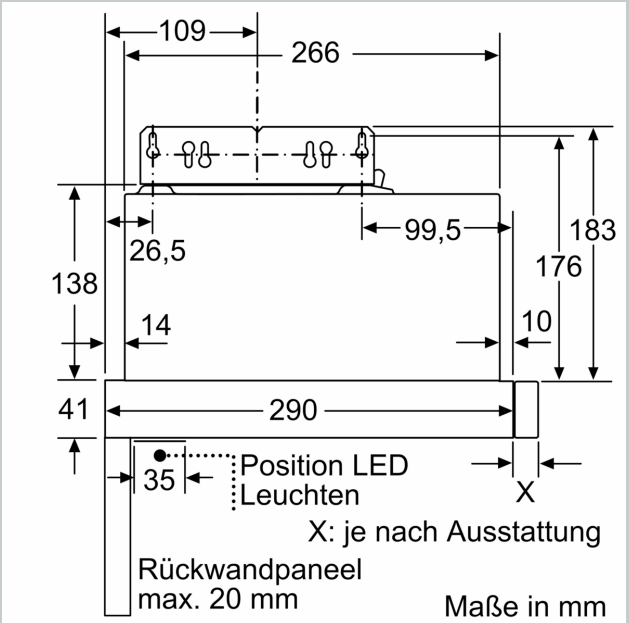

Maße in mm

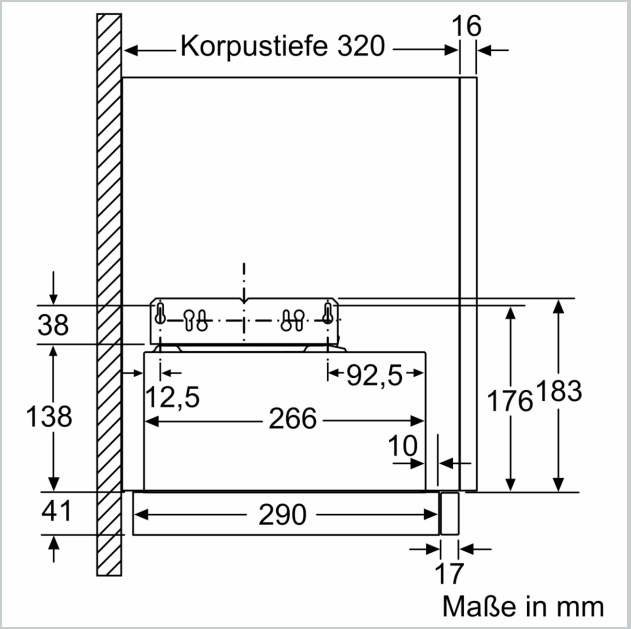

Maße in mm

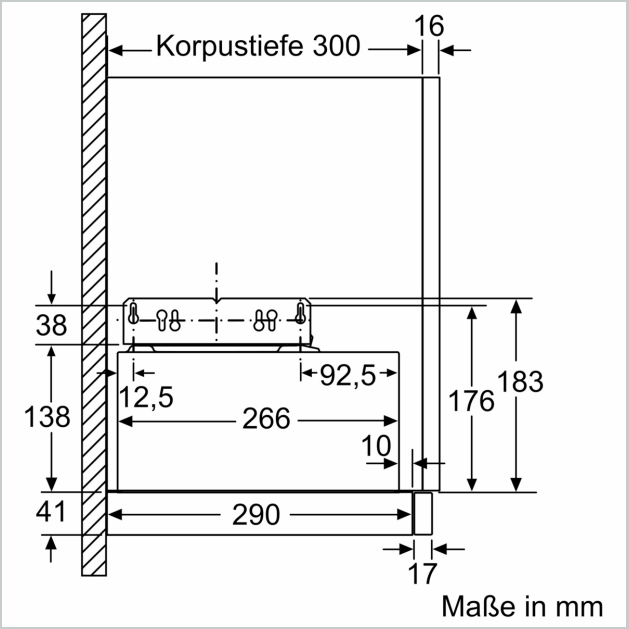

Maße in mm

Maßzeichnungen

