Serie 6, Einbau Mikrowelle mit Heißluft, 60 x 45 cm, Schwarz CMA485GB2



accent|line

Die Einbau-Mikrowelle fur die 45cm Nische: so können Sie Ihre Gerichte extraschnell auftauen, aufwärmen und perfekt zubereiten.

- **Heißluft**: perfekte Ergebnisse auf einer Ebene dank optimaler Wärmeverteilung.
- **AutoPilot 15**: jedes Gericht gelingt perfekt durch 15 voreingestellte Automatikprogramme.
- **Weiße LCD-Display-Steuerung**: Einfach zu bedienen durch direkten Zugriff auf Zusatzfunktionen, Temperaturempfehlung und Temperaturanzeige.
- **Versenkknebel**: Für eine leicht zu reinigende Front und ein elegantes Design.
- **Edelstahl Innenraum**: leicht zu reinigender Innenraum dank glatter Oberflächen und keinerlei scharfen Kanten.

Technische Daten

Zusatzfunktionen:	Kombinationsbetrieb mit Mikrowelle
Steuerung:	elektronisch
Abmessungen des Gerätes (H x B x T):	454x594x570 mm
Abmessungen des Garraumes:	220 x 420 x 420 mm
Länge Anschlusskabel:	180 cm
Nettogewicht:	36.3 kg
Bruttogewicht:	41.8 kg
EAN-Nummer:	4242005478071
Max. Mikrowellenleistung:	900 W
Anschlusswert:	3350 W
Absicherung:	16 A
Spannung:	220-230 V
Frequenz:	50 Hz
Steckerart:	Schuko-/Gardy mit Erdung
Integriertes Zubehör:	1 x Rost

4 242005 478071

Integriertes Zubehör

1 x Rost

Sonderzubehör

HEZ915003 Glasbräter 5,4 l

Serie 6, Einbau Mikrowelle mit Heißluft, 60 x 45 cm, Schwarz CMA485GB2

Die Einbau-Mikrowelle fur die 45cm Nische: so können Sie Ihre Gerichte extraschnell auftauen, aufwärmen und perfekt zubereiten.

Mikrowelle und Heizart

- Einbau-Mikrowelle mit Heißluftfunktion mit den Heizarten: Mikrowelle, Heißluft, Umluftgrill, Großflächengrill, Warmhalten
- Max. Leistung: 900 W; 5 Mikrowellen-Leistungsstufen: 90 W, 180 W, 360 W, 600 W, 900 W
- Temperaturregelung von 40 °C - 230 °C
- Grill 1.75 kW
- Grill mit Mikrowellen-Leistungsstufen 90 W, 180 W, 360 W, 600 W kombinierbar
- Mikrowelle einzeln oder in Kombination nutzbar
- Garraumvolumen: 44 l

Design

- Garraum aus Edelstahl mit Glasboden

Reinigung

- Reinigungsunterstützung (Reinigungshilfe): Leichte Verschmutzungen entfernen mit Wasserdampf und Spülmittel.

Komfort

- LCD-Display
- Elektronik-Uhr
- Drehwähler, Runde Bedienknebel, Starttaste, TouchControl-Bedienung, Versenkknebel
- Leicht-Bedien-Konzept: besonders einfaches, problemloses Einstellen
- AutoPilot 15 Programme
- 4 Auftau- und 3 Garprogramme im Mikrowellenbetrieb, 8 Programme für Kombinationsbetrieb
- Schnellaufheizung: Schnell zur Zieltemperatur ohne höheren Energieverbrauch
- LED-Innenbeleuchtung
- Edelstahl-Lüfterrad
- Backofengriff aus Aluminium
- Bedienung über Sensortasten

Zubehör

- Rost

Umwelt und Sicherheit

- Kindersicherung
- Sicherheitsabschaltung
- Türkontaktschalter
- Kühlgebläse

Technische Info

- Länge des Anschlusskabels: 180 cm
- Gesamtanschlusswert Elektro: 3.35 kW
- Nennspannung: 220 - 230 V
- Geeignet für 60 cm breite Hochschränke

Maße

- Gerätemaße (HxBxT): 454 x 594 x 570mm
- Nischenmaße (HxBxT): 458 mm x 560 mm x 550 mm
- Um die technische und optische Kompatibilität zu gewährleisten, empfehlen wir Ihnen, Komplementär-Produkte innerhalb der Produktserie Serie 6 zu wählen, um die bestmögliche Einbausituation Ihrer Einbaugeräte zu gewährleisten.
- „Maße und Einbauhinweise zu diesem Gerät gemäß technischer Zeichnung beachten“

Serie 6, Einbau Mikrowelle mit Heißluft, 60 x 45 cm, Schwarz
CMA485GB2

Maße in mm

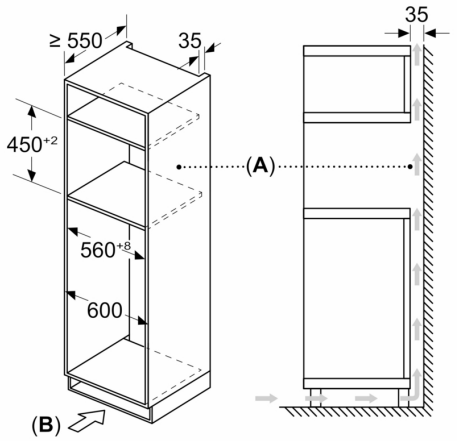

A: Rückwand offen

B: Belüftung im Sockel ≥ 100 cm²

Maße in mm

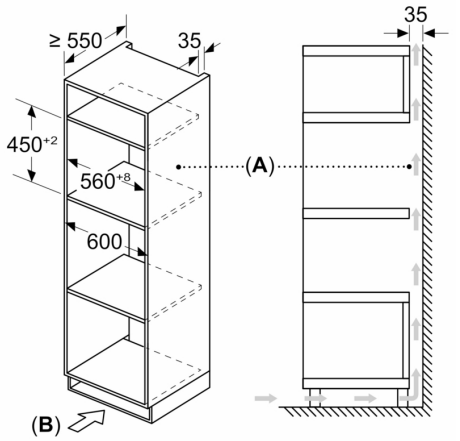

A: Rückwand offen

B: Belüftung im Sockel ≥ 100 cm²

Maße in mm

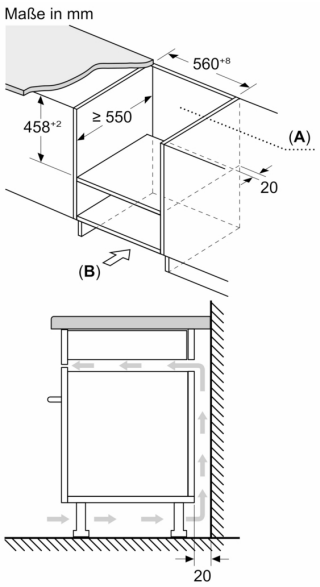

A: Rückwand offen

B: Belüftung im Sockel ≥ 100 cm²

Maße in mm

