SIEMENS

iQ500, Einbau Mikrowelle mit Heißluft, 60 x 45 cm, Edelstahl CM585AGS0

- ✓ Schnellaufheizung: schneller zur gewünschten Backtemperatur.
- ✓ lightControl: beleuchteter Bedienknebel für eine intuitive Bedienung.

Zusatzfunktion: ..... Kombinationsbetrieb mit Mikrowelle
Steuerung: ..... elektronisch
Abmessungen des Gerätes: ..... 454x594x570 mm
Abmessungen des Garraumes: ..... 220 x 420 x 420 mm
Länge Anschlusskabel: ..... 180.0 cm
Nettogewicht: ..... 36.5 kg
Bruttogewicht: ..... 41.3 kg
EAN-Nummer: 4242003865446
Maximale Mikrowellenleistung: ..... 900 W
Anschlusswert: ..... 3350 W
Absicherung: ..... 16 A
Spannung: ..... 220-230 V
Frequenz: ..... 50 Hz
Steckerart: ..... Schuko-/Gardy mit Erdung
Integriertes Zubehör: ..... 1 x Rost

4 242003 865446

1 x Rost

HZ317000	Pizzaform, emailliert
HZ86D000	Dampfgareinsatz für Mikrowellengeräte
HZ915003	Glasbräter 5,4 L

SIEMENS

iQ500, Einbau Mikrowelle mit Heißluft, 60 x 45 cm, Edelstahl CM585AGS0

Mikrowelle und Heizart

Design
- lightControl: beleuchteter Bedienknebel

Komfort
- cookControl 15 Programme
- Schnellaufheizung
- LED-Innenbeleuchtung
- Edelstahl-Lüfterrad
- Klapptür

Zubehör
- 1 x Rost

Umwelt und Sicherheit
- Kindersicherung
- Sicherheitsabschaltung Türkontaktschalter
- Kühlgebläse

Technische Info:
- Länge Netzkabel: 180 cm
- Gesamtanschlusswert Elektro: 3.35 kW
- Nennspannung: 220 - 230 V
- Einbau auch in Hochschränke möglich

Maße
- Gerätemaße (HxBxT): 454 x 594 x 570mm
- Nischenmaße (HxBxT): 458 mm x 560 mm x 550 mm
- „Maße und Einbauhinweise zu diesem Gerät gemäß technischer Zeichnung beachten“

SIEMENS
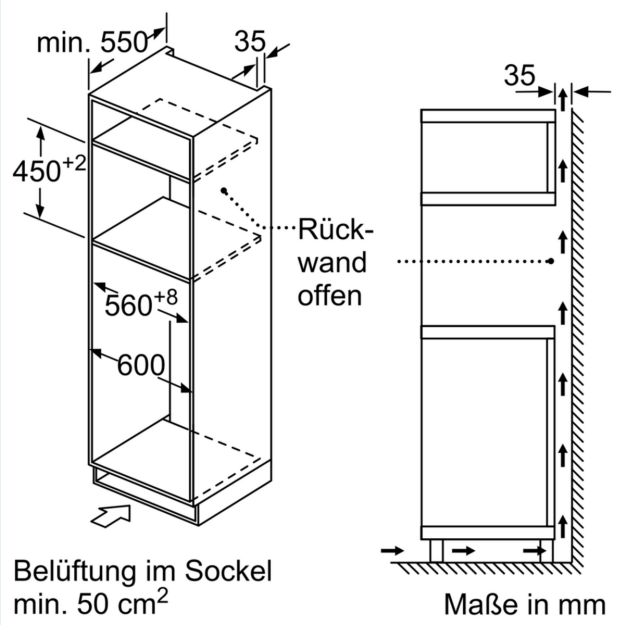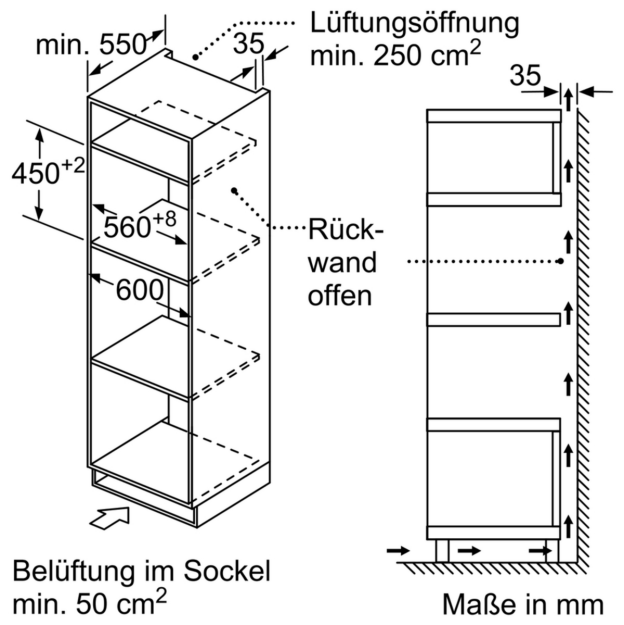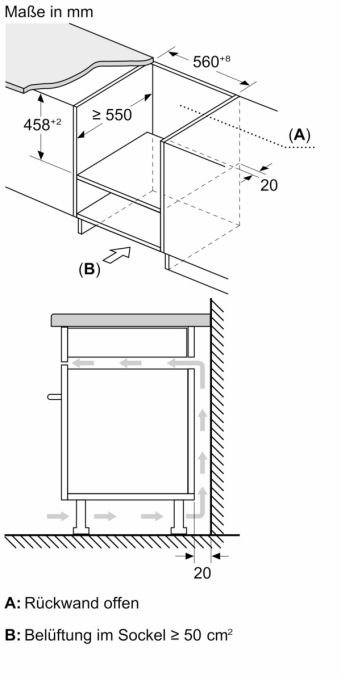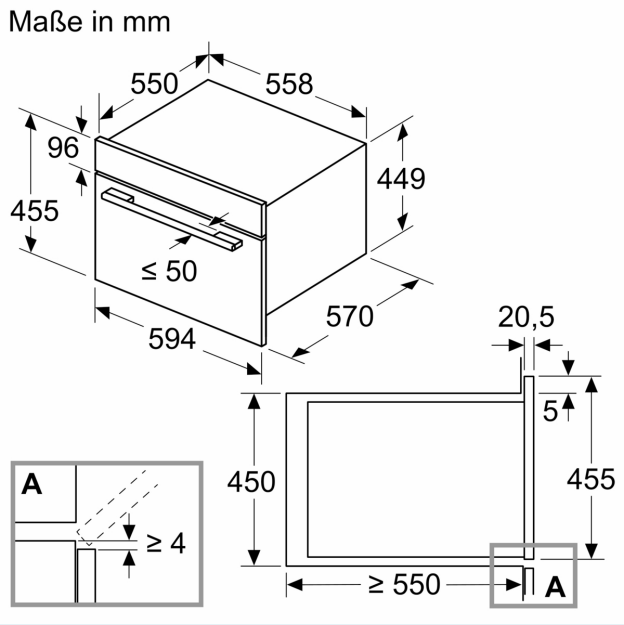
iQ500, Einbau Mikrowelle mit Heißluft, 60 x 45 cm, Edelstahl CM585AGS0