SIEMENS

iQ500, Einbau Mikrowelle mit Heißluft, Schwarz, Edelstahl CM485AGB1



studioLine

45 cm hohe Einbau-Mikrowelle zum Auftauen, Aufwärmen oder Zubereiten von Gerichten innerhalb kürzester Zeit.

- ✓ Schnellaufheizung: schneller zur gewünschten Backtemperatur.
- ✓ lightControl: beleuchteter Bedienknebel für eine intuitive Bedienung.
- ✓ Heißluft: für optimale Backergebnisse dank guter Wärmeverteilung.
- ✓ Wattleistung bis 900 Watt: zeitsparend und leistungsstark.

Integriertes Zubehör

1 x Rost

Sonderzubehör

HZ915003 Glasbräter 5,4 L

Ausstattung

Technische Daten

Zusatzfunktion: ..... Kombinationsbetrieb mit Mikrowelle
Steuerung: ..... elektronisch
Abmessungen des Gerätes: ..... 454x594x570 mm
Abmessungen des Garraumes: ..... 220 x 420 x 420 mm
Länge Anschlusskabel: ..... 180 cm
Nettogewicht: ..... 36.3 kg
Bruttogewicht: ..... 41.8 kg
EAN-Nummer: 4242003960516
Maximale Mikrowellenleistung: ..... 900 W
Anschlusswert: ..... 3350 W
Absicherung: ..... 16 A
Spannung: ..... 220-230 V
Frequenz: ..... 50 Hz
Steckerart: ..... Schuko-/Gardy mit Erdung
Integriertes Zubehör: ..... 1 x Rost

4 242003 960516

SIEMENS

iQ500, Einbau Mikrowelle mit Heißluft, Schwarz, Edelstahl CM485AGB1

Ausstattung

Mikrowelle und Heizart
- Einbau-Mikrowelle mit Heißluftfunktion mit den Heizarten: Mikrowelle, Heißluft, Umluftgrill, Großflächengrill, Warmhalten
- Max. Leistung: 900 W; 5 Mikrowellen-Leistungsstufen: 90 W, 180 W, 360 W, 600 W, 900 W
- Temperaturregelung von 40 °C - 230 °C
- Grill 1.75 kW
- Grill mit Mikrowellen-Leistungsstufen 90 W, 180 W, 360 W, 600 W kombinierbar
- Mikrowelle einzeln oder in Kombination nutzbar
- Garraumvolumen: 44 l

Design
- lightControl: beleuchteter Bedienknebel
- Garraum aus Edelstahl mit Glasboden

Reinigung
- humidClean (Reinigungshilfe): Leichte Verschmutzungen entfernen mit Wasserdampf und Spülmittel.

Komfort
- LCD-Display
- Elektronik-Uhr
- lightControl: beleuchteter Drehwähler, Runde Bedienknebel, Starttaste, touchControl-Bedienung
- Leicht-Bedien-Konzept: besonders einfaches, problemloses Einstellen
- cookControl 15 Programme
- 4 Auftau- und 3 Garprogramme im Mikrowellenbetrieb, 8 Programme für Kombinationsbetrieb
- Schnellaufheizung: Schnell zur Zieltemperatur ohne höheren Energieverbrauch
- LED-Innenbeleuchtung
- Edelstahl-Lüfterrad
- Klapptür
- Metallgriff
- Bedienung über Sensortasten

Zubehör
- Rost

Umwelt und Sicherheit
- Kindersicherung
- Sicherheitsabschaltung
- Türkontaktschalter
- Kühlgebläse

Technische Info
- Länge des Anschlusskabels: 180 cm
- Gesamtanschlusswert Elektro: 3.35 kW
- Nennspannung: 220 - 230 V
- Einbau in Hochschränke möglich

Maße
- Gerätemaße (HxBxT): 454 x 594 x 570mm
- Nischenmaße (HxBxT): 458 mm x 560 mm x 550 mm
- Um die technische und optische Kompatibilität zu gewährleisten, empfehlen wir Ihnen, Komplementär-Produkte innerhalb der Produktserie IQ500 zu wählen, um die bestmögliche Einbausituation Ihrer Einbaugeräte zu gewährleisten.
- „Maße und Einbauhinweise zu diesem Gerät gemäß technischer Zeichnung beachten“

SIEMENS

iQ500, Einbau Mikrowelle mit Heißluft, Schwarz, Edelstahl
CM485AGB1

Maßzeichnungen

Maße in mm

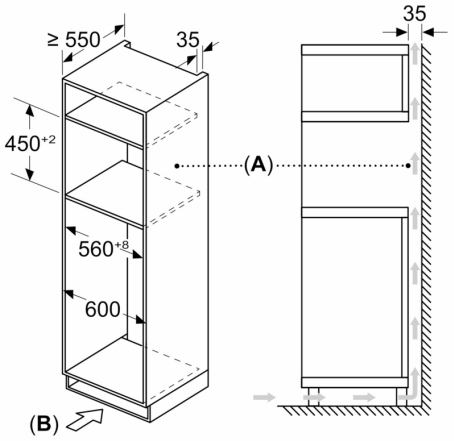

A: Rückwand offen

B: Belüftung im Sockel ≥ 100 cm²

Maße in mm

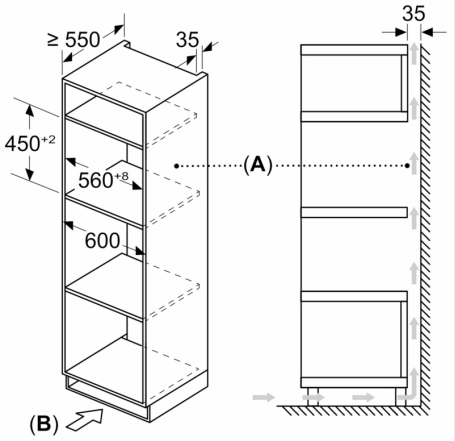

A: Rückwand offen

B: Belüftung im Sockel ≥ 100 cm²

Maße in mm

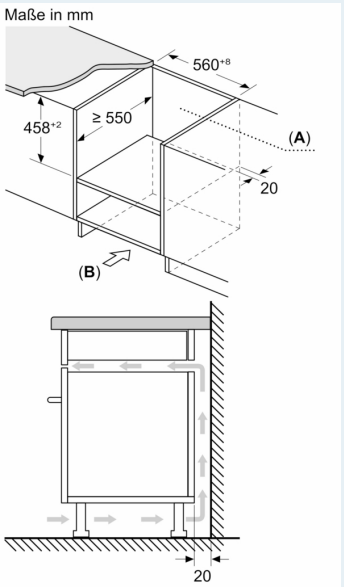

A: Rückwand offen

B: Belüftung im Sockel ≥ 100 cm²

Maße in mm

