Elektrokochfeld, 60 cm, Schwarz
CM33055

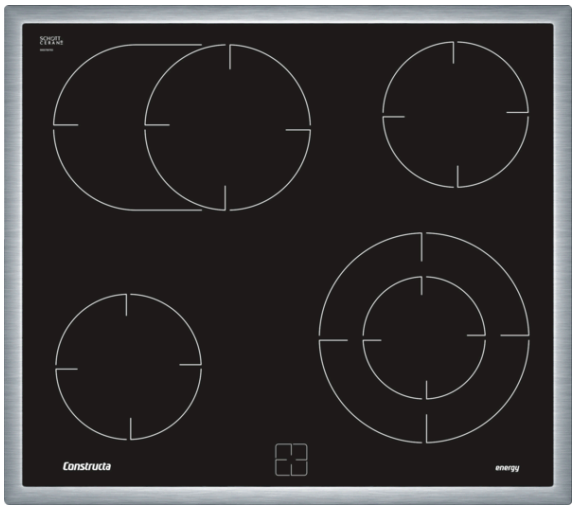

CM33055

Design:

- umlaufender Rahmen in Edelstahl
- 60 cm breit

Komfort:

- 4 HighSpeed-Kochzonen, davon
- 1 Zweikreis-Kochzone
- 1 Bräterzone
- Knebel

Umwelt und Sicherheit:

- Restwärmeanzeige je Kochzone

Maße:

- min. Arbeitsplattenstärke: 20 mm
- Gesamtanschlußwert 7000 W
- Kochzonen:

  vorne links: Ø 145 mm, 1.2 kW

  hinten links: Ø 170 mm, 265 mm, 1.6 kW, 2.4 kW

  vorne rechts: Ø 210 mm, 120 mm, 2.2 kW, 0.75 kW

  hinten rechts: Ø 145 mm, 1.2 kW

Integriertes Zubehör

4242004162827

Constructa

Elektrokochfeld, 60 cm, Schwarz
CM33055

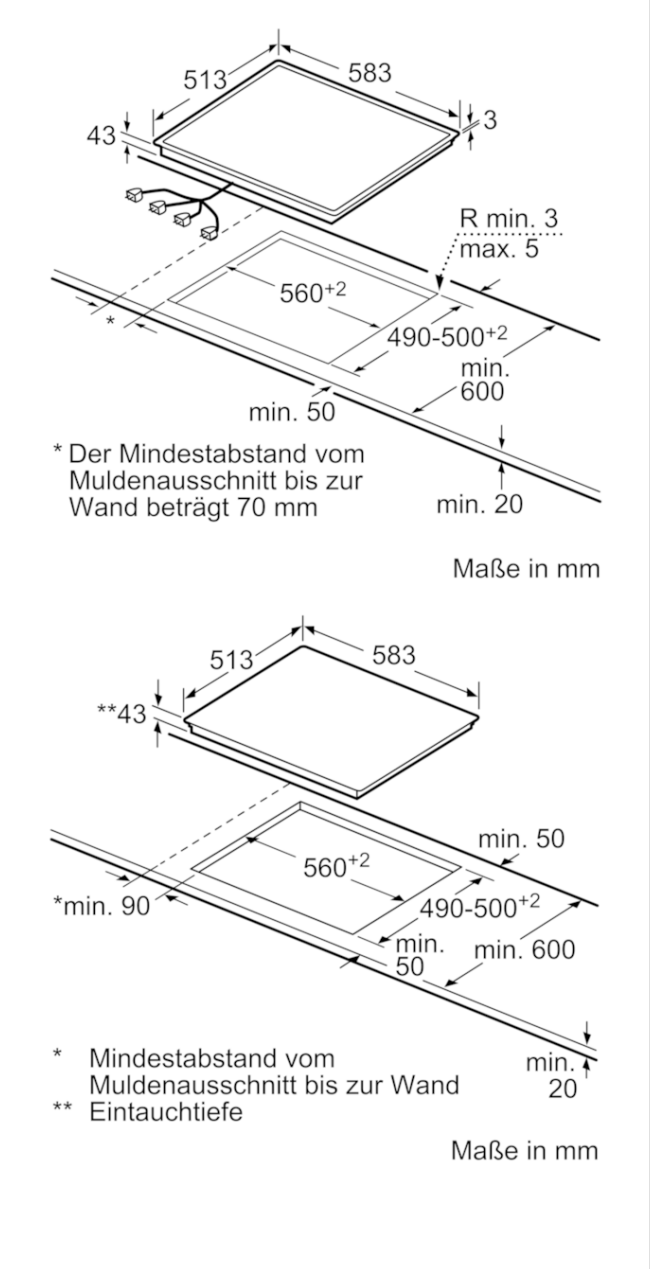

Ausstattungsmerkmale
Gerätetyp: Kochfeld Glaskeramik
Bauform: Eingebaut
Energiequelle: Elektro
Anzahl der Kochzonen, die gleichzeitig benutzt werden können: 4
Nischenmaße (H x B x T) (mm): 43 x 560-560 x 490-500
Gerätebreite (mm): 583
Abmessungen des Gerätes (mm): 43 x 583 x 513
Abmessungen des verpackten Gerätes (mm): 100 x 750 x 590
Nettogewicht (kg): 7,360
Bruttogewicht (kg): 8,2
Restwärmeanzeige: Getrennt
Lage der Steuerung: Extern
Art der Steuerung: mit Einbaubacköfen/-herden kombiniert
Hauptoberflächenmaterial: Glaskeramik
Oberflächenfarbe: Edelstahl, Schwarz
Rahmenfarbe: Edelstahl
Approbationszertifikate: CE, VDE
EAN-Nummer: 4242004162827

Verbrauchs und Anschlusswerte
Elektroanschlusswert (W): 7000
Gasanschlusswert (W):
Absicherung (A):
Spannung (V): 220-240
Frequenz (Hz): 60; 50

erstellt am 2019-10-29