N 90, EINBAU-KAFFEEVOLLAUTOMAT, EDELSTAHL CL4TT11N0



- √ Premium 6.8” Full Touch TFT Display: einfach zu bedienende und intuitive Benutzeroberfläche für maximalen Komfort.
- √ Coffee World: brühen Sie internationale Kaffeespezialitäten bequem in Ihrer eigenen Küche auf.
- √ Aroma Select: ein Aromaprofil, das Ihrem persönlichen Geschmack entspricht.
- √ Home Connect: entdecke vernetzte Hausgeräte, die den Alltag erleichtern.
- √ Automatische Milchsystemreinigung: verabschieden Sie sich vom lästigen Reinigungsarbeiten und freuen Sie sich über ein sauberes System nach jedem Getränk.

Ausstattung

Technische Daten

Bauform: ..... Einbau
Aufschäumdüse: ..... Nein
Anzeige: ..... Ja
Wassersicherheitssystem: ..... Nein
Portionsgröße: ..... Alle Tassen
Abmessungen des Gerätes: ..... 455x596x385 mm
Abmessungen des verpackten Gerätes: ..... 540x560x670 mm
Nischenmaße für Installation (H x B x T): ..... 449x558x376 mm
EAN-Nummer: 4242004261735
Absicherung: ..... 10 A
Spannung: ..... 220-240 V
Frequenz: ..... 50/60 Hz
Steckerart: ..... Schuko-/Gardy.m.Erdung
Integriertes Zubehör: ..... 1 x Montageschrauben, 1 x Milchbehälter, 1 x Teststreifen f. Wasserhärtegrad-Bestimmg, 1 x Verbindungsschlauch zu Milchdüse, 1 x Milchsteigrohr, 1 x Welcome-Box

4 242004 261735

N 90, EINBAU-KAFFEEVOLLAUTOMAT, EDELSTAHL
CL4TT11N0

Ausstattung

Geschmack
- Bezug von warmer Milch, Milchschaum und heißem Wasser
- aromaSelect – 3 verschiedene Aroma-Profile (mild-ausgewogen-markant)
- Milchanteil für klassische Milchmischgetränke anpassbar
- Intelligente Aromaanpassung - Kaffeemanagement basierend auf Stärke und Getränkegröße
- aromaDouble Shot – reduzierter Bitterstoffgehalt in großen Getränken durch zwei Brühvorgänge

Komfort
- Favoriten: speichern Sie bis zu 30 personalisierte Getränke
- Kannenfunktion
- Kaffeeauslauf höhenverstellbar (bis zu 15 cm (max) hohe Gläser)
- Entnehmbarer Wassertank (2.4 l)

Leistung
- ceramDrive – geräuscharmes Premiummahlwerk aus verschleißfreier Keramik
- Wasserpumpe mit 19 bar Druck

Hygiene
- autoMilk Clean – automatische Dampfreinigung nach jedem Getränk
- calc'nClean – automatisches Reinigungs- und Entkalkungsprogramm
- Entnehmbare Brüheinheit: einfaches und hygienisches Reinigen
- Tropfschale und Kaffeesatzbehälter entnehmbar und spülmaschinengeeignet
- Erinnert rechtzeitig an Reinigung, Entkalkung und Wasserfilterwechsel

Home Connect
- Fernzugriff: bedienen Sie Ihr Gerät von überall aus
- Zusätzliches Kaffee Know-how
- Software Update – immer der aktuelle Softwarestatus
- Online Support
- Sicherheit: Sicherheit steht bei Home Connect an erster Stelle. Die Home Connect App wurde vom TÜV IT überprüft und zertifiziert. Und der verschlüsselte Datenaustausch über das Home Connect Protokoll schützt vor unerwünschten Zugriffen.

Sonstiges
- Integrierter Milchbehälter 0,7l
- 400 g Bohnenbehälter mit Aromaschutzdeckel
- Mahlgrad mehrstufig einstellbar
- Kindersicherung

Zubehör
- Weiteres mitgeliefertes Zubehör: Teststreifen zur Wasserhärtegradbestimmung

Maßzeichnungen

Maße in mm

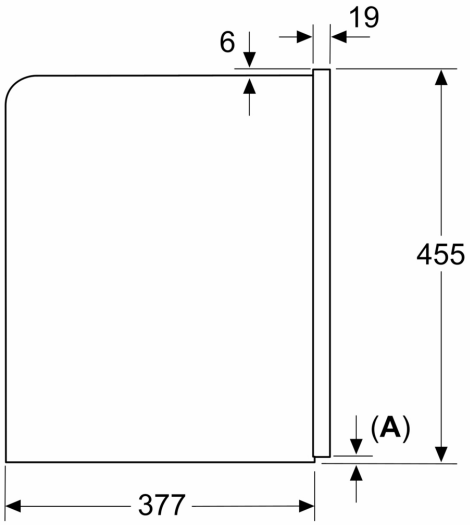

A: 7,5 mm

Maße in mm

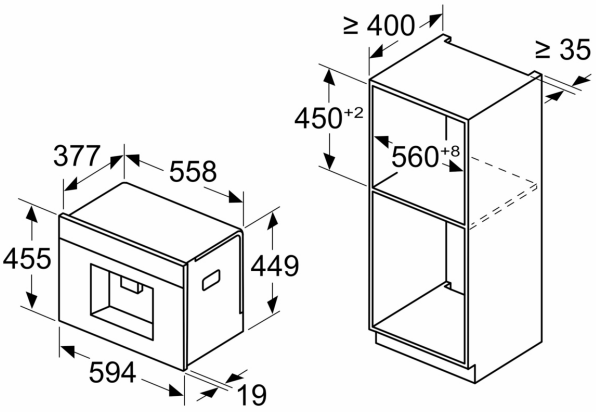

Bohnen- und Wasserbehälter werden von vorne entfernt
Empfohlene Installationshöhe 950–1450 mm

Maße in mm
Eckeinbau links

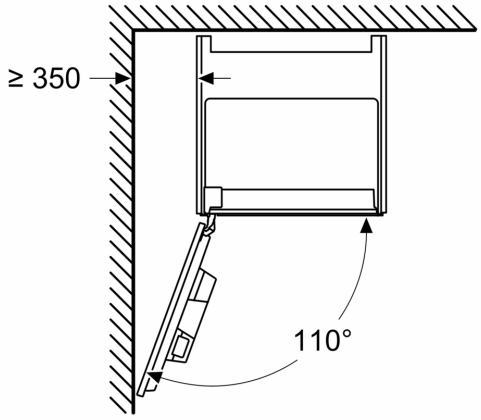

Bei Verwendung des 92°-Scharnierbegrenzers beträgt der min. Abstand zur Wand nur 100 mm

Maße in mm

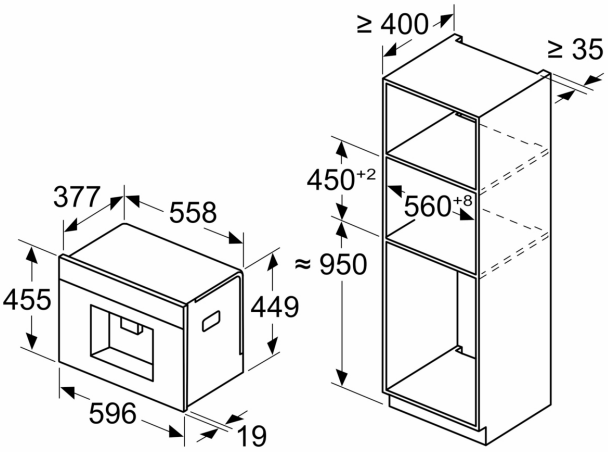

Bohnen- und Wasserbehälter werden von vorne entfernt
Empfohlene Installationshöhe 950–1450 mm