# Serie 8, Dampfgarer, 60 x 45 cm, Schwarz
# CDG714XB1



## Der Dampfgarer mit digitalem Bedienring und TFT-Touchdisplay: Speisen werden besonders schonend gegart, Aroma und Vitamine bleiben erhalten. Zusätzlich kann Home Connect bei der Bedienung über die App genutzt werden.

- **Der digitale Bedienring**: Die einfache und innovative Art, deinen Backofen zu bedienen.
- **TFT-Touchdisplay**: digitaler Bedienring und TFT-Touchdisplay – das innovative Duo für einfachste Bedienung.
- **Dampfgaren für eine sanfte und gesunde Zubereitung von Speisen.**
- **Abschaltautomatik**: Der Garvorgang wird automatisch beendet, sobald das Gericht fertig ist.
- **Rezeptewelt**: Köstliche Inspirationen, ganz nach deinem Geschmack.

### Integriertes Zubehör

gelocht, 1 x Dampfbehälter, ungelocht, Größe L, 1 x Schwamm

### Sonderzubehör

| | |
|---|---|
| HEZ32WA00 | Kabelloses Speisenthermometer |
| HEZ617000 | Pizzaform, emailliert |
| HEZ660050 | Verblendleiste für Sockel |
| HEZ660060 | Fachbodenverblendung |
| HEZ915003 | Glasbräter 5,4 l |

### Technische Daten

Steckerart: ..... Schuko-/Gardy mit Erdung
Frequenz: ..... 50; 60 Hz
Spannung: ..... 220-240 V
Absicherung: ..... 10 A
Anschlusswert: ..... 1750 W
EAN-Nummer: ..... 4242005325870
Länge Anschlusskabel: ..... 150 cm
Nettogewicht: ..... 21.2 kg
Material der Tür: ..... Glas
Material der Blende: ..... Glas
Abmessungen des verpackten Gerätes: ..... 530x655x700 mm
Abmessungen des Gerätes (H x B x T): ..... 455x594x548 mm
Nischenmaße für Installation (H x B x T): .... 450-455 x 560-568 x 550 mm
Türöffnung: ..... Klapptür
Bauform: ..... Einbau
Integriertes Zubehör: ..... 1 x Dampfbehälter, gelocht, Größe L, 1 x Dampfbehälter, ungelocht, Größe L, 1 x Schwamm

4 242005 325870

# Serie 8, Dampfgarer, 60 x 45 cm, Schwarz
# CDG714XB1

## Der Dampfgarer mit digitalem Bedienring und TFT-Touchdisplay: Speisen werden besonders schonend gegart, Aroma und Vitamine bleiben erhalten. Zusätzlich kann Home Connect bei der Bedienung über die App genutzt werden.

**Backofentyp und Heizart**
- Garraumvolumen: 38 l

**Zubehörträger / Auszugssystem:**
- Einschubebenen: 3

**Design**
- TouchControl-Bedienung
- Digitaler Bedienring
- Garraum: Edelstahl

**Reinigung**
- Vollglas-Innentür

**Komfort**
- Kochassistent
- TFT Touchdisplay
- Elektronik-Uhr
- Optische Aufheizkontrolle
- Temperaturvorschlag
- Ist-Temperaturanzeige
- Klapptür, Klapptür mit Soft Close und Soft Open, Soft Close
- Klapptür mit Soft Close und Soft Open: Sanftes Öffnen und Schließen der Backofentür.
- Bosch Assist: Mit den Automatikprogrammen gelingt die Zubereitung immer. Einfach Gericht auswählen und Gewicht einstellen.
- Backofenbeleuchtung abschaltbar, LED-Innenbeleuchtung
- Leeranzeige Wassertank
- Interne Dampferzeugung
- Kühlgebläse
- Home Connect

**Zubehör**
- Dampfbehälter, gelocht, Größe L
- Dampfbehälter, ungelocht, Größe L
- Schwamm

**Umwelt und Sicherheit**
- Geringe Türtemperatur
- Kindersicherung
- Sicherheitsabschaltung
- Starttaste
- Türkontaktschalter

**Technische Info**
- Länge des Anschlusskabels: 150 cm
- Nennspannung: 220 - 240 V
- Gesamtanschlusswert Elektro: 1.75 kW

**Maße**
- Gerätemaße (HxBxT): 455 x 594 x 548mm
- Nischenmaße (HxBxT): 455 mm x 560 mm x 550 mm
- „Maße und Einbauhinweise zu diesem Gerät gemäß technischer Zeichnung beachten“
- Um die technische und optische Kompatibilität zu gewährleisten, empfehlen wir Ihnen, Komplementär-Produkte innerhalb der Produktserie Serie 8 zu wählen, um die bestmögliche Einbausituation Ihrer Einbaugeräte zu gewährleisten.

**Serie 8, Dampfgarer, 60 x 45 cm, Schwarz**
**CDG714XB1**

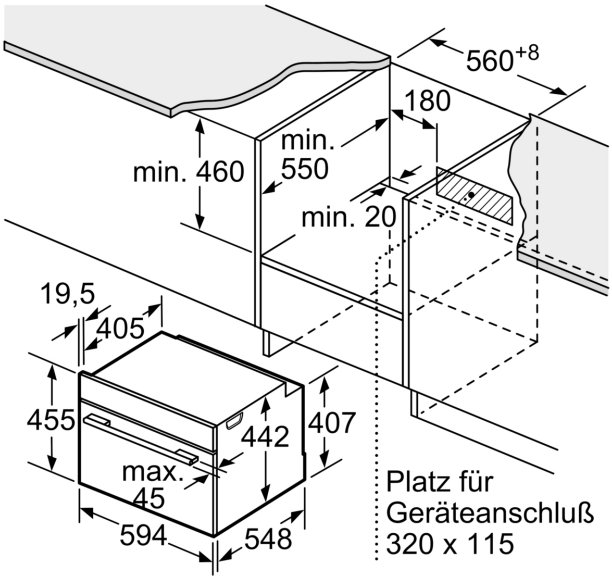


Maße in mm

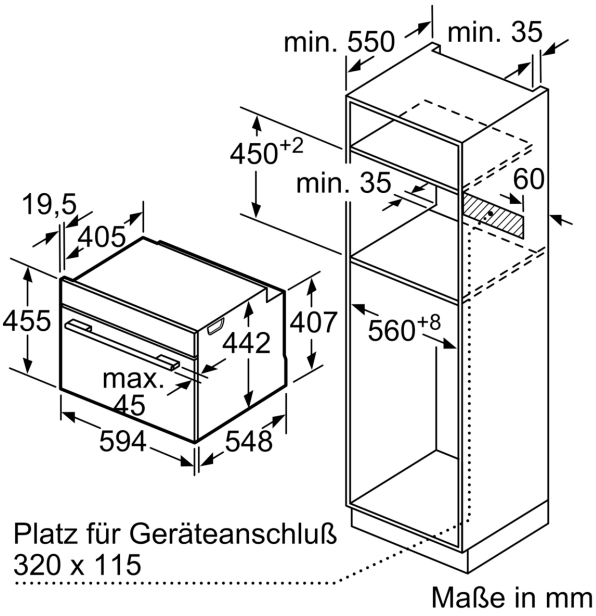


Maße in mm

Einbau mit einem Kochfeld.

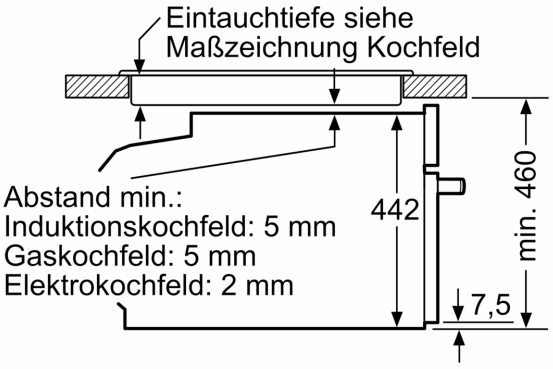


Maße in mm

Wird das Kompaktgerät unter einem Kochfeld eingebaut, muss folgende Arbeitsplatten-stärke (ggf. inkl. Unterkonstruktion) beachtet werden.

| **Kochfeld-Typ** | **min. Arbeitsplattenstärke** | |
|---|---|---|
| | aufgesetzt | flächenbündig |
| Induktionskochfeld | 42 mm | 43 mm |
| Vollflächen-Induktionskochfeld | 52 mm | 53 mm |
| Gaskochfeld | 32 mm | 43 mm |
| Elektrokochfeld | 32 mm | 35 mm |