SIEMENS

iQ700, Dampfgarer, 60 x 45 cm, Schwarz, Edelstahl
CD914GXB1



TFT-Touchdisplay · Home Connect · auto cookControl Plus · studioLine · Made in Europe

Integriertes Zubehör

gelocht, 1 x Dampfbehälter, ungelocht, Größe L, 1 x Schwamm

Sonderzubehör

HZ32WA00	Kabelloses Speisenthermometer
HZ617000	Pizzaform, emailliert
HZ66X600	Fachbodenverblendung
HZ66X650	Verblendleiste für Sockel
HZ915003	Glasbräter 5,4 L

Der intelligente Dampfgarer führt dich dank dem Kochassistent intuitiv zu den richtigen Programmeinstellungen.

- ✓ TFT-Full-Touchdisplay: intuitive Bedienung dank Touch-Navigation.
- ✓ Dampfgaren mit Sous-vide: für gesunde und köstliche Gerichte.
- ✓ Home Connect mit Fernsteuerung: entdecke das ganze Potenzial deines intelligenten Backofens.
- ✓ cookControl Plus: vorinstallierte Einstellungen für beste Ergebnisse.
- ✓ Rezeptewelt: leckere Inspirationen aus der ganzen Welt.

Ausstattung

Technische Daten

Steckerart: ..... Schuko-/Gardy mit Erdung
Frequenz: ..... 50; 60 Hz
Spannung: ..... 220-240 V
Absicherung: ..... 10 A
Anschlusswert: ..... 1750 W
EAN-Nummer: 4242003901144
Länge Anschlusskabel: ..... 150 cm
Nettogewicht: ..... 21.4 kg
Material der Tür: ..... Glas
Material der Blende: ..... Glas
Abmessungen des verpackten Gerätes: ..... 535x660x700 mm
Abmessungen des Gerätes: ..... 455x594x548 mm
Nischenmaße für Installation (H x B x T): . 450-455 x 560-568 x 550 mm
Türöffnung: ..... Klapptür
Bauform: ..... Einbau
Integriertes Zubehör: ..... 1 x Dampfbehälter, gelocht, Größe L, 1 x Dampfbehälter, ungelocht, Größe L, 1 x Schwamm

4 242003 901144

SIEMENS

iQ700, Dampfgarer, 60 x 45 cm, Schwarz, Edelstahl
CD914GXB1

Ausstattung

Backofentyp und Heizart
- Garraumvolumen: 38 l

Zubehörträger / Auszugssystem:
- Einschubebenen: 3

Design
- blackSteel Design
- touchControl-Bedienung
- studioLine Glasgriff
- Garraum: Edelstahl

Reinigung
- Vollglas-Innentür

Komfort
- Kochassistent
- TFT-Full-Touchdisplay
- Elektronik-Uhr
- Optische Aufheizkontrolle
- Temperaturvorschlag
- Ist-Temperaturanzeige
- Klapptür, softMove, softClose
- softMove: Sanftes Öffnen und Schließen der Backofentür.
- cookControl Plus
- Backofenbeleuchtung abschaltbar, LED-Innenbeleuchtung
- Leeranzeige Wassertank
- Interne Dampferzeugung
- Kühlgebläse
- Home Connect

Zubehör
- Dampfbehälter, gelocht, Größe L
- Dampfbehälter, ungelocht, Größe L
- Schwamm

Umwelt und Sicherheit
- Sehr geringe Fenstertemperatur
- Kindersicherung
- Sicherheitsabschaltung
- Starttaste
- Türkontaktschalter

Technische Info
- Länge des Anschlusskabels: 150 cm
- Nennspannung: 220 - 240 V
- Gesamtanschlusswert Elektro: 1.75 kW

Maße
- Gerätemaße (HxBxT): 455 x 594 x 548mm
- Nischenmaße (HxBxT): 455 mm x 560 mm x 550 mm
- „Maße und Einbauhinweise zu diesem Gerät gemäß technischer Zeichnung beachten“

- Um die technische und optische Kompatibilität zu gewährleisten, empfehlen wir Ihnen, Komplementär-Produkte innerhalb der Produktserie IQ700 zu wählen, um die bestmögliche Einbausituation Ihrer Einbaugeräte zu gewährleisten.

SIEMENS

iQ700, Dampfgarer, 60 x 45 cm, Schwarz, Edelstahl
CD914GXB1

Maßzeichnungen

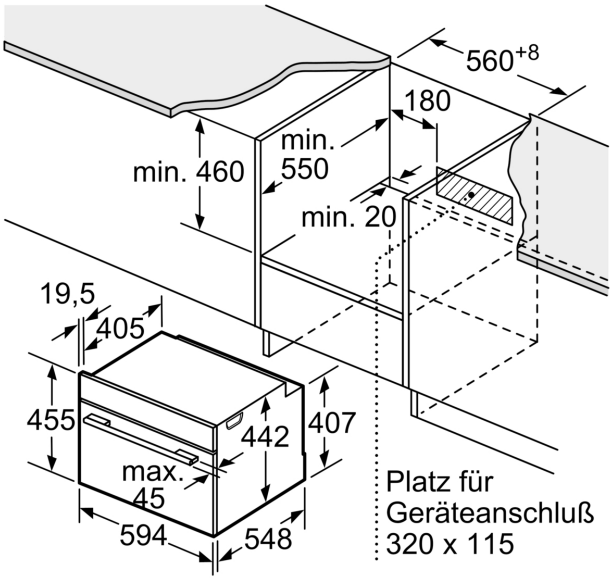

Maße in mm

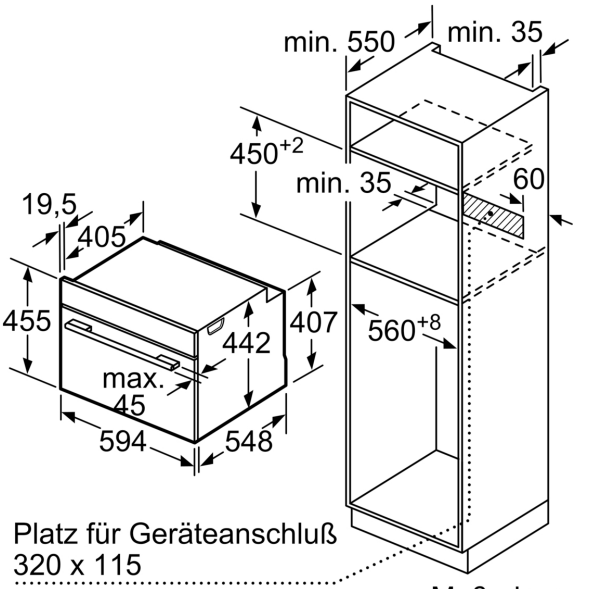

Maße in mm

Einbau mit einem Kochfeld.

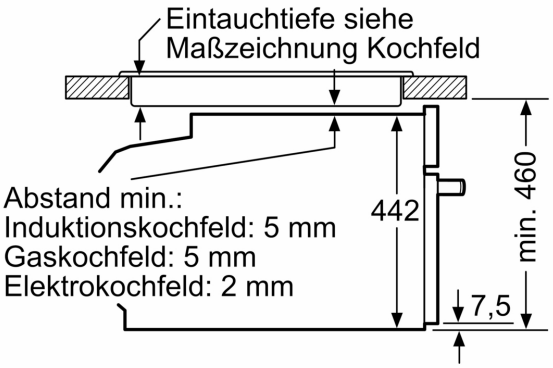

Maße in mm

Wird das Kompaktgerät unter einem Kochfeld eingebaut, muss folgende Arbeitsplattenstärke (ggf. inkl. Unterkonstruktion) beachtet werden.

Kochfeld-Typ	**min. Arbeitsplattenstärke**	
	aufgesetzt	flächenbündig
Induktionskochfeld	42 mm	43 mm
Vollflächen-Induktionskochfeld	52 mm	53 mm
Gaskochfeld	32 mm	43 mm
Elektrokochfeld	32 mm	35 mm