## Serie 8, Einbau-Mikrowelle, Schwarz
## BFL9221B1



# Die kompakte Mikrowelle 38cm. Inverter-Technologie: konstante Mikrowellenleistung zum schrittweisen Erhitzen von Speisen. Mikrowellen-Boost-Funktion: schnelles und einfaches Aufwärmen.

- **Der digitale Bedienring**: Die einfache und innovative Art, deinen Backofen zu  bedienen.
- **TFT-Touchdisplay**: digitaler Bedienring und TFT-Touchdisplay – das innovative Duo für einfachste Bedienung.
- **AutoPilot 7**: jedes Gericht gelingt perfekt durch 7 voreingestellte Automatikprogramme.
- **Edelstahl Innenraum**: leicht zu reinigender Innenraum dank glatter Oberflächen und keinerlei scharfen Kanten.
- **Reinigungsassistent**: Reduziert den Reinigungsaufwand.

**Technische Daten**

| | |
|---|---|
| Zusatzfunktionen: | Nur Mikrowelle |
| Steuerung: | elektronisch |
| Abmessungen des Gerätes (H x B x T): | 382x594x318 mm |
| Abmessungen des Garraumes: | 230 x 350 x 270 mm |
| Länge Anschlusskabel: | 175 cm |
| Nettogewicht: | 15.1 kg |
| Bruttogewicht: | 17.7 kg |
| EAN-Nummer: | 4242005322695 |
| Max. Mikrowellenleistung: | 900 W |
| Anschlusswert: | 1220 W |
| Absicherung: | 10 A |
| Spannung: | 220-240 V |
| Frequenz: | 50; 60 Hz |
| Steckerart: | Schuko-/Gardy mit Erdung |

4 242005 322695

# Serie 8, Einbau-Mikrowelle, Schwarz
# BFL9221B1

## Die kompakte Mikrowelle 38cm. Inverter-Technologie: konstante Mikrowellenleistung zum schrittweisen Erhitzen von Speisen. Mikrowellen-Boost-Funktion: schnelles und einfaches Aufwärmen.

---

**Mikrowelle und Heizart**

- Max. Leistung: 900 W; 5 Mikrowellen-Leistungsstufen: 90 W, 180 W, 360 W, 600 W, 900 W
- Intelligente Inverter-Technologie: die Maximal-Leistung wird bei längerem Betrieb bis auf 600 W reguliert

**Design**

- Garraum aus Edelstahl mit Glasboden
- TouchControl-Bedienung
- Bedienung über Sensortasten

**Reinigung**

- Reinigungsunterstützung (Reinigungshilfe): Leichte Verschmutzungen entfernen mit Wasserdampf und Spülmittel.

**Komfort**

- Elektronik-Uhr
- TFT Touchdisplay
- Leicht-Bedien-Konzept: besonders einfaches, problemloses Einstellen
- AutoPilot 7 Programme
- 3 Auftau- und 4 Garprogramme im Mikrowellenbetrieb
- Quick Start: Maximale Mikrowellenleistung für 30 Sekunden
- LED-Innenbeleuchtung
- Garraumvolumen: 21 l
- Drehtür mit Sichtfenster, links angeschlagen

**Umwelt und Sicherheit**

- Starttaste
- Türkontaktschalter
- Kühlgebläse

**Technische Info**

- Länge des Anschlusskabels: 175 cm
- Gesamtanschlusswert Elektro: 1.22 kW
- Nennspannung: 220 - 240 V
- Einbaugerät für 60 cm breiten Oberschrank, Geeignet für 60 cm breite Hochschränke

**Maße**

- Gerätemaße (HxBxT): 382 x 594 x 318mm
- Nischenmaße (HxBxT): 382 mm x 560 mm x 300 mm
- „Maße und Einbauhinweise zu diesem Gerät gemäß technischer Zeichnung beachten“

**Serie 8, Einbau-Mikrowelle, Schwarz**
**BFL9221B1**

Maße in mm

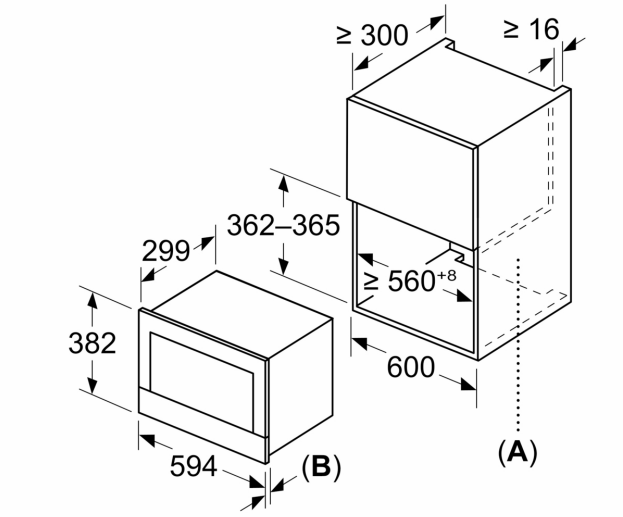


**A:** Rückwand offen
**B:** 19,5 mm

Maße in mm

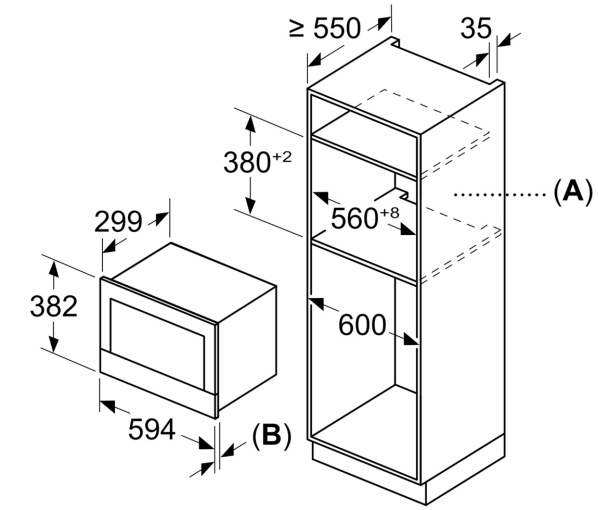


**A:** Rückwand offen
**B:** 19,5 mm

Maße in mm

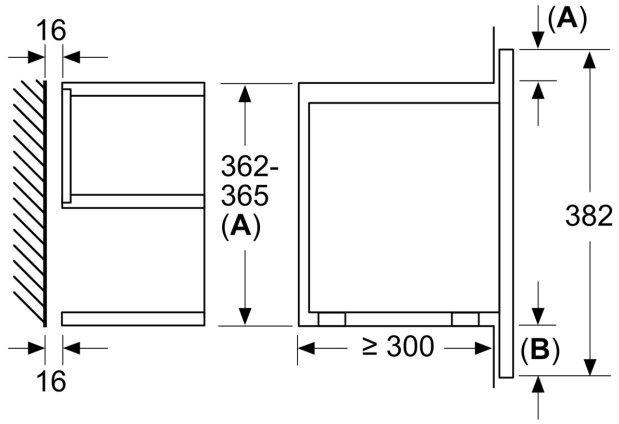


**A**: Überstand oben:
Nische 362: 6 mm
Nische 365: 3 mm
**B**: Überstand unten: 14 mm