Serie 4, Einbau-Mikrowelle, Schwarz BFL520MB0



Die Einbau Mikrowelle fur die 38cm Nische: so können Sie Ihre Gerichte extraschnell auftauen, aufwärmen und perfekt zubereiten.

- **Edelstahl Innenraum**: leicht zu reinigender Innenraum dank glatter Oberflächen und keinerlei scharfen Kanten.
- **Seitlich öffnende Tür**: bequemer Zugang zu Geschirr dank Linkshaken-Tür.

Technische Daten

Zusatzfunktionen:	Nur Mikrowelle
Steuerung:	mechanisch
Abmessungen des Gerätes (H x B x T):	382x594x317 mm
Abmessungen des Garraumes:	201.0 x 308.0 x 282.0 mm
Länge Anschlusskabel:	130 cm
Nettogewicht:	15.9 kg
Bruttogewicht:	18.2 kg
EAN-Nummer:	4242005039081
Max. Mikrowellenleistung:	800 W
Anschlusswert:	1270 W
Absicherung:	10 A
Spannung:	220-230 V
Frequenz:	50 Hz
Steckerart:	Schuko-/Gardy mit Erdung
Integriertes Zubehör:	1 x Drehteller

4 242005 039081

Serie 4, Einbau-Mikrowelle, Schwarz BFL520MB0

Die Einbau Mikrowelle fur die 38cm Nische: so können Sie Ihre Gerichte extraschnell auftauen, aufwärmen und perfekt zubereiten.

Mikrowelle und Heizart

Design

- Garraum aus Edelstahl

Reinigung

Komfort

- Bedienknebel
- Garraumbeleuchtung
- 25.5 cm Glas-Drehteller
- Schwenktür, links angeschlagen
- Öffner-Taste

Zubehör

- 1 x Drehteller

Umwelt und Sicherheit

- Sicherheitsabschaltung
- Türkontaktschalter
- Kühlgebläse

Technische Info:

- Länge Netzkabel: 130 cm
- Gesamtanschlusswert Elektro: 1.27 kW
- Nennspannung: 220 - 230 V
- Einbaugerät für 60 cm breiten Oberschrank, Geeignet für 60 cm breite Hochschränke

Maße

- Gerätemaße (HxBxT): 382 x 594 x 317mm
- Nischenmaße (HxBxT): 365 mm x 560 mm x 320 mm
- „Maße und Einbauhinweise zu diesem Gerät gemäß technischer Zeichnung beachten“

Serie 4, Einbau-Mikrowelle, Schwarz
BFL520MB0

Mikrowelle
Eckeinbau

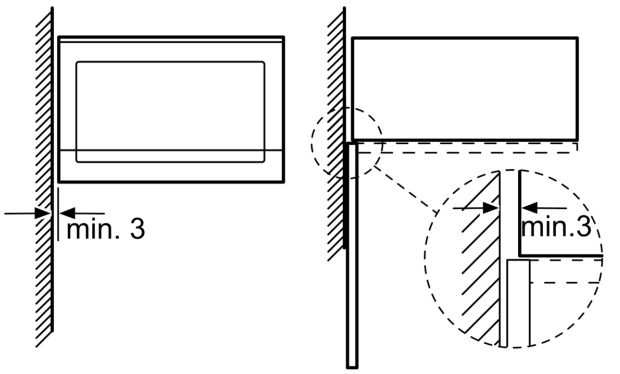

Maße in mm

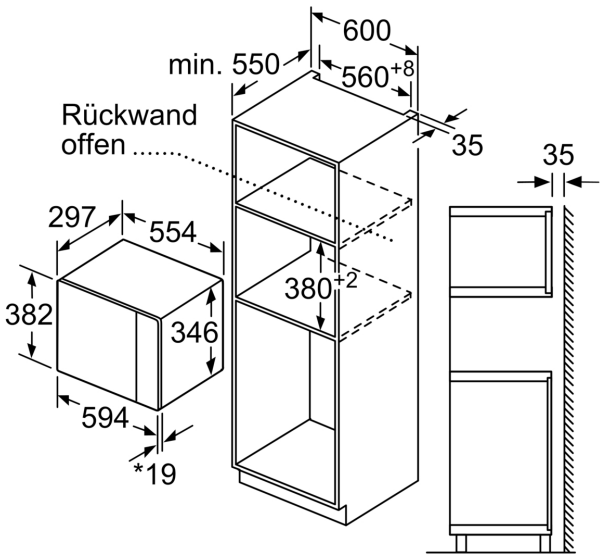

* 20 mm für Metallfront

Maße in mm

Maße in mm

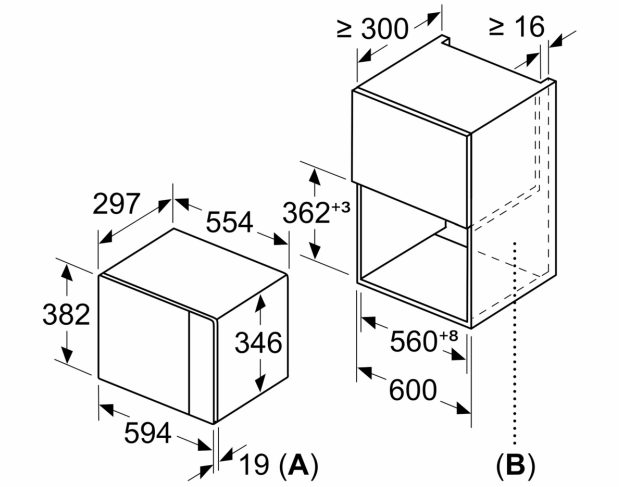

A: 20 mm für Metallfront
B: Rückwand offen

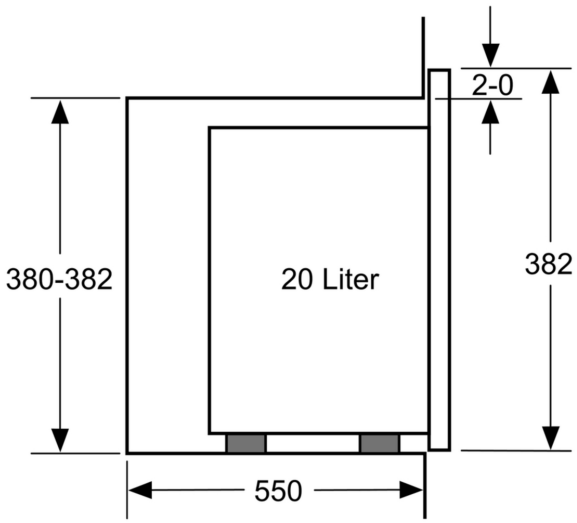

Maße in mm

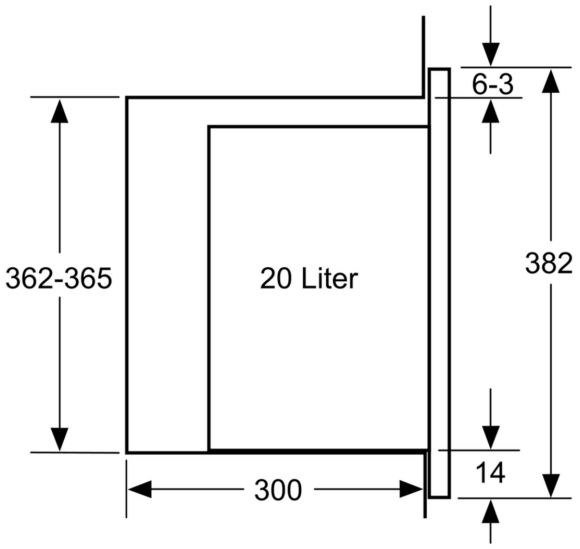

Maße in mm