Serie 6, 59 x 38 cm, Schwarz
BEL554MB0

Die Einbau Mikrowelle fur die 38cm Nische: so können Sie Ihre Gerichte extraschnell auftauen, aufwärmen und perfekt zubereiten.

- **AutoPilot 8**: jedes Gericht gelingt perfekt durch 8 voreingestellte Automatikprogramme.
- **Weiße LED-Display-Steuerung**: einfach zu bedienen dank der Zusatzfunktionen.
- **Versenkknebel**: Für eine leicht zu reinigende Front und ein elegantes Design.
- **Edelstahl Innenraum**: leicht zu reinigender Innenraum dank glatter Oberflächen und keinerlei scharfen Kanten.
- **Reinigungsunterstützung**: weniger Reinigungsaufwand dank der neuen Reinigungsoption, die speziell für die Reinigung von leichten Verschmutzungen eingesetzt werden kann.

Technische Daten

Zusatzfunktionen:	Grillfunktion
Steuerung:	elektronisch
Abmessungen des Gerätes (H x B x T):	382x594x388 mm
Abmessungen des Garraumes:	208.0 x 328.0 x 369.0 mm
Länge Anschlusskabel:	130 cm
Nettogewicht:	18.3 kg
Bruttogewicht:	22.1 kg
EAN-Nummer:	4242005039067
Max. Mikrowellenleistung:	900 W
Anschlusswert:	1450 W
Absicherung:	10 A
Spannung:	220-230 V
Frequenz:	50 Hz
Steckerart:	Schuko-/Gardy mit Erdung
Integriertes Zubehör:	1 x Rost, 1 x Drehteller

4 242005 039067

Serie 6, 59 x 38 cm, Schwarz
BEL554MB0

Die Einbau Mikrowelle fur die 38cm Nische: so können Sie Ihre Gerichte extraschnell auftauen, aufwärmen und perfekt zubereiten.

Mikrowelle und Heizart
- Max. Leistung: 900 W; 5 Mikrowellen-Leistungsstufen: 90 W, 180 W, 360 W, 600 W, 900 W
- Grill 1.2 kW
- Grill mit Mikrowellen-Leistungsstufen 90 W, 180 W, 360 W kombinierbar
- Mikrowelle und Grill einzeln und in
- Kombination nutzbar
- Garraumvolumen: 25 l

Design
- Garraum Edelstahl

Reinigung
- Reinigungsunterstützung

Komfort
- LED-Display
- Elektronik-Uhr
- Drehwähler, Runde Bedienknebel, Starttaste, TouchControl-Bedienung, Versenkknebel
- Leicht-Bedien-Konzept: besonders einfaches, problemloses Einstellen
- AutoPilot 8 Programme
- 4 Auftau- und 3 Garprogramme im Mikrowellenbetrieb, 1 Programm für Kombinationsbetrieb
- Memory-Funktion (1 Speicherplatz)
- LED-Innenbeleuchtung
- 31.5 cm Glas-Drehteller
- Drehtür mit Sichtfenster, links angeschlagen
- Elektronische Türöffnnung
- Bedienung über Sensortasten

Zubehör
- Drehteller
- Rost

Umwelt und Sicherheit
- Sicherheitsabschaltung
- Türkontaktschalter
- Kühlgebläse

Technische Info
- Länge des Anschlusskabels: 130 cm
- Gesamtanschlusswert Elektro: 1.45 kW
- Nennspannung: 220 - 230 V
- Geeignet für 60 cm breite Hochschränke

Maße
- Gerätemaße (HxBxT): 382 x 594 x 388mm
- Nischenmaße (HxBxT): 382 mm x 560 mm x 550 mm
- „Maße und Einbauhinweise zu diesem Gerät gemäß technischer Zeichnung beachten“

Serie 6, 59 x 38 cm, Schwarz
BEL554MB0

Mikrowelle
Eckeinbau

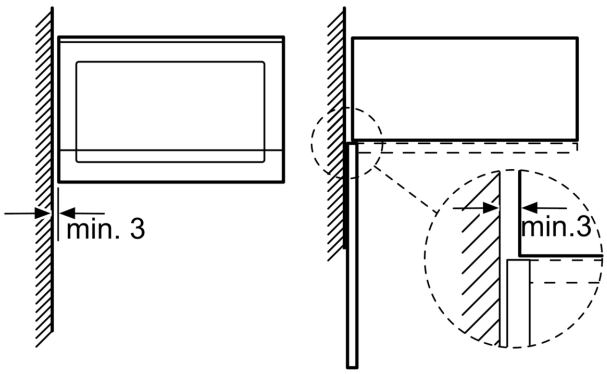

Maße in mm

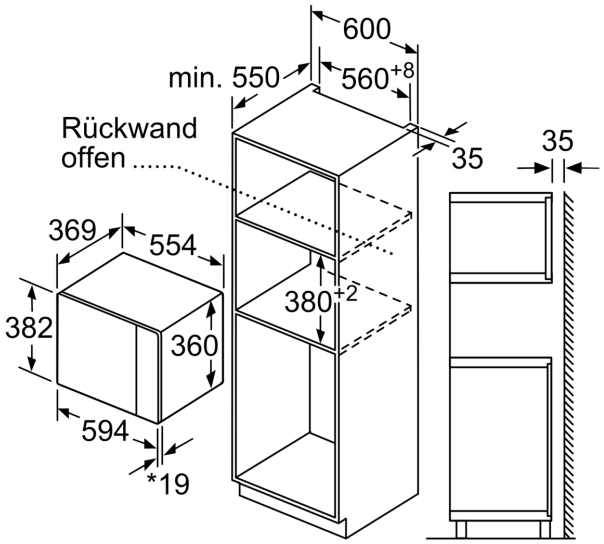

* 20 mm für Metallfront

Maße in mm

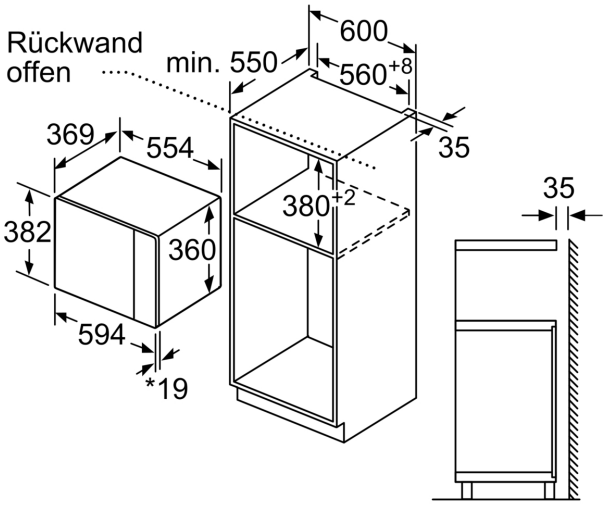

* 20 mm für Metallfront

Maße in mm

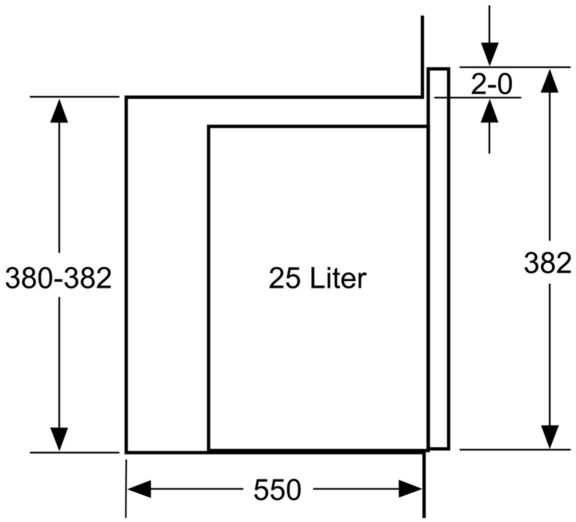

Maße in mm