N 70, BACKOFEN, 60 X 60 CM, FLEX DESIGN
B59CR3AY0



Flex Design Einbaubackofen mit Slide & Hide® - austauschbare Designelemente mit verschiedenen Farboptionen zur Auswahl. Eine leichtgängige Ofentür die geräuschlos in ein Fach unter den Backofen gleitet. Home Connect – steuern Sie Ihren Backofen über die App.

- √ 3.7" Full Touch TFT-Display: benutzerfreundliche Navigation für eine einfache und schnelle Bedienung.
- √ Slide & Hide®: die voll versenkbare Ofentür verschwindet vollständig unter dem Backofen und ermöglicht einen freien und direkten Zugang zu Ihrem Gericht.
- √ Flex Design: gestalten Sie den Stil Ihrer Küche ganz nach Ihrem Geschmack. Zu jeder Zeit.
- √ Seamless Combination® mit Flex Design: damit Ihre Lieblingsgeräte nahtlos und stilvoll ineinander übergehen.
- √ Circo Therm®: unser intelligentes Heißluftsystem für gleichzeitiges Backen auf bis zu drei Ebenen.

Integriertes Zubehör

1 x Backblech emailliert, 1 x Kombirost, 1 x Universalpfanne, 1 x Air Fry & Grillblech

Sonderzubehör

Z11CR10X0 Kombirost, Z11TI15X0 VarioClip, Z12CB10A0 Backblech, emailliert, Z12CL10A0 Deckel für Profipfanne, emailliert, Z12CM10A0 Auflaufpfanne, emailliert, Z12CN10A0 Profi-Pfanne, emailliert, Z12CP10A0 Pizzaform, emailliert, Z12CU10A0 Universalpfanne, emailliert, Z1365WX0 Kabelloses Speisenthermometer, Z13CR10X0 Kombirost (Edelstahl), Z13CV06S0 Dekorleiste, Z1608BX0 Teleskopüberauszug, ebenenunabhängig, Z1655CA0 Air Fry &Grillblech, Z166CAX0 Zwischenbodenset für FlexDesign&Seamless, Z1913X0 Backstein, Z9060AY0 (SC)FlexDesign A.Grey 60 Oven 60, Z9060BY0 (SC)FlexDesign B.Bronze 60 Oven 60, Z9060DY0 (SC)FlexDesign D.Black 60 Oven 60, Z9060MY0 (SC)FlexDesign M.Silver 60 Oven 60, Z9075AY0 SC FlexDesign A.Grey 75 WD 14 + 60, Z9075BY0 SC FlexDesign B.Bronze 75 WD 14 + 60, Z9075DY0 SC FlexDesign D.Black 75 WD 14 + 60, Z9075MY0 SC FlexDesign M.Silver 75 WD 14 + 60, Z9098AY0 SC FlexDesign A.Grey 98 60 + MW 38, Z9098BY0 SC FlexDesign B.Bronze 98 60 + MW 38, Z9098DY0 SC FlexDesign D.Black 98 60 + MW 38, Z9098MY0 SC FlexDesign M.Silver 98 60 + MW 38, Z9105AY0 SC FlexDesign A.Grey 105 60 + 45, Z9105BY0 SC FlexDesign B.Bronze 105 60 + 45, Z9105DY0 SC FlexDesign D.Black 105 60 + 45, Z9105MY0 SC FlexDesign M.Silver 105 60 + 45, Z912AAY0 SC FlexDesign A.Grey 120 WD14+60+45, Z912ABY0 SC FlexDesign B.Bronze 120 WD14+60+45, Z912ADY0 SC FlexDesign D.Black 120 WD14+60+45, Z912AMY0 SC FlexDesign M.Silver 120 WD14+60+45, Z912BAY0 SC FlexDesign A.Grey 120 60+60, Z912BBY0 SC FlexDesign B.Bronze 120 60+60, Z912BDY0 SC FlexDesign D.Black 120 60+60, Z912BMY0 SC FlexDesign M.Silver 120 60+60, Z990AAY0 SC FlexDesign A.Grey 90 WD 29 + 60, Z990ABY0 SC FlexDesign B.Bronze 90 WD 29 + 60, Z990ADY0 SC FlexDesign D.Black 90 WD 29 + 60, Z990AMY0

Ausstattung

Technische Daten

Bauform: ..... Einbau
Integriertes Reinigungssystem: ..... Ecolyse, Hydrolytisch
Nischenmaße für Installation (H x B x T): 585-595 x 560-568 x 550 mm
Abmessungen des Gerätes: ..... 595x596x548 mm
Abmessungen des verpackten Gerätes: ..... 665x650x690 mm
Material der Blende: ..... Glas
Material der Tür: ..... Glas
Nettogewicht: ..... 35.7 kg
Nettovolumen - Backrohr 1: ..... 71 l
Beheizungsarten: ..... Air Fry, Brotbackstufe, Großflächengrill, Gärstufe, Heißluft sanft, Heißluft, Kleinflächengrill, Ober-/Unterhitze, Ober-/Unterhitze sanft, Pizzastufe, Sanftgaren, Unterhitze, Umluftgrill, Vorwärmen, Warmhalten
Länge Anschlusskabel: ..... 120 cm
EAN-Nummer: 4242004266006
Anzahl der Innenräume (2010/30/EC): 1
Energieeffizienzklasse: ..... A+
Energieverbrauch pro Ober-/Unterhitze Zyklus (2010/30/EC): 0.87 kWh/Zyklus
Energieverbrauch pro Heißluft-Zyklus (2010/30/EC): ..... 0.69 kWh/Zyklus
Energieeffizienzindex (2010/30/EC): ..... 81.2 %
Anschlusswert: ..... 3600 W
Absicherung: ..... 16 A
Spannung: ..... 220-240 V
Frequenz: ..... 50; 60 Hz
Steckerart: ..... Schuko-/Gardy.m.Erdung
Integriertes Zubehör: ..... 1 x Backblech emailliert, 1 x Kombirost, 1 x Universalpfanne, 1 x Air Fry & Grillblech

SC FlexDesign M.Silver 90 WD 29 + 60, Z99RX70X0 Anschlusskabel 3m, Z11AB15A0 Backblech, Keramik antihaft, Z11AU15A0 Universalpfanne, Keramik antihaft

Sonderzubehör

Z9060AY0 (SC)FlexDesign A.Grey 60 Oven 60, Z9060BY0 (SC)FlexDesign B.Bronze 60 Oven 60, Z9060DY0 (SC)FlexDesign D.Black 60 Oven 60, Z990AMY0 SC FlexDesign M.Silver 90 WD 29 + 60, Z912AMY0 SC FlexDesign M.Silver 120 WD14+60+45, Z912BAY0 SC FlexDesign A.Grey 120 60+60, Z912BBY0 SC FlexDesign B.Bronze 120 60+60, Z912BDY0 SC FlexDesign D.Black 120 60+60, Z912BMY0 SC FlexDesign M.Silver 120 60+60, Z990AAY0 SC FlexDesign A.Grey 90 WD 29 + 60, Z990ABY0 SC FlexDesign B.Bronze 90 WD 29 + 60, Z990ADY0 SC FlexDesign D.Black 90 WD 29 + 60, Z9060MY0 (SC)FlexDesign M.Silver 60 Oven 60, Z9075AY0 SC FlexDesign A.Grey 75 WD 14 + 60, Z9075BY0 SC FlexDesign B.Bronze 75 WD 14 + 60, Z9075DY0 SC FlexDesign D.Black 75 WD 14 + 60, Z9075MY0 SC FlexDesign M.Silver 75 WD 14 + 60, Z9098AY0 SC FlexDesign A.Grey 98 60 + MW 38, Z9105BY0 SC FlexDesign B.Bronze 105 60 + 45, Z9105DY0 SC FlexDesign D.Black 105 60 + 45, Z9105MY0 SC FlexDesign M.Silver 105 60 + 45, Z912AAY0 SC FlexDesign A.Grey 120 WD14+60+45, Z912ABY0 SC FlexDesign B.Bronze 120 WD14+60+45, Z912ADY0 SC FlexDesign D.Black 120 WD14+60+45, Z9098BY0 SC FlexDesign B.Bronze 98 60 + MW 38, Z9098DY0 SC FlexDesign D.Black 98 60 + MW 38, Z9098MY0 SC FlexDesign M.Silver 98 60 + MW 38, Z9105AY0 SC FlexDesign A.Grey 105 60 + 45

N 70, BACKOFEN, 60 X 60 CM, FLEX DESIGN
B59CR3AY0

Ausstattung

Backofentyp und Heizart
- Backofen mit 15 Beheizungsarten: Circo Therm®, Ober-/Unterhitze, Thermogrill, Großflächengrill, Kleinflächengrill, Pizzastufe, Brotbackstufe 180 °C - 220 °C, Unterhitze, Sanftgaren, Gärstufe, Vorwärmen, Warmhalten, Circo Therm® sanft, Ober-/Unterhitze sanft, Air Fry
- Zusätzliche Heizarten über die Home Connect App: Ruhen lassen, Vorwärmen
- Temperaturregelung von 30 °C - 275 °C
- Garraumvolumen: 71 l

Zubehörträger / Auszugssystem:
- Einschubebenen: 4
- 1 Flex Rail, ebenenunabhängig, mit Stoppfunktion, Vollauszug

Design
- Flex Design
- LED Touch Control Steuerung
- Garraum: Email anthrazit

Reinigung
- Clean Coating Rückwand: Fettspritzer werden noch während des Zubereitens wie von selbst beseitigt.
- Easy Clean (Reinigungshilfe): Leichte Verschmutzungen entfernen mit Wasserdampf und Spülmittel.
- Vollglas-Innentür

Komfort
- Kochassistent
- 3,7" Full Touch TFT Display
- Elektronik-Uhr
- Optische Aufheizkontrolle
- Temperaturvorschlag
- Ist-Temperaturanzeige
- Hide®, die voll versenkbare Backofentür
- Slide®, der mitdrehende Türgriff
- Einzug gedämpft
- Automatikprogramme: Mit den Automatikprogrammen gelingt die Zubereitung immer. Einfach Gericht auswählen und Gewicht einstellen.
- Schnellaufheizung: Schnell zur Zieltemperatur ohne höheren Energieverbrauch
- Backofenbeleuchtung abschaltbar, LED-Innenbeleuchtung
- Kühlgebläse
- Home Connect

Zubehör
- Air Fry- & Grillblech
- emailliertes Backblech
- Kombirost
- 1 x Universalpfanne

Umwelt und Sicherheit
- Sehr geringe Fenstertemperatur
- 3-fache Türverglasung
- Individuell einstellbare Kindersicherung
- Automatische Sicherheitsabschaltung
- Restwärmeanzeige
- Starttaste
- Türkontaktschalter

Technische Info
- Länge des Anschlusskabels: 120 cm
- Nennspannung: 220 - 240 V
- Gesamtanschlusswert Elektro: 3.6 kW
- Energieeffizienzklasse (gem. EU Nr. 65/2014): A+(auf einer Energieeffizienzklassen-Skala von A+++ bis D)
- Energieverbrauch pro Zyklus im konventionellen Modus: 0.87 kWh
- Energieverbrauch pro Zyklus im Umluft-Modus: 0.69 kWh
- Zahl der Garräume: 1
- Wärmequelle: elektrisch
- Innenraumvolumen: 71 l

Maße
- Gerätemaße (HxBxT): 595 x 596 x 548mm
- Nischenmaße (HxBxT): 595 mm x 560 mm x 550 mm
- „Maße und Einbauhinweise zu diesem Gerät gemäß technischer Zeichnung beachten“

N 70, BACKOFEN, 60 X 60 CM, FLEX DESIGN
B59CR3AY0

Maßzeichnungen

Maße in mm

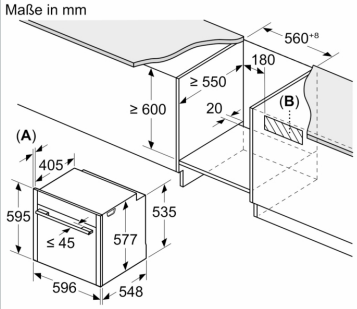

A: 22,6 mm

B: Platz für Geräteanschluss 320 x 115 mm

Maße in mm

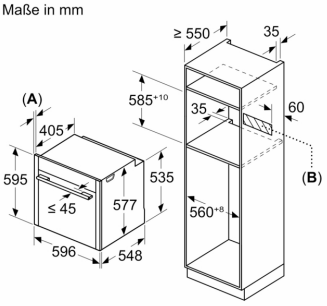

A: 22,6 mm

B: Platz für Geräteanschluss 320 x 115 mm

Maße in mm

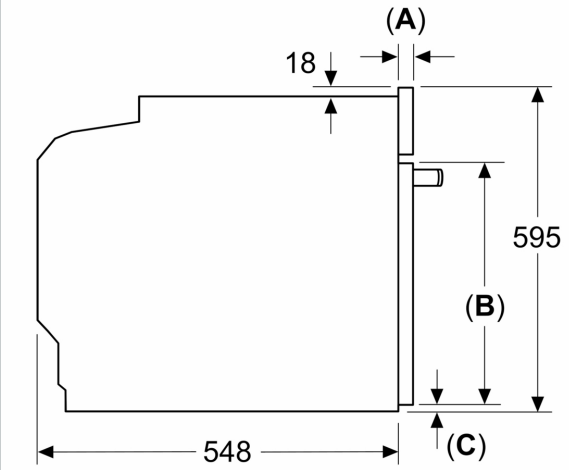

A: 22,6 mm
B: ≤ 487,5 mm
C: 7,5 mm

Einbau von zwei Geräten übereinander

Luftaustausch

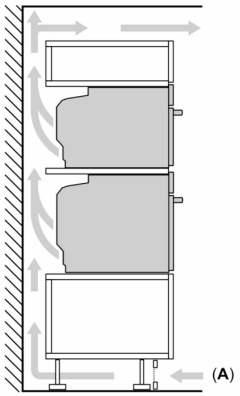

A: Lufteintritt ≥ 200 cm²

Maßzeichnungen

Maße in mm
Arbeitsplattenstärke bei Einbau unter einem Kochfeld
(ggf. inkl. Unterkonstruktion)

Kochfeld-Typ	aufgesetzt	Flächen-bündig
Induktionskochfeld	≥ 37	≥ 38
Vollflächen-Induktionskochfeld	≥ 47	≥ 48
Gaskochfeld	≥ 30	≥ 38
Elektrokochfeld	≥ 27	≥ 30