SIEMENS

# iQ500, Integrerbart køle-/fryseskab, 177.2 x 55.8 cm, fladhængsel med dæmpet lukning (soft close) KI87SADE0

A↑G E

LED lighting

## Tilbehør

KS10Z020 :
KSGGZM00 :

**Køle-/fryseskab med lowFrost teknologi, som mindsker behovet for afrimning. hyperFresh plus skuffen i køleafdeling giver optilmal opbevaring af frugt og grønt, så de holder i længere tid.**

- ✓ hyperFresh plus: holder frugter og grøntsager friske længere.
- ✓ lowFrost teknologi giver mindre isdannelse og hurtigere afrimning.
- ✓ LED-lys: klar, jævn belysning, der hjælper dig til tjekke dit køleskabs indhold på et øjeblik.
- ✓ bigBox: ekstra plads til alle dine frostvarer.
- ✓ softClosing: køleskabsdøren, der aldrig står på klem.

## Udstyr

**Teknisk data**

Energiklasse: ....E
Gennemsnitligt, årligt energiforbrug i kilowatt-timer pr. år (kWh/a): 207 kWh/årlig
Samlet volumen af fryserum: .... 63 l
Samlet volumen af kølerum: ....209 l
Luftbåren, akustisk støjemission: ....36 dB(A) re 1 pW
Luftbåren akustisk støjemissionsklasse: .... C
Type af installation: .... Indbyggede
Mulighed for dekoplade: .... Ikke muligt
Højde: .... 1772 mm
Bredde: ....558 mm
Dybde: ....545 mm
Nichemål ved indbygning (H x B x D): ....1775.0 x 560 x 550 mm
Nettovægt: ....63.3 kg
Tilslutningseffekt: .... 90 W
Strømstyrke: .... 10 A
Dørhængsling: .... Højrehængt, vendbar
Elementspænding: ....220-240 V
Frekvens: .... 50 Hz
Længde på elledning: .... 230.0 cm
Antal kompressorer: ....1
Antal uafhængige kølesystemer: .... 2
Indvendig ventilator køleafsnit: ....Nej
Vendbar dør: .... Ja
Antal justerbare hylder i køleafsnit: .... 4
Hylder til flasker: ....Nej
Frostfrit system: ....Nej
Produkttype: .... Fuldt integrerbar

4 242003 858493

SIEMENS

# iQ500, Integrerbart køle-/fryseskab, 177.2 x 55.8 cm, fladhængsel med dæmpet lukning (soft close) KI87SADE0

## Udstyr

**Forbrug**
- Energiklasse: E
- Nettovolume (køleskab): 209 l
- Nettovolume (fryseskab): 63 l
- Energiforbrug 207 kWh/årlig
- Lydniveau: 36 dB

**Design**
- Med fladhængsler til køkkenfront,Låge med dæmpesystem og dørlukningshjælp med softClose
- LED-belysning i køledelen

**Komfort og sikkerhed**
- Elektronisk temperaturstyring, kan aflæses digitalt
- freshSense: intelligent sensorteknologi skaber en jævn temperatur
- superCooling med automatisk tilbagestilling: ekstra hurtig nedkøling af madvarer
- Superfrys til hurtig frysning af madvarer med automatisk deaktivering
- Feriefunktion
- Akustisk advarselssignal ved åben dør
- Akustisk og optisk advarselssystem, med memory funktion der viser den højeste temperatur ved strømafbrydelse

**Køleafdeling**
- 5 hylder af sikkerhedsglas (4 højdejusterbare), udtrækkelig hylde af sikkerhedsglas, en delbar hylde, afsætningsflade
- 5 dørhylder, deraf Smør-/ostefag til mejeriprodukter

**Friskhedssystem**
- 1 hyperFresh plus skuffe med fugtighedsregulering: holder frugt og grønt frisk og vitaminrig op til dobbelt så lang tid.

**Fryser**
- lowFrost - hurtig og nem afrimning
- varioZone - udtagelige hylder af sikkerhedsglas giver ekstra plads
- 2 transparente fryseskuffer, inkl. 1 bigBox

**Mål**
- Mål: H 177 x B 56 x D 55 cm
- Nichemål (H x B x D): 177.5 cm x 56.0 cm x 55.0 cm

**Teknisk information**
- højrehængt, vendbar

SIEMENS

# iQ500, Integrerbart køle-/fryseskab, 177.2 x 55.8 cm, fladhængsel med dæmpet lukning (soft close) KI87SADE0

## Stregtegninger

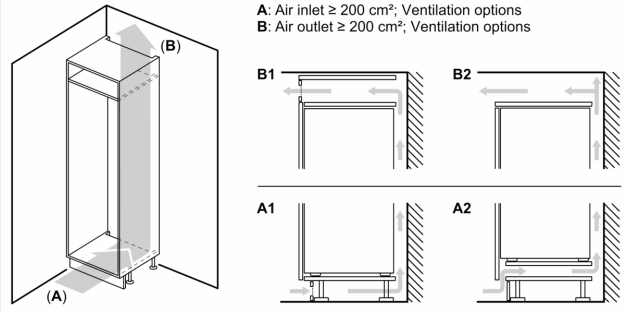


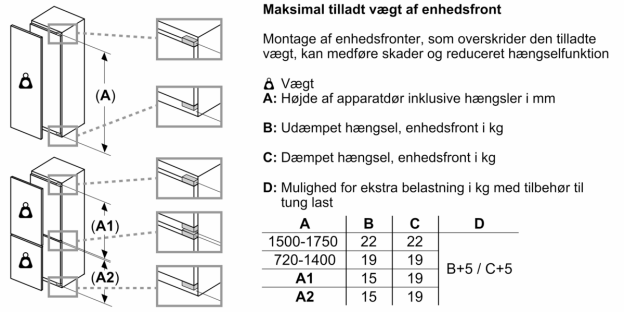


| A | B | C | D |
|---|---|---|---|
| 1500-1750 | 22 | 22 | B+5 / C+5 |
| 720-1400 | 19 | 19 | |
| A1 | 15 | 19 | |
| A2 | 15 | 19 | |

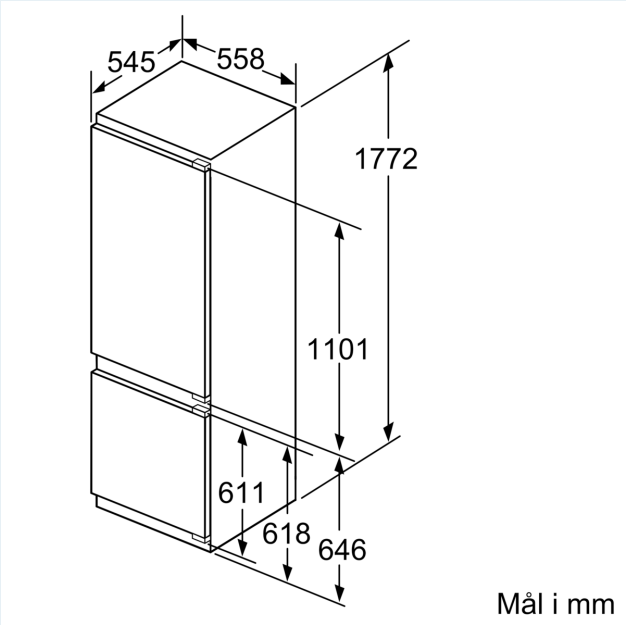


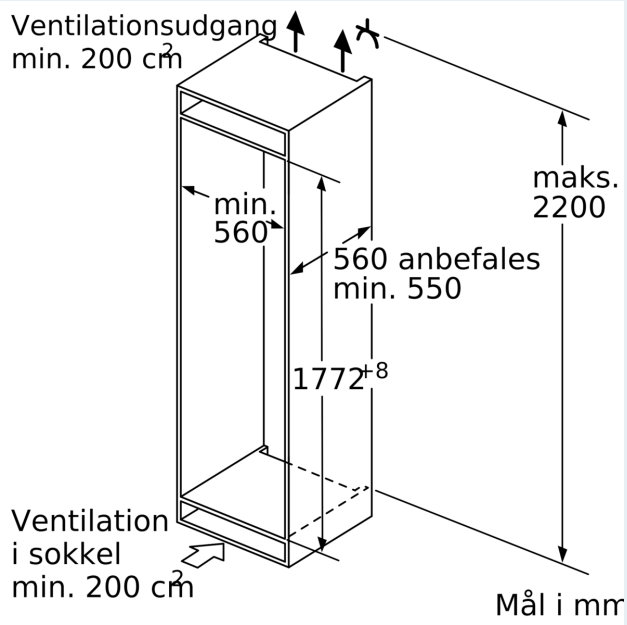

SIEMENS

## Stregtegninger

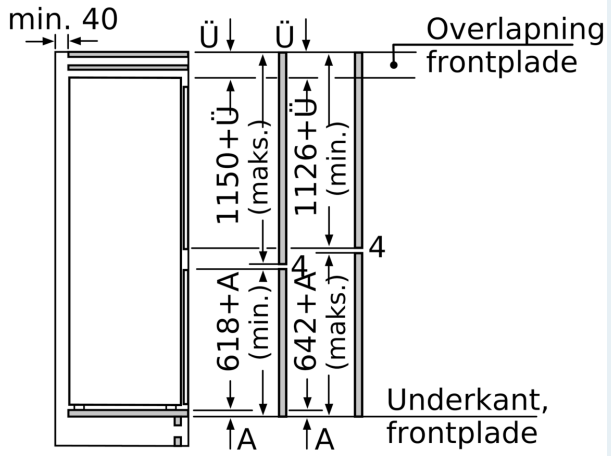


De angivne lågemål gælder for en lågefuge på 4 mm.

Mål i mm

Mål i mm
Anbefalede spaltemål til flade hængsler

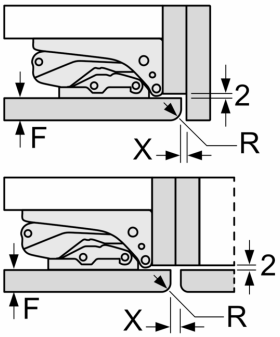


| F | R | X |
|---|---|---|
| 16-19 | 0-3 | 2,5 |
| 20 | 0-1 | 3 |
| | 2-3 | 2,5 |
| 21 | 0-1 | 3 |
| | 2-3 | 2,5 |
| 22 | 0 | 4 |
| | 1 | 3,5 |
| | 2-3 | 3 |

De anbefalede spaltemål i tabellen skal overholdes for at sikre, at apparatets dør kan åbnes uden kollision, og for at undgå at køkkenskabet bliver beskadiget.