SIEMENS

iQ300, Amerikanerskab, 178.7 x 90.8 cm, Inox-easyclean KA93NVIFP

A↑G F

Side-by-side amerikaner køle-/fryseskab med to skuffer til opbevaring af masser af friske grøntsager og frugt, noFrost som fjerner behovet for afrimning,

- ✓ noFrost: sig farvel til at bruge søndagen på at afrime fryseren.
- ✓ God plads til ugentlige indkøb, med den ekstra store opbevaringsplads.
- ✓ antiFingerprint-belægningen forhindrer fingeraftryk på ståloverfladen.
- ✓ iceTwister til isterninger. Er let at fylde op, og isterningerne løsner sig let, når de skal bruges.
- ✓ superCooling: hurtig nedkøling af dine friske madvarer.

Udstyr

Teknisk data

Energiklasse: ....F
Gennemsnitligt, årligt energiforbrug i kilowatt-timer pr. år (kWh/a): 413 kWh/årlig
Samlet volumen af fryserum: .... 208 l
Samlet volumen af kølerum: ....372 l
Luftbåren, akustisk støjemission: ....42 dB(A) re 1 pW
Luftbåren akustisk støjemissionsklasse: ....D
Type af installation: .... Fritstående
Mulighed for dekoplade: .... Ikke muligt
Højde: .... 1787 mm
Bredde: ....908 mm
Dybde: ....707 mm
Nettovægt: ....99.2 kg
Tilslutningseffekt: .... 230 W
Strømstyrke: .... 10 A
Dørhængsling: ....Venstre- og højrehængt
Elementspænding: ....220-240 V
Frekvens: .... 50 Hz
Længde på elledning: .... 170.0 cm
Antal kompressorer: 1
Antal uafhængige kølesystemer: 1
Indvendig ventilator køleafsnit: ....Nej
Vendbar dør: .... Nej
Antal justerbare hylder i køleafsnit: 0
Hylder til flasker: ....Nej
EAN-kode: 4242003863978
Mærke: ....Siemens
Kommerciel produktangivelse: KA93NVIFP
Frostfrit system: ....Køleskab og fryser
Produkttype: ....Ikke tilgængelig
Medleveret tilbehør: .... 1 x Æggebakke

4 242003 863978

SIEMENS

iQ300, Amerikanerskab, 178.7 x 90.8 cm, Inox-easyclean KA93NVIFP

Udstyr

Forbrug
- Energiklasse: F
- Nettovolume (køleskab): 372 l
- Nettovolume (fryseskab): 208 l
- Energiforbrug 413 kWh/årlig
- Lydniveau: 42 dB

Design og komfort
- Udvendigt elektronisk display med touch control
- Separat temperaturstyring for køle- og frysedelen
- stål med easyClean dør, og grå sidepaneler
- LED-belysning

Køleafdeling
- multiAirflow system, skaber en jævn temperatur i hele køledelen
- superCooling med automatisk tilbagestilling: ekstra hurtig nedkøling af madvarer
- 5 sikkerhedsglashylder
- Antal store dørhylder: 3

Fryser
- noFrost - aldrig mere afrimning
- Superfrys med automatisk tilbagestilling sikre hurtig nedfrysning af ferskvarer
- Flytbar iceTwister - nem opfyldning og altid is klar
- 2 transparente fryseskuffer
- 5 dørhylder i frysedelen

Teknisk information
- 4 hjul under skabet

iQ300, Amerikanerskab, 178.7 x 90.8 cm, Inox-easyclean
KA93NVIFP

Stregtegninger

Mål i mm

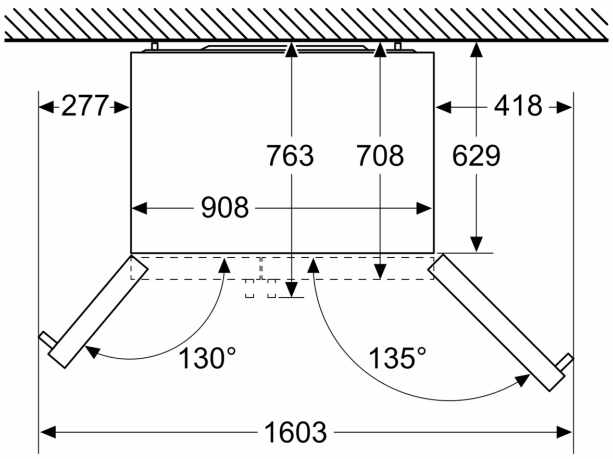

Mål i mm

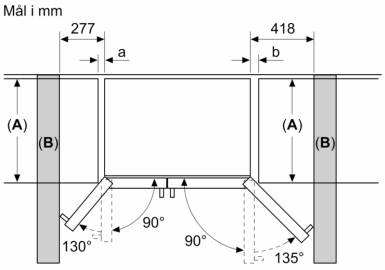

A	a	b
≤ 600	50	50
600 < A ≤ 650	50	50
650 < A ≤ 700	53	96
> 700	277	418

A: Skabs- eller bordpladedybde

B: Væg
Skuffer kan trækkes ud med dør 90° åbnet

Skuffer kan tages ud med dør helt åbnet
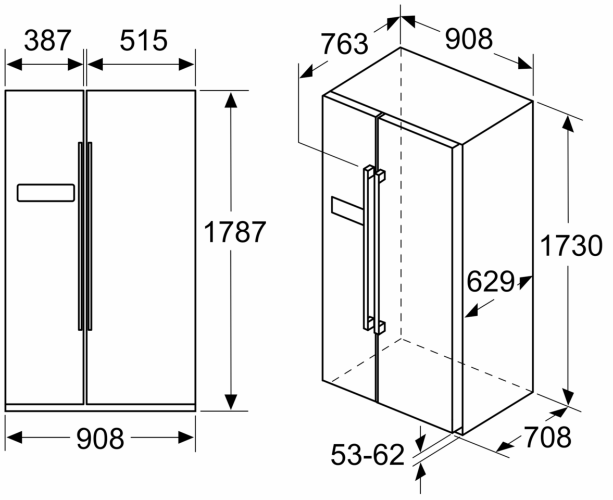
Mål i mm