SIEMENS

Teleskopudtræk, 2 niveauer, fuldt udtræk, Pyrosikker
HZ638270

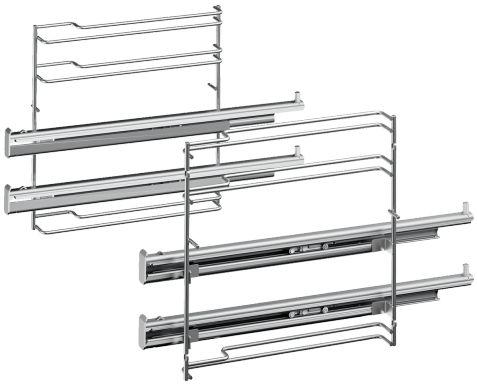

✓ Med udtræksskinner på hyldetrin 2 og 3 kan bagetilbehør trækkes helt ud af ovnen uden at vælte. Dette tilbehør er egnet til pyrolytisk rengøring.

Dimension af pakket produkt: .....85 x 300 x 420 mm
Palledimensioner: ..... 95.0 x 80.0 x 120.0
Standardantal enheder pr. palle: 48
Nettovægt: .....2.5 kg
Bruttovægt: .....2.8 kg
EAN-kode: 4242003673560

4 242003 673560

SIEMENS

Teleskopudtræk, 2 niveauer, fuldt udtræk, Pyrosikker
HZ638270

- Materiale: rustfrit stål
- Dette tilbehør er egnet til pyrolytisk selvrens.
- Kontroller venligst kompatibilitet med dit produkt før bestilling.

Teleskopudtræk x 2

fuldt udtræk

pyro

- Maks. kapacitet: 16 kg