SIEMENS

iQ700, Indbygningsovn med dampfunktion, 60 x 60 cm, Rustfrit stål
HR676GIS1S

A

Med denne innovative ovn fra Siemens kan du forkorte tilberedningstiden med lynopvarmningen, eller hurtigt tilberede frosne madretter med coolStart funktionen, og rengøringen sker helt automatisk med activeClean® - pyrolytisk selvrens.

- ✓ fastPreheat – varmer din ovn op på et øjeblik. coolStart – tilbereder frostvarer helt uden forvarmning.
- ✓ activeClean®: Pyrolytisk selvrens.
- ✓ pulseSteam: dampfunktion der giver et sprødt og saftigt resultat.
- ✓ cookControl Plus – tag din madlavning til det næste niveau.
- ✓ roastingSensor: Det præcise og pålidelige stegetermometer, der giver dig ultramøre og velsmagende stege.

1 x Emaljeret bageplade, 1 x Stegerist, 1 x Universalpande

AOVG9MC00S :, HZ327000 Pizzasten med brødspade af bøgetræ, HZ531010 Bagepande anti-stick belægning, HZ532010 Bradepande anti-stick belægning, HZ617000 Pizzaform 35 cm Ø, HZ625071 Grill rist, HZ631070 Bageplade, emaljeret, tåler pyrolyse, HZ632070 Bradepande, tåler pyrolyse, HZ633001 Låg til profi bradepande, HZ633070 Profi bradepande, tåler pyrolyse, HZ634000 Bage- og stegerist, HZ636000 Glasbradepande, HZ638370 Teleskopudtræk x 3, fuldt udtræk, pyro, HZ664000 Bage- og stegerist t/damp, HZ66X650 Dekorationsliste, HZ915003 Stegeso i glas 5,4 liter

Type af installation: ..... Indbyggede
Integreret rengøringssystem: .....Pyrolytisk+Hydrolytisk
Nichemål ved indbygning (H x B x D): 585-595 x 560-568 x 550 mm
Produktmål (HxBxD): ..... 595x594x548 mm
Dimension af pakket produkt: .....675 x 660 x 690 mm
Kontrolpanelmateriale: ..... Rustfrit stål
Dørmateriale: ..... Glas
Nettovægt: .....41.7 kg
Anvendelig volumen (af hulrum): .....71 l
Varmeelementtype: ..... Genopvarmning med damp, 4D-varmluft, Stor grill, Varmluft Øko, Lille grill, Over-/undervarme, Over-/undervarme ØKO, Pizzaindstilling, Skånsom tilberedning ved lav temperatur, coolStart, Undervarme, Varmluft/Impulsgrill, Forvarmning, Holde-varm-funktion
Temperaturkontrol: ..... elektronisk
Antal indvendige lamper: 1
Længde på elledning: ..... 120.0 cm
EAN-kode: 4242003746165
Antal hulrum - (2010/30/EF): 1
Energiklasse: ..... A
Energy consumption per cycle conventional (2010/30/EC): .....0.90 kWh/cycle
Energy consumption per cycle forced air convection (2010/30/EC): 0.74 kWh/cycle
Energieffektivitetsindeks - NY (2010/30/EF): ..... 87.1 %
Tilslutningseffekt: ..... 3600 W
Strømstyrke: ..... 16 A
Elementspænding: .....220-240 V
Frekvens: ..... 50; 60 Hz
Stiktype: ..... Schukostik med jord
Medleveret tilbehør: .....1 x Emaljeret bageplade, 1 x Stegerist, 1 x Universalpande

4 242003 746165

SIEMENS

iQ700, Indbygningsovn med dampfunktion, 60 x 60 cm, Rustfrit stål
HR676GIS1S

Ovntype / Ovnfunktioner

- 13 ovnfunktioner: 4D-varmluft, stor variogrill, øko varmluft, lille variogrill, Over-/undervarme, Over-/undervarme eco, Pizzafunktion, langtidsstegning, coolStart, undervarme, varmluft/impulsgrill, Forvarmning af tallerkener, Holde varm
- Temperaturinterval 30 °C - 300 °C
- Ovnvolumen: 71 l
- Tillægsprogrammer med damp: pulseSteam – damptilførsel for de bedste resultater - Kan kombineres med forskellige ovnfunktioner (se manual for mere detaljeret information), genopvarmning, hævning
- cookControl Plus - automatikprogrammer med individuelle anbefalinger og vejledning til et perfekt resultat
- roastingSensor

Design

- TFT-farve- og tekstdisplay med touch-kontrolknapper
- Elektronikur
- Ovnrum: antracit emalje
- ovnbelysningen kan slukkes, LED-belysning

Komfort

- softClose - dæmpet lukning af ovnlågen, softMove for dæmpet åbning og lukning af ovnlåge
- Yderligere funktioner: afkalkningsprogram, Tørrefunktion
- Automatisk lynopvarmning
- Udtagelig vandtank til 1 l vand
- Indikator for tom vandtank
- Indbygget køleblæser

Rengøring

- activeClean® - pyrolytisk selvrens

Miljø og sikkerhed

- Øvrige sikkerhedsfunktioner: Børnesikring med nøglefunktion, restvarmeindikering, sikkerhedsafbryder for bageovn, start-/stopagent, lågeafbryder, elektronisk dørlås, mekanisk dørlås

SIEMENS

iQ700, Indbygningsovn med dampfunktion, 60 x 60 cm, Rustfrit stål
HR676GIS1S

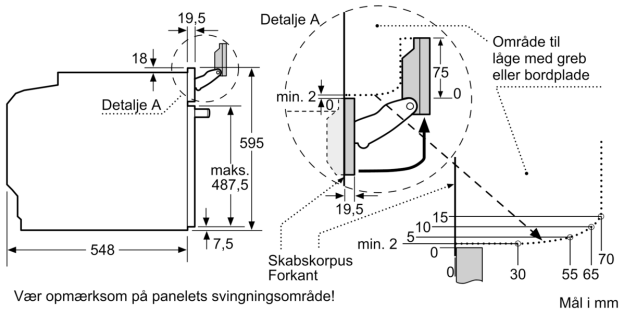

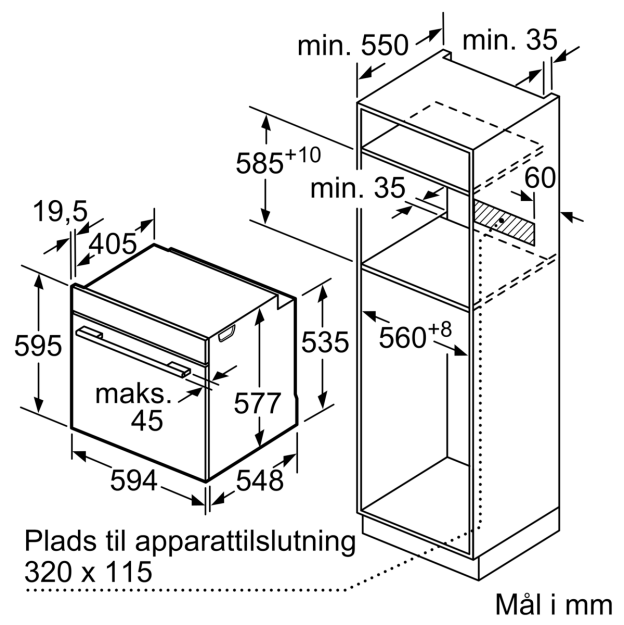

Hvis apparatet bygges ind under en kogesektion, skal følgende bordplade-tykkelse (i givet fald inkl. underkonstruktion) overholdes.
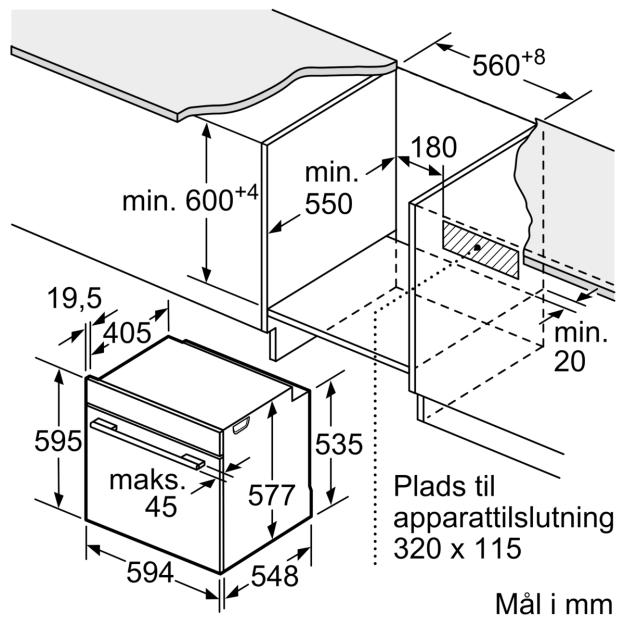
Kogesektions-type	**min. bordplade-tykkelse**	
	overflade-monteret	planlimning
Induktions-kogesektion	37 mm	38 mm
Fuldfladeinduktions-kogesektion	47 mm	48 mm
Gasblus	30 mm	38 mm
Elektrisk kogesektion	27 mm	30 mm