Serie 8, Indbygningsovn, 60 x 60 cm, Sort
HBG7741B1







Ovn med digital styrering og TFT-berøringsskærm samt alsidige funktioner som Assist og Air Fry. Fjernstyr og overvåg ovnfunktioner via Home Connect-applikationen.

- **Digital Control Ring**: den enkle og innovative måde at indstille din ovn.
- **TFT Touch Display**: nem styring takket være den innovative Digital Control Ring og TFT-touchskærmen.
- **Air Fry Function med bakke**: Perfekt stegte retter såsom grøntsagschips og pommes frites.
- **Pyrolytisk selvrens**: rengøring af ovnen gjort nemmere, så du kun behøver tørre den af.
- **Automatisk slukning**: slukker automatisk for din ovn, når din ret er klar til servering.

Medfølgende tilbehør

1 x Emaljeret bageplade, 1 x Stegerist, 1 x Universalpande, 1 x Air Fry bageplade

Tilbehør

HEZ633001 Låg til profi bradepande, HEZ633070 Profi bradepande pyrolyse egnet, HEZ634000 Bage- og stegerist, HEZ636000 Glasbradepande, HEZ638070 varioClip teleskopudtræk 1 niveau, HEZ660060 Dekorliste sort, AOVG9MC00S Børnesikkerhedslås, HEZ327000 Pizzasten 25x330x375 mm, HEZ32WA00 Trådløst stegetermometer 150x19x52 mm, HEZ531010 Bageplade anti-stick belægning, HEZ532010 Bagepande anti-stick belægning, HEZ629070 Air Fry og grill rist, HEZ631070 Bageplade emaljeret, HEZ632070 Bageplade emaljeret tåler pyrolyse

Teknisk data

Installation: ..... Integreret
Integreret rengøringssystem: ..... pyrolytisk;hydrolytisk
Nichemål ved indbygning (H x B x D): ... 585-595 x 560-568 x 550 mm
Produktmål (HxBxD): ..... 595x594x548 mm
Dimension af pakket produkt: ..... 670x670x680 mm
Kontrolpanelmateriale: ..... Glas
Dørmateriale: ..... Glas
Nettovægt: .....37.2 kg
Anvendelig volumen (af hulrum): ..... 71 l
Tilberedningsmetode: Optøning, Air fry, Stor grill, Varmluft skånsom, Varmluft, Lille grill, Over-/undervarme, Konventionel varme skånsom, Pizzaindstilling, Skånsom tilberedning ved lav temperatur, Undervarme, Varmluft/Impulsgrill, Forvarmning, Holde-varm-funktion
Længde på elledning: ..... 120 cm
EAN-kode: 4242005326563
Antal hulrum - (2010/30/EF): 1
Energiklasse[1]: .....A+
Energy consumption per cycle conventional (2010/30/EC): .....0.87 kWh/cycle
Energy consumption per cycle forced air convection (2010/30/EC): .....0.69 kWh/cycle
Energieffektivitetsindeks - NY (2010/30/EF): .....81.2 %
Effekt: ..... 3600 W
Strømstyrke: ..... 16 A
Elementspænding: ..... 220-240 V
Frekvens: .....50; 60 Hz
Stiktype: ..... Schukostik med jord
Medfølgende tilbehør: ..... 1 x Emaljeret bageplade, 1 x Stegerist, 1 x Universalpande, 1 x Air Fry bageplade

4 242005 326563

[1] Energieffektivitetsklasser på en skala fra A+++ til D

Serie 8, Indbygningsovn, 60 x 60 cm, Sort
HBG7741B1

Ovn med digital styrering og TFT-berøringsskærm samt alsidige funktioner som Assist og Air Fry. Fjernstyr og overvåg ovnfunktioner via Home Connect-applikationen.

Ovntype / Ovnfunktioner

- Indbygningsovn med 14 opvarmningsmåder: 3D varmluft plus, over-/undervarme, varmluft/impulsgrill, Stor variogrill, lille variogrill, Pizzafunktion, undervarme, Langtidsstegning, optøning, Forvarmning af tallerkener, Holde varm, skånsom varmluft, skånsom tilberedning, Air Fry
- Opvarmningsmetoder kun via Home Connect App: Hold varm, Forvarmning
- Temperaturinterval 30 °C - 300 °C
- Ovnvolumen: 71 l

Teleskopskinner/Ribber

- Antal ribber: 5 stk
- Teleskopudtræk kan eftermonteres, kan bruges med pyrolyse

Design

- TouchControl betjening
- Digital styrering
- Ovnrum: antracit emalje
- Ekstra stor kapacitets ovn.

Rengøring

- Pyrolytisk selvrens
- Hydrolyse-program
- Fuldt glas i inderdøren

Komfort

- Madlavningsassistent
- TFT-berøringsskærm
- Elektronikur
- Temperaturforslag
- opvarmningskontrol
- aktuel temperatur
- SoftClose - dæmpet lukning af ovnlågen, Ovndør med Softopen og SoftClose
- Ovndør med Softopen og SoftClose
- DishAssist - vælg din madret og få optimale ovnindstillinger automatisk
- Air Fry-funktion
- Automatisk lynopvarmning
- ovnbelysningen kan slukkes, Halogenbelysning
- Indbygget køleblæser
- Home Connect: trådløs fjernbetjening via smartphone eller tablet

Tilbehør

- 1 x Emaljeret bageplade, 1 x Stegerist, 1 x Universalpande, 1 x Air Fry bageplade

Sikkerhed

- Dørtemperatur på front maks. 30°C
- Lav dørtemperatur mens pyrolyse er i gang.
- Firedobbelt glasdør: CoolTouch dør
- Øvrige sikkerhedsfunktioner: Børnesikring med nøglefunktion, restvarmeindikering, Sikkerhedsafbryder, start-/stopagent, lågeafbryder, elektronisk dørlås, door lock mechanical, optional

Teknisk info

- Længde på ledning: 120 cm
- Nominel spænding 220-240 V
- Samlet tilslutningseffekt el: 3.6 kW
- Energiklasse (iht. EU Nr. 65/2014): A+
- Energiforbrug i standard drift: 0.87 kWh
- Energiforbrug i varmluftsdrift: 0.69 kWh
- Antal ovnrum: 1
- Varmekilde: elektrisk
- Volume ovnrum: 71 l

Dimensioner

- Mål på produktet (h x b x d): 595 mm x 594 mm x 548 mm
- Nichemål (h x b x d): 585 mm - 595 mm x 560 mm - 568 mm x 550 mm
- Se venligst indbygningsmålene i stregtegningerne.

Serie 8, Indbygningsovn, 60 x 60 cm, Sort
HBG7741B1

Indbygning af to apparater over hinanden

Ventilationsåbning

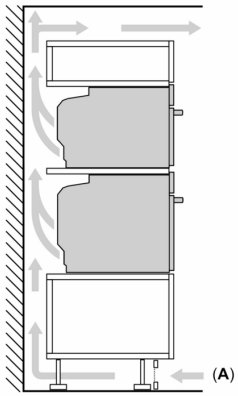

A: Luftindtag ≥ 200 cm²

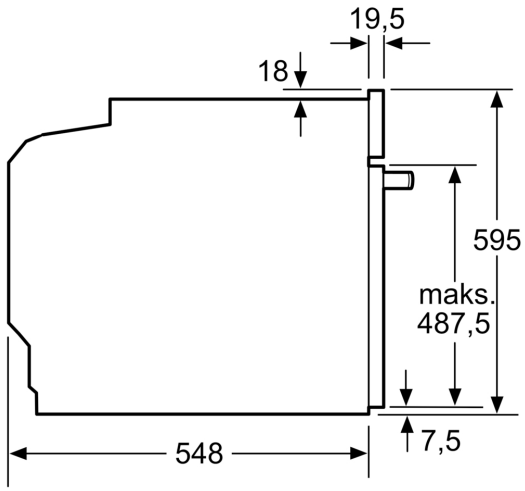

Mål i mm

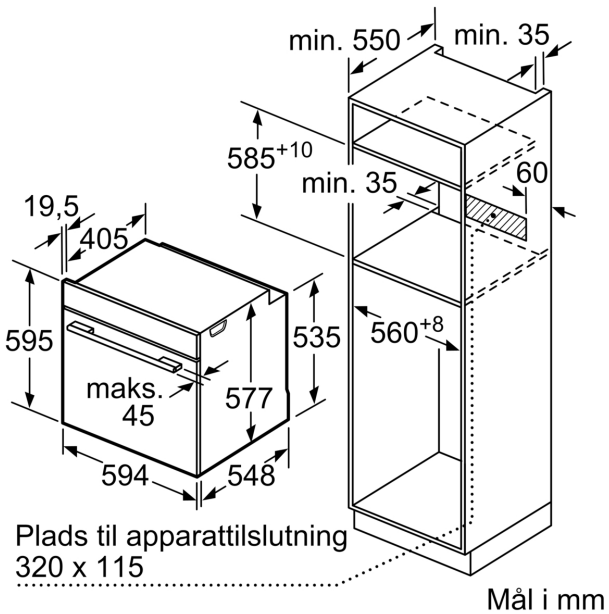

Mål i mm

Mål i mm
Bordpladetykkelse ved indbygning under en kogesektion
(evt. inkl. underkonstruktion)

Kogesektionstype	Påsat	Flugtende
Induktionskogesektion	≥ 37	≥ 38
Zonefri induktionskogetop	≥ 47	≥ 48
Gaskogesektion	≥ 30	≥ 38
El-kogetop	≥ 27	≥ 30

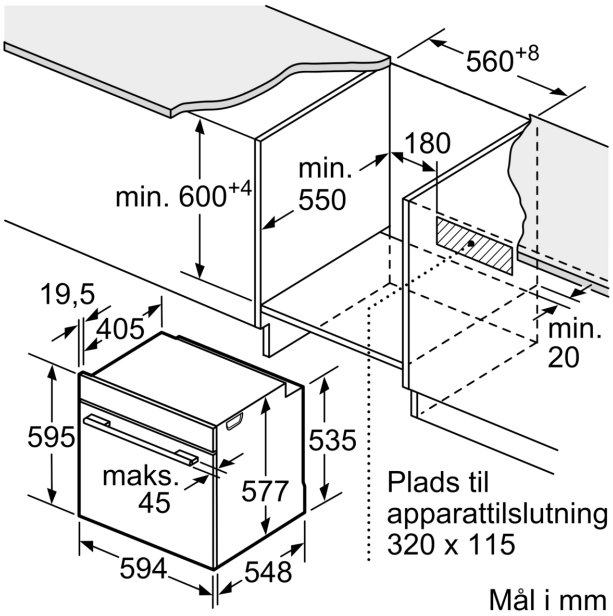
560+8
180
min.
550
min. 600+4
19,5
405
min.
20
595
535
maks.
45
577
Plads til
apparattilslutning
320 x 115
594
548
Mål i mm