iQ700, Domino gaskogeplade, 30 cm
ER326BB70E

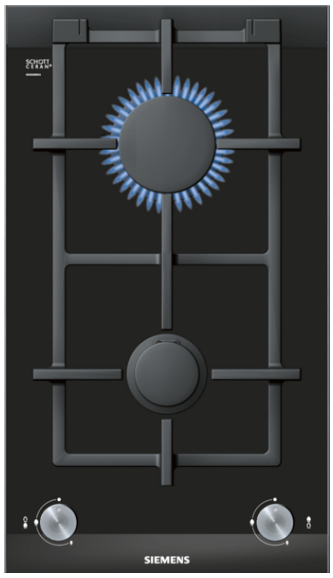

Tilbehør

HZ394301	Domino samleliste

Oplev madlavning med glaskeramiske Domino kogesektioner En ren fornøjelse – stilrent blank og let at rengøre.

- ✓ Gaskogesektion – præcis varmeregulering og fuld varmeeffekt med det samme.
- ✓ Glaskeramisk overflade – ekstra varmebestandig og let at rengøre
- ✓ Kvalitet i både materialer og fremstilling – gryderiste i støbejern.
- ✓ Nem at rengøre, da gryderistene tåler opvaskemaskine.

Udstyr

Teknisk data

Produktfamilie : Vario/Domino gas-kogesektion
Indbyg / fritstående : CONSTR_TYPE.Built-in
Energiinput : Gas
Samlet antal indstillinger, som kan anvendes på samme tid : 2
Nichemål ved indbygning, mm (H x B x D) : 45 x 270 x 490-500
Bredde på produktet : 302
Produktmål, mm : 45 x 302 x 520
Dimension af pakket produkt (mm) : 165 x 385 x 585
Nettovægt (kg) : 6,581
Bruttovægt (kg) : 7,0
Restvarmeindikator : uden
Placering af kontrolpanel : Front
Grundlæggende overflademateriale : Glaskeramik
Farve, overflade : rustfrit stål, sort
Rammefarve : rustfrit stål, sort
Godkendelse af certifikater : CE
Længde på elledning (cm) : 100
EAN-kode : 4242003601297
Elektrisk tilslutningseffekt (W) : 1
Gastilslutningsnorm (W) : 4700
Strømstyrke (A) : 3
Elementspænding (V) : 220-240
Frekvens (Hz) : 50; 60

4 242003 601297

iQ700, Domino gaskogeplade, 30 cm
ER326BB70E

Udstyr

Komfort
- Domino 2 x gas, 30 cm, Glaskeramik
- Enhåndstændning#

Professionelt udstyr
- Gryderiste i støbejern med gummifødder
- Gryderistene kan maskinopvaskes

Specifikationer
- 2 gasbrændere
- Foran: Normal brænder 1.9 kW
- Bagtil: Intensiv brænder 2.8 kW
- Termoelektrisk tændsikring af gasbrænder

Design
- Betjening med Cylinderknapper

Installation:
- Kan kombineres med øvrige kogesektioner i samme design

Teknisk information
- Forberedt til naturgas (20 mbar)
- Kan også anvendes til bygas. Dyser skal bestilles separat som reservedel

Tilbehør
- Flaskegasdyser (28-30/37 mbar) vedlagt

iQ700, Domino gaskogeplade, 30 cm
ER326BB70E

Stregtegninger

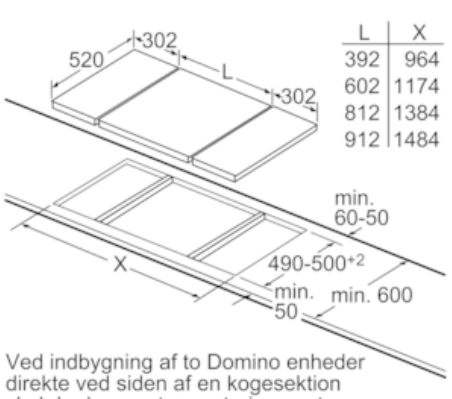

Ved indbygning af to Domino enheder direkte ved siden af en kogesektion skal der bruges to monteringssæt (HZ394301).

Mål i mm

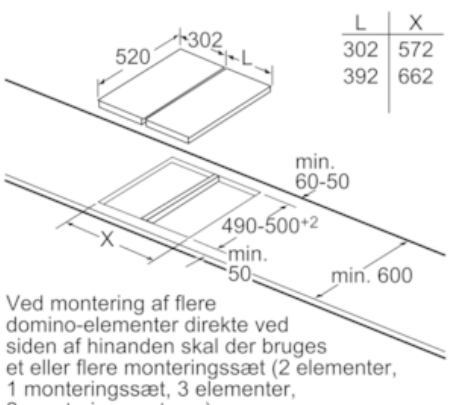

Ved montering af flere domino-elementer direkte ved siden af hinanden skal der bruges et eller flere monteringssæt (2 elementer, 1 monteringssæt, 3 elementer, 2 monteringssæt osv).

Mål i mm

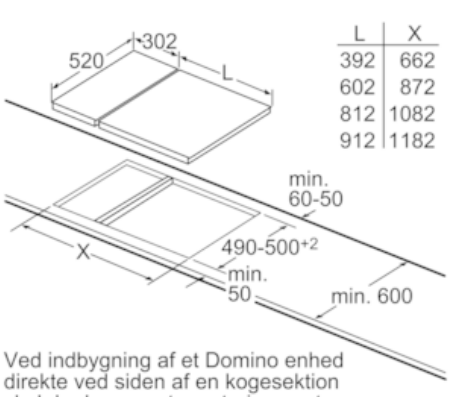

Ved indbygning af et Domino enhed direkte ved siden af en kogesektion skal der bruges et monteringssæt (HZ394301).

Mål i mm

Ved montering af to eller flere elementer ved siden af hinanden skal der bruges et eller flere monteringssæt (2 elementer, 1 monteringssæt, 3 elementer, 2 monteringssæt osv.)

Udskæringsmål (X) afhængigt af kombinationen, se tabellen:

Mål i mm

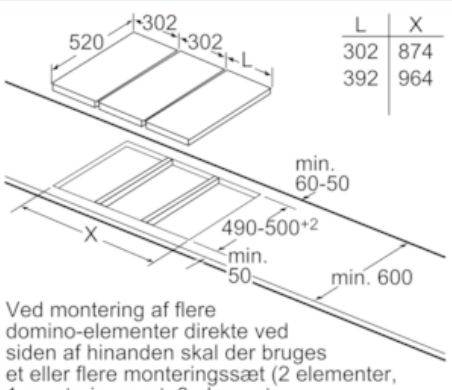

Ved montering af flere domino-elementer direkte ved siden af hinanden skal der bruges et eller flere monteringssæt (2 elementer, 1 monteringssæt, 3 elementer, 2 monteringssæt osv).

Mål i mm