iQ700, Fuldautomatisk indbygningskaffemaskine, Sort, Vandbeholder
CT918L1B0

TZ40001	Thermo kaffekande
TZ70003	Vandfilterpatron t/ espressomaskiner
TZ70033A	Vandfilter 3 stk.
TZ80001A	Rengøringstabs/espresso
TZ80001B	Rengøringstabs/espresso
TZ80002A	Afkalkningstabletter t/ espressomaskiner
TZ80002B	Afkalkningstabletter t/ espressomaskiner
TZ80004A	Rengøringskit t/ espressomaskiner
TZ80004B	Rengøringskit t/ espressomaskiner

- ✓ TFT-Touchdisplay Pro – stor farveberøringsskærm til praktisk brug.
- ✓ Tre forskellige aromaprofiler at vælge imellem, alt efter din personlige smag - aromaSelect.
- ✓ Siemens coffeeWorld, udforsk det store udvalg af internationale kaffespecialiteter med et enkelt stryg.
- ✓ Gem op til 30 individuelle kaffekreationer med Favoritter.
- ✓ autoMilk Clean - fuldautomatisk rensning og optimal hygejne.

Type af installation:	Indbyggede
Skummundstykke:	Nej
Display:	Nej
Vandbeskyttelsessystem:	Nej
Portionsstørrelser:	Alle kopper
Produktmål (HxBxD):	455x594x385 mm
Dimension af pakket produkt:	540 x 560 x 670 mm
Nichemål ved indbygning (H x B x D):	449 x 558 x 376 mm
EAN-kode:	4242003895597
Strømstyrke:	10 A
Elementspænding:	220-240 V
Frekvens:	50/60 Hz
Stiktype:	Schukostik med jord

4 242003 895597

SIEMENS

iQ700, Fuldautomatisk indbygningskaffemaskine, Sort, Vandbeholder
CT918L1B0

Smagsvarianter
- op til 33 forskellige kaffespecialiteter (inden for apparatet og Home Connect -appen)
- varm mælk, mælkeskum og varmt vand funktion
- aromaSelect-3 forskellige aromaprofiler (mild-balanceret-særpræg)
- justerbart mælkeforhold til klassiske mælkeblandingsdrikke
- intelligent styrkejustering - adaptiv kaffestyring baseret på styrke og størrelse
- aromaDouble Shot - mindre bitterhed i store drikkevarer på grund af to brygningsprocesser

Komfort
- TFT-Touchdisplay Pro - 6.8" TFT- farvedisplay med touch&slide funktionalitet
- Favoritter: Gemmer optil 30 personalised beverages
- automatisk registrering af mælkemængde - velegnet til medfølgende beholder, 1 liter mælkekarton eller din individuelle beholder
- kaffekandefunktion
- højdejusterbart kaffeudløb (optil 150 mm høje glas)
- oneTouch DoubleCup - få to kopper med et tryk på en knap
- 2.4 l aftagelig vandtank

Ydeevne
- ceramDrive-højkvalitets kværn lavet af slidstærk keramik
- vandpumpe med 19 bar tryk

Hygiejne
- autoMilk Clean - automatisk damprensning efter hver drink
- calc'nClean - kombineret afkalknings- og rengøringsprogram til mindre indsats
- aftagelig bryggeenhed - til nem og hygiejnisk rengøring
- tåler opvaskemaskine: drikkeudløb, drypbakke og dryppander
- automatisk påmindelse til rengøring, afkalkning eller udskiftning af vandfilter

Home Connect
- fjernbetjening - betjen dit apparat overalt
- coffeePlaylist - vælg flere drikkevarer i appen, tilberedt i din valgte rækkefølge
- yderligere kaffe-know-how
- softwareopdatering - altid den nyeste softwarestatus
- online support
- Sikkerhed har højeste prioritet hos Home Connect. App'en er testet og certificeret hos TÛV IT. For at beskytte mod uønsket adgang anvendes krypteret datatransfer via Home Connect

Diverse
- integreret 0,7 l mælkebeholder
- 500 g bønnebeholder med aromabeskyttelseslåg
- Oplyst kaffeudtag.
- justerbar malegrad (multi-trin)
- børnesikring

Tilbehør
- medfølgende tilbehør: 7310009
- Separat tilgængeligt tilbehør: rengøringstabletter (TZ80001 ...), afkalkningstabletter (TZ80002 ...), BRITA Intenza-vandfilter (TZ70003/TZ70033), plejesæt til fuldautomatiske espressomaskiner (TZ80004 ...), adapter til mælkekarton (TZ70001), mælkebeholder (TZ90009)

SIEMENS

iQ700, Fuldautomatisk indbygningskaffemaskine, Sort, Vandbeholder
CT918L1B0

Mål i mm

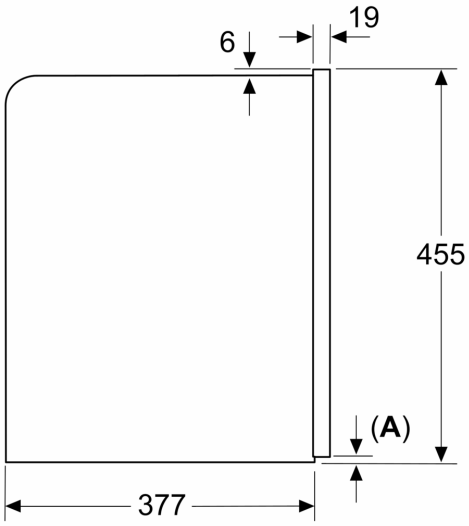

A: 7,5 mm

Mål i mm

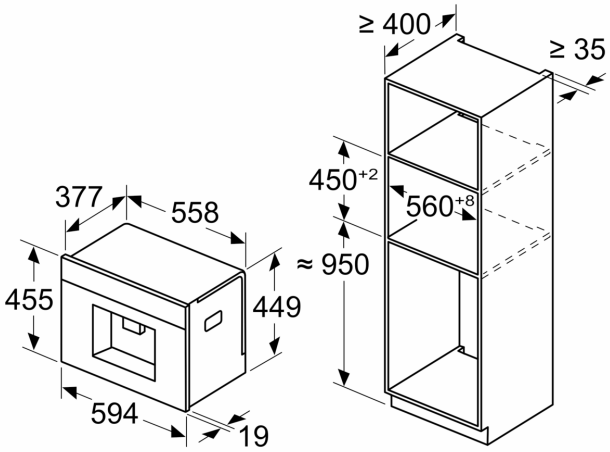

Bønne- og vandbeholdere er fjernet fra fronten
Anbefalet installationshøjde 950–1450 mm

Mål i mm

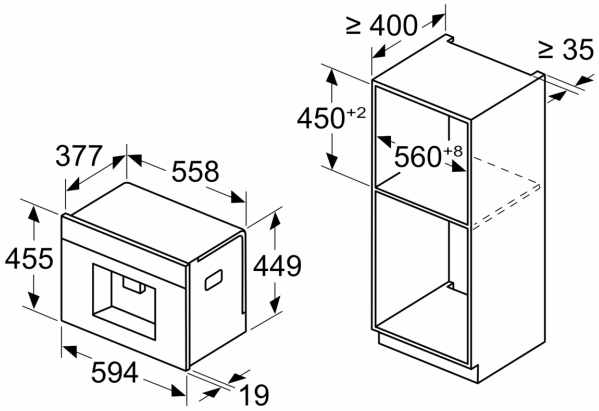

Bønne- og vandbeholdere er fjernet fra fronten
Anbefalet installationshøjde 950–1450 mm

Mål i mm
Installation, venstre hjørne

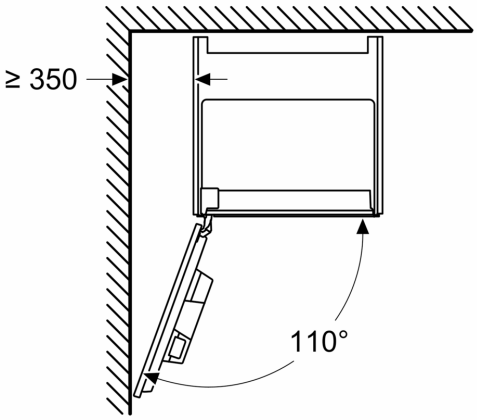

Hvis der bruges en 92° hængselbegrænser, er min. afstand til væg kun 100 mm
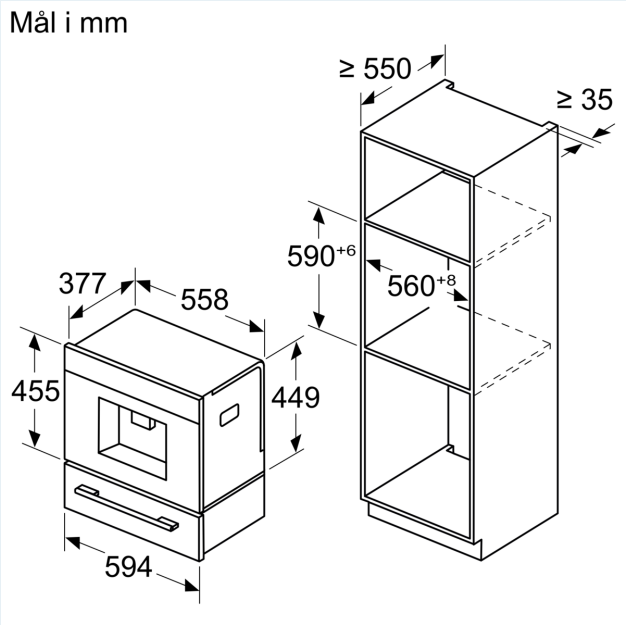
SIEMENS