SIEMENS

iQ500, Mikroovn til indbygning, Sort
BF525LMB1

Mikroovn til indbygning i en 38 cm niche. Optø, opvarm og tilbered maden ekstra hurtigt.

- ✓ Med touchSlider betjeningen er det muligt at ændre effektniveauet ved at trykke direkte på touchSlideren eller ved at køre én finger henover.
- ✓ Tidsbesparende og høj effekt, op til 800 watt.
- ✓ En sidehængt ovnlåge giver dig glimrende adgang til det varme ovnrum, også hvis ovnen er placeret i et højskab.

Udstyr

Teknisk data

Type af mikroovn: ..... Kun mikro
Kontroltype: ..... Elektronisk
Produktmål (HxBxD): ..... 382x594x317 mm
Mål ovnrum (H x B x D): ..... 201.0 x 308.0 x 282.0 mm
Længde på elledning: ..... 130 cm
Nettovægt: ..... 16.6 kg
Bruttovægt: ..... 20.1 kg
EAN-kode: 4242003959428
Maksimal mikroeffekt: ..... 800 W
Tilslutningseffekt: ..... 1270 W
Strømstyrke: ..... 10 A
Elementspænding: ..... 220-230 V
Frekvens: ..... 50 Hz
Stiktype: ..... Schukostik med jord
Medleveret tilbehør: ..... 1 x Drejetallerken

4 242003 959428

SIEMENS

iQ500, Mikroovn til indbygning, Sort
BF525LMB1

Udstyr

Ovntype / Ovnfunktioner
- Maks. effekt: 800 W; 5 effektniveauer: 90 W, 180 W, 360 W, 600 W, 800 W
- Ovnvolumen: 20 l

Design
- Ovnrum i Rustfrit stål

Rengøring
- humidClean - hydrolytisk rengøring (manuel)

Komfort
- Betjening via LED-display
- Elektronikur
- Slider, Starttaste, touchControl betjening
- Brugervenlig betjening: ekstremt let og behagelig Soft Touch-betjening.
- cookControl, 7 - automatikprogrammer til individuelle retter
- 4 optøningssprogrammer og 3 madlavningsprogrammer
- Memory funktion (1 lagringsplads)
- LED-belysning
- Roterende glastallerken 25.5 cm i diameter
- Venstrehængslet dør, kan ikke vendes
- Knap til døråbning
- touchControl panel

Tilbehør
- 1 x Drejetallerken

Sikkerhed
- Øvrige sikkerhedsfunktioner: sikkerhedsafbryder for bageovn, lågeafbryder
- Indbygget køleblæser

Teknisk info
- Længde på ledning: 130 cm
- Samlet tilslutningseffekt el: 1.27 kW
- Spænding: 220-230 V
- Til indbygning i et 60 cm bredt overskab (min. 30 cm dybt), egnet for indbygning i et 60 cm bredt højskab

Dimensioner
- Mål på produktet (h x b x d): 382 mm x 594 mm x 317 mm
- Nichemål (h x b x d): 362 mm - 365 mm x 560 mm - 568 mm x 300 mm
- Vi anbefaler at du vælger komplementære produkter indenfor n IQ500 for sikre et optimal kombination i design med dine indbygningsapparater.
- Se venligst indbygningsmålene i stregtegningerne.

SIEMENS

iQ500, Mikroovn til indbygning, Sort
BF525LMB1

Stregtegninger

Mikrobølge
Hjørnemontering

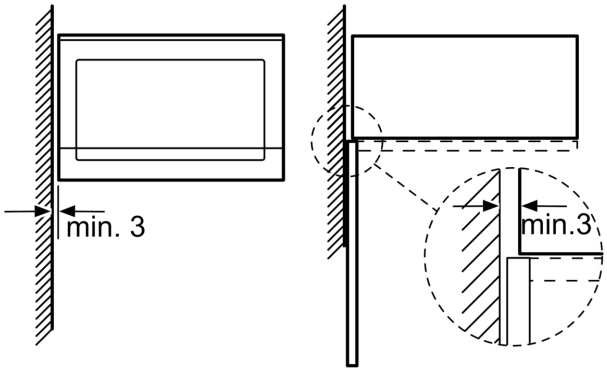

Mål i mm

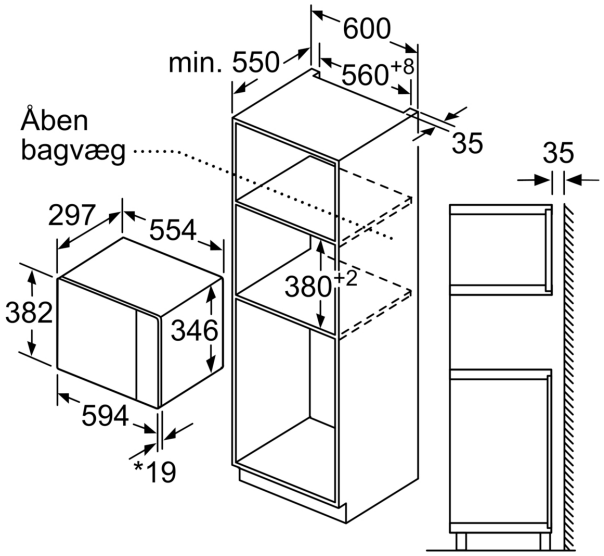

* 20 mm ved metalfront

Mål i mm

Mål i mm

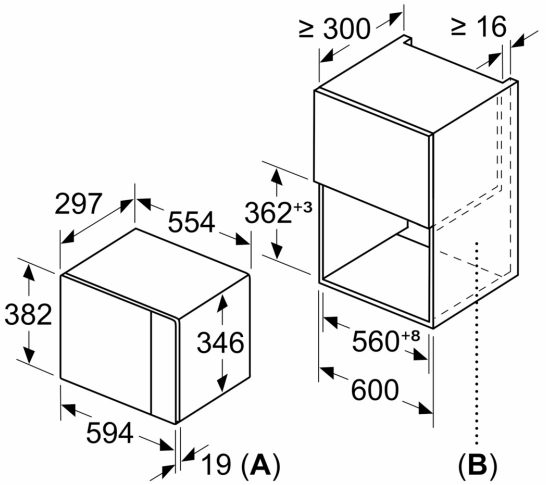

A: 20 mm ved metalfront
B: Åben bagvæg

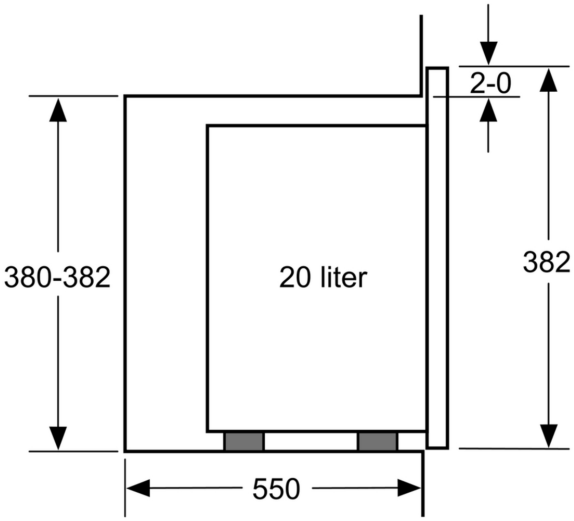

Mål i mm

SIEMENS
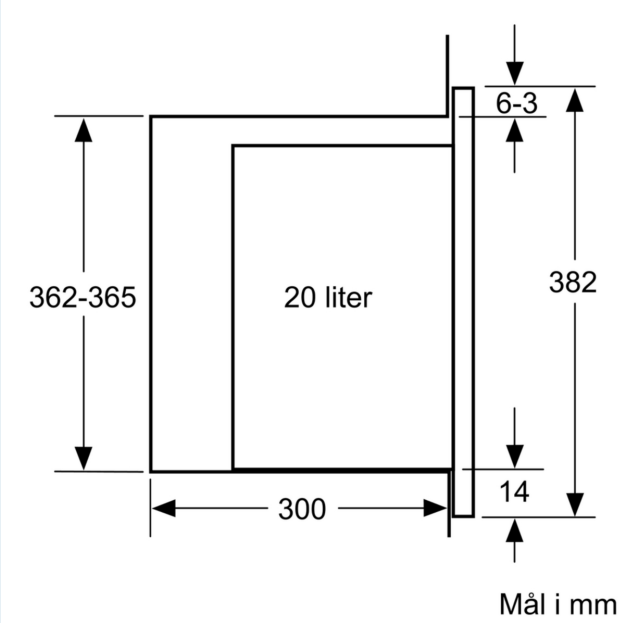
Stregtegninger