SIEMENS

# iQ300, Mikroovn til indbygning, Sort
# BF520LMA1

**Mikroovn til indbygning i en 38 cm niche. Optø, opvarm og tilbered maden ekstra hurtigt.**

- ✓ Tidsbesparende og høj effekt, op til 800 watt.
- ✓ En sidehængt ovnlåge giver dig glimrende adgang til det varme ovnrum, også hvis ovnen er placeret i et højskab.

## Udstyr

**Teknisk data**

Type af mikroovn: ..... Kun mikro
Kontroltype: ..... Mekanisk
Produktmål (HxBxD): ..... 382x594x317 mm
Mål ovnrum (H x B x D): ..... 201.0 x 308.0 x 282.0 mm
Længde på elledning: ..... 130 cm
Nettovægt: .....16.3 kg
Bruttovægt: .....19.8 kg
EAN-kode: ..... 4242003960257
Maksimal mikroeffekt: ..... 800 W
Tilslutningseffekt: ..... 1270 W
Strømstyrke: ..... 10 A
Elementspænding: .....220-230 V
Frekvens: ..... 50 Hz
Stiktype: ..... Schukostik med jord
Medleveret tilbehør: .....1 x Drejetallerken

4 242003 960257

SIEMENS

# iQ300, Mikroovn til indbygning, Sort
# BF520LMA1

## Udstyr

**Ovntype / Ovnfunktioner**
- Maks. effekt: 800 W; 5 effektniveauer: 90 W, 180 W, 360 W, 600 W, 800 W
- Ovnvolumen: 20 l

**Design**
- Ovnrum i Rustfrit stål

**Rengøring**
- humidClean - hydrolytisk rengøring (manuel)

**Komfort**
- Drejevælger
- Brugervenlig betjening: ekstremt let og behagelig Soft Touch-betjening.
- Indvendig belysning
- Roterende glastallerken 25.5 cm i diameter
- Venstrehængslet dør, kan ikke vendes
- Knap til døråbning

**Tilbehør**
- 1 x Drejetallerken

**Sikkerhed**
- Øvrige sikkerhedsfunktioner: sikkerhedsafbryder for bageovn, lågeafbryder
- Indbygget køleblæser

**Teknisk info**
- Længde på ledning: 130 cm
- Samlet tilslutningseffekt el: 1.27 kW
- Spænding: 220-230 V
- Til indbygning i et 60 cm bredt overskab (min. 30 cm dybt), egnet for indbygning i et 60 cm bredt højskab

**Dimensioner**
- Mål på produktet (h x b x d): 382 mm x 594 mm x 317 mm
- Nichemål (h x b x d): 362 mm - 365 mm x 560 mm - 568 mm x 300 mm
- Se venligst indbygningsmålene i stregtegningerne.

SIEMENS

# iQ300, Mikroovn til indbygning, Sort
# BF520LMA1

## Stregtegninger

Mikrobølge
Hjørnemontering

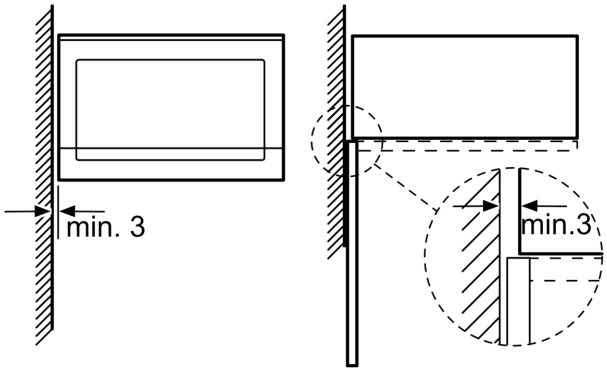


Mål i mm

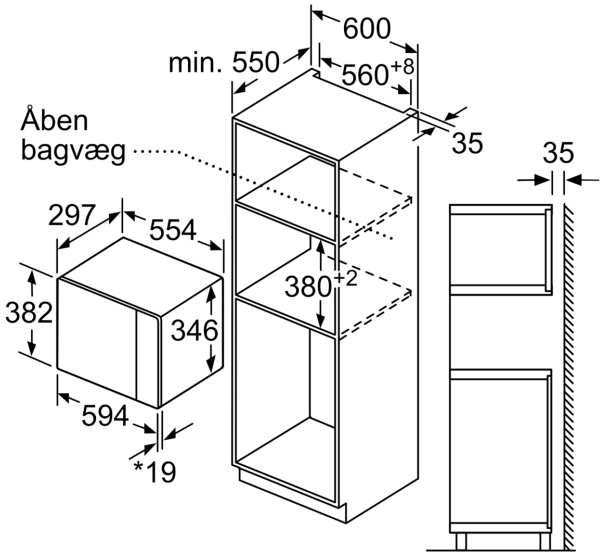


* 20 mm ved metalfront

Mål i mm

Mål i mm

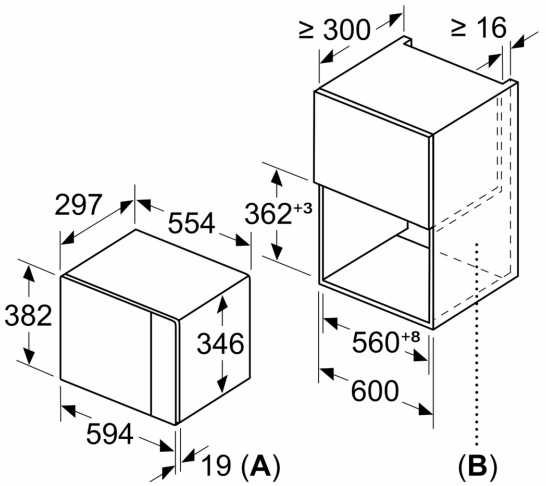


**A**: 20 mm ved metalfront
**B**: Åben bagvæg

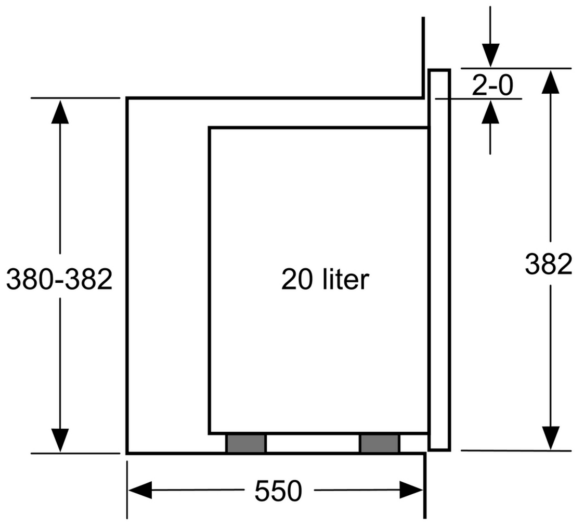


Mål i mm

SIEMENS
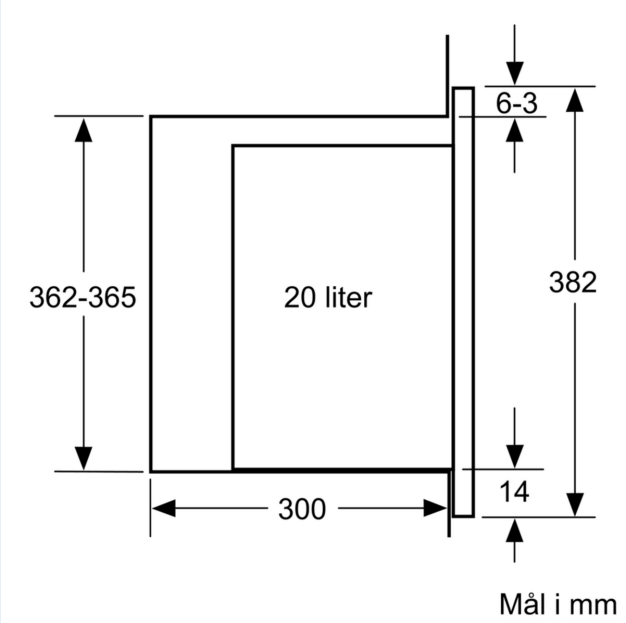
## Stregtegninger