# HomeProfessional, Předem plněná pračka, 10 kg, 1600 otáček za minutu WAX32EH0BY

| | |
|---|---|
| WMZ2200 | Set pro upevnění k podlaze |
| WMZ2381 | Prodl. přívodu studené vody/AquaStopu |
| WMZPW20W | Podesta s výsuvem |

## Ve všech směrech dokonalá HomeProfessional i-DOS pračka se systémy Home Connect a AntiStain Plus je nejpraktičtější a nejchytřejší pračka, která dělá vše automaticky.

- **i-DOS automaticky odměřuje přesné množství pracího prostředku a vody.**
- **Anti Stain Plus: odstraňuje až šestnáct druhů odolných skvrn bez nutnosti předpírky.**
- **4D Wash System: vysoce účinný průnik vody a pracího prostředku pro dokonalé výsledky.**
- **10kg buben Vario: dostatek místa pro velké objemy prádla nebo nadměrné kusy.**
- **Home Connect: domácí spotřebiče s inteligentním připojením pro snadnější každodenní život.**

| | |
|---|---|
| Třída energetické účinnosti: | C |
| Vážená spotřeba energie v kWh na 100 mycích cyklů programu eco 40-60: | 67 kWh |
| Maximální kapacita v kg: | 10.0 kg |
| Spotřeba vody eco programu v litrech na cyklus: | 49 l |
| Doba trvání programu eco 40–60 v hodinách a minutách při jmenovité kapacitě: | 3:55 h |
| Třída účinnosti odstřeďování programu eco 40-60: | A |
| Třída emisí hluku šířeného vzduchem: | A |
| Emise hluku šířeného vzduchem: | 72 dB(A) re 1pW |
| Konstrukce spotřebiče: | volně stojící |
| Rozměry spotřebiče: | 848x598x590 mm |
| Hmotnost netto: | 83.6 kg |
| Příkon: | 2300 W |
| Jištění: | 10 A |
| Napětí: | 220-240 V |
| Frekvence: | 50 Hz |
| Délka přívodního kabelu: | 160.0 cm |
| Závěs dvířek: | vlevo |
| Kolečka: | Ne |
| Spotřeba energie v pohotovostním režimu/sítě (způsob vypnutí modulu Wi-Fi naleznete v uživatelské příručce): | 1.5 W |
| Čas automatického pohotovostního režimu/sítě: | 5.0 min |
| EAN: | 4242005238958 |
| Způsob montáže: | volně stojící |

4 242005 238958

# HomeProfessional, Předem plněná pračka, 10 kg, 1600 otáček za minutu WAX32EH0BY

## Ve všech směrech dokonalá HomeProfessional i-DOS pračka se systémy Home Connect a AntiStain Plus je nejpraktičtější a nejchytřejší pračka, která dělá vše automaticky.

**Výkon a spotřeba**

- třída energetické účinnosti:[1] C
- energie[2] / voda[3]: 67 kWh / 49 l
- kapacita náplně: 1 - 10 kg
- doba trvání programu:[4] 3:55 h:min
- třída účinnosti odstředění: A
- rychlost odstřeďování:** 400 - 1600 ot./min
- hladina hluku: 72 dB (A) re 1 pW
- třída hlučnosti: A

**Programy**

- standardní programy: bavlna, snadno udržovatelné, jemné/hedvábí, vlna/ruční praní
- automatický program: senzoricky řízené praní a dávkování
- speciální programy: AlergiePlus / Hygiena Plus, odčerpání, automatický program pro jemné prádlo, automatický program, čištění bubnu s funkcí připomenutí, tmavé prádlo, košile/halenky, paměť, odstředění, rychlý/mix, sport/fitness, máchání, super rychlý 15'/30'

**Speciální funkce a nastavení**

- Home Connect: vzdálené monitorování a ovládání, správa energie, dálková diagnostika
- i-DOS: inteligentní systém automatického dávkování tekutého pracího prostředku a aviváže
- Anti Stain systém: odstraní 16 nejčastějších typů skvrn bez speciálních chemických prostředků
- přídavné funkce: extra máchání, snadné žehlení, skvrny - automatika, i-DOS 1, i-DOS 2, intenzivní plus, tišší praní, SpeedPerfect, stop máchání, předpírka, voda plus
- TouchControl tlačítka: základní nastavení, zap./vyp., odložení konce programu, i-DOS, intenzivní plus, možnosti nastavení, vzdálený start, start/pauza s reload funkcí (možnost doplnění prádla), teplota, SpeedPerfect, nastavení počtu otáček/stop máchání

**Komfort a bezpečnost**

- funkce Reload: máte možnost přidat prádlo dokonce i po začátku pracího cyklu
- TFT dobře čitelný displej s vysokým rozlišením pro snadné použití se zobrazením indikace stavu programu, volby teploty, max. rychlosti odstřeďování, zbývajícího času, odložení konce času až o 24 hod., dalších možností a předpokládané spotřeby
- 4D Wash System: vysoce účinné proniknutí vody a pracího prostředku do tkaniny pro bezchybné výsledky
- XXL objem bubnu: 70 l
- vnitřní LED osvětlení bubnu
- Vario Drum nerezový buben: šetrné a intenzivní praní
- čištění bubnu s funkcí připomenutí
- plnicí otvor o průměru 32 cm, barva dvířek chrom-černošedá s úhlem otevírání 180°
- funkce Reload / pauza
- Eco Silence Drive: tichý asynchronní motor s dlouhou životností
- AntiVibration Design: zaručuje vyšší stabilitu a tišší chod
- ukazatel naplnění a doporučení dávkování pracího prostředku
- Active Water Plus: pro vysoce efektivní využití vody i při menším množství prádla díky automatické detekci naplnění
- protihluková izolace ve spodní částí pračky
- zvuková izolace díky dodatečnému tlumicímu materiálu
- AquaSensor pro optimální výsledky máchání
- AquaStop: záruka značky Bosch v případě poškození vodou - po celou dobu životnosti spotřebiče*
- ukazatel spotřeby: informace o aktuální spotřeby vody a energie
- kovový otočný volič programů s integrovaným tlačítkem zap./vyp.
- systém rozpoznání pěny k jejímu odstranění při nadměrném pěnění
- indikace vysokého dávkování pracího prostředku
- kontrola nevyváženosti
- dětský zámek ovládání
- možnost nastavení zvukové kulisy
- jednoduše čistitelná přihrádka na prací prostředky

**Technické informace**

- možnost zasunutí pod pracovní desku ve výšce 85 cm
- rozměry (V x Š): 84.8 cm x 59.8 cm
- hloubka spotřebiče: 59.0 cm
- hloubka spotřebiče vč. dvířek: 63.2 cm
- hloubka spotřebiče s otevřenými dvířky: 108.5 cm

* záruční podmínky najdete na https://www.bosch-home.com/cz/servis/zarucni-podminky

** hodnoty jsou zaokrouhleny

[1] stupnice tříd energetické účinnosti od A do G

[2] spotřeba energie v kWh na 100 cyklů (v programu eco 40-60)

[3] vážená spotřeba vody v litrech na cyklus (v programu eco 40-60)

[4] doba trvání programu eco 40-60
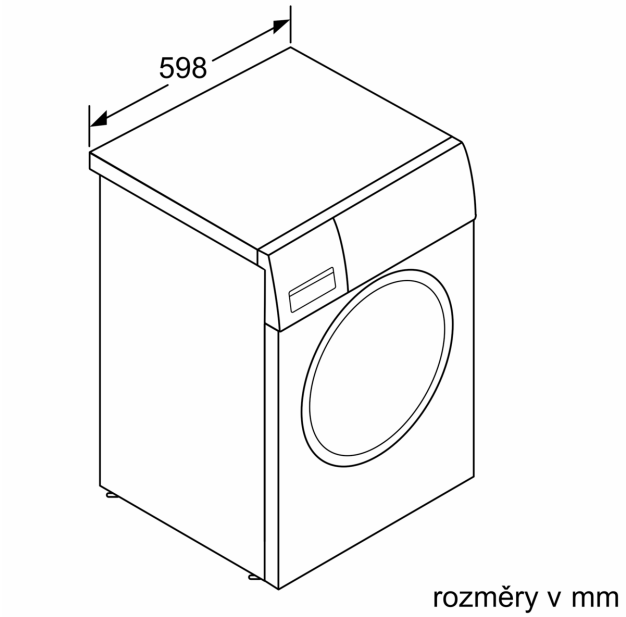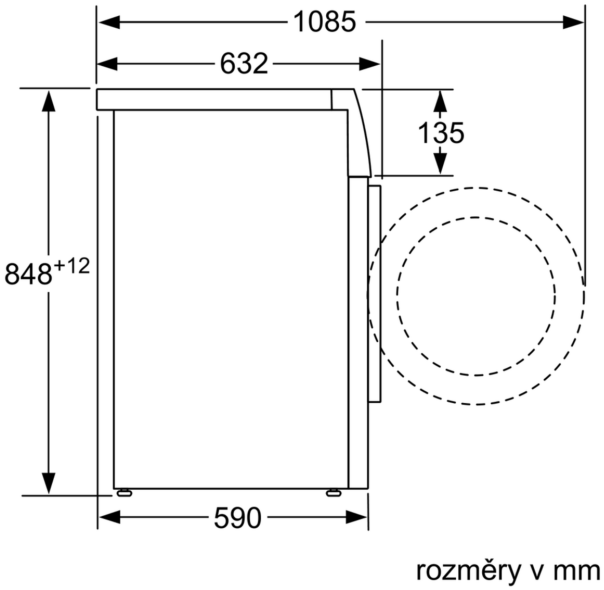
**HomeProfessional, Předem plněná pračka, 10 kg, 1600 otáček za minutu**
**WAX32EH0BY**