SIEMENS

iQ500, Vestavná chladnička, 122.5 x 56 cm, ploché panty s jemným dovíráním KI41RADD1

Vestavná chladnička s LED osvětlením, hyperFresh funkcí a autoAirflow pro optimální podmínky uchování potravin.

✓ Police safetyGlass jsou vyrobené z extra pevného a snadno čistitelného bezpečnostního skla.

Třída energetické účinnosti: ..... D
Průměrná roční spotřeba energie v kilowatthodinách za rok (kWh / rok): ..... 81 kWh/ročně
Součet objemu mrazicích oddílů: ..... 0 l
Součet objemu chladicích oddílů: ..... 204 l
Emise hluku šířeného vzduchem: ..... 28 dB(A) re 1pW
Třída emisí hluku šířeného vzduchem: ..... A
Konstrukce spotřebiče: ..... vestavný
Možnosti panelu dveří: .....dekorační rám je možné objednat jako zvláštní příslušenství
Výška: ..... 1221 mm
Šírka spotřebiče: ..... 558 mm
Hloubka spotřebiče: ..... 548 mm
Požadovaná velikost otvoru pro instalaci (v x š x h): . 1225.0 x 560 x 550 mm
Hmotnost netto: ..... 41.7 kg
Jištění: ..... 10 A
Závěs dvířek: ..... vpravo, volitelný
Napětí: ..... 220-240 V
Frekvence: ..... 50 Hz
Délka přívodního kabelu: ..... 230.0 cm
Počet kompresorů: 1
Počet nezávislých chladicích okruhů: 1
Vnitřní ventilátor - mrazicí část: ..... Ne
Závěs dveří volitelný: ..... Ano
Počet výškově nastavitelných odkládacích ploch v chladící části (ks): 4
Přihrádky na lahve: ..... Ano
EAN: 4242003917879
Značka: ..... Siemens
Název produktu / prodejní označení: KI41RADD1
Produktová kategorie: ..... chladnička
Automatické odtávání: ..... žádný
Způsob montáže: ..... plně vestavný
Dodávané příslušenství: ..... 3 x Přihrádka na vejce

4 242003 917879

3 x Přihrádka na vejce

KF40ZAX0 :
KF40ZSX0 Nerezové zakrytí dveří
KSGGZM00 :

SIEMENS

iQ500, Vestavná chladnička, 122.5 x 56 cm, ploché panty s jemným dovíráním KI41RADD1

- Vestavná chladnička
- jednoduchá instalace
- ploché panty, systém softClosing (jemné dovírání dvířek)

Výkon a spotřeba
- třída spotřeby energie: D
- užitný objem celkem: 204 l
- čistý objem chladící části : 204 l
- spotřeba energie: 81 kwh/rok
- klimatická třída: SN-ST
- hlučnost: 28 dB; třída hlučnosti: A

Design
- LED osvětlení v chladící částí

Komfort a bezpečnost
- elektronické ovládání - LED ukazatele
- funkce superCooling

Chladicí prostor
- 5 x odkládací plocha z bezpečnostního skla, z toho 4 x výškově nastavitelná, standardní
- 1 x přihrádka ve dveřích vyšší
- 4 x přihrádka ve dveřích, z toho 1x na máslo/sýry
- držák na lahve

Freshness System
- 1 x zásuvka hyperFresh s regulací vlhkosti - udrží ovoce a zeleninu déle čerstvé

Mrazicí prostor

Rozměry
- rozměry spotřebiče (V x Š x H) : 122.1 cm x 55.8 cm x 54.8 cm
- rozměry niky (V x Š x H): 122.5 cm x 56.0 cm x 55.0 cm

Technické informace
- délka přívodního kabelu: 230 cm, 230 cm
- napětí: 220 - 240 V

Příslušenství
- zásobník na vejce

Specifika
- Na základě výsledků normalizované zkoušky trvající 24 hodin. Skutečná spotřeba energie závisí na způsobu použití a umístění spotřebiče.

Prostředí a bezpečnost

Instalace

Všeobecné informace

SIEMENS

iQ500, Vestavná chladnička, 122.5 x 56 cm, ploché panty s jemným dovíráním
KI41RADD1

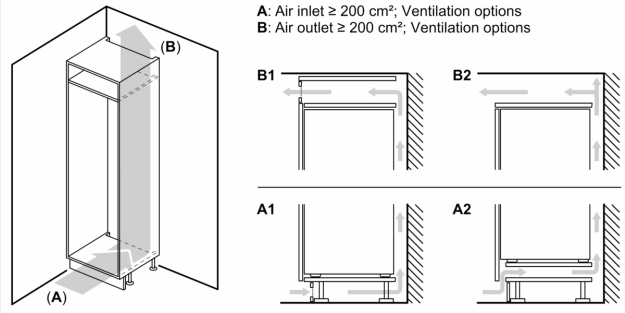

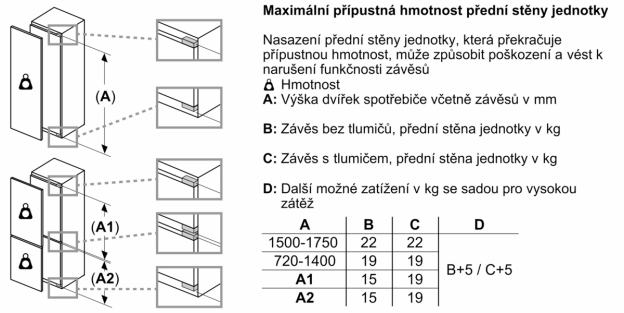

Rozměry v mm

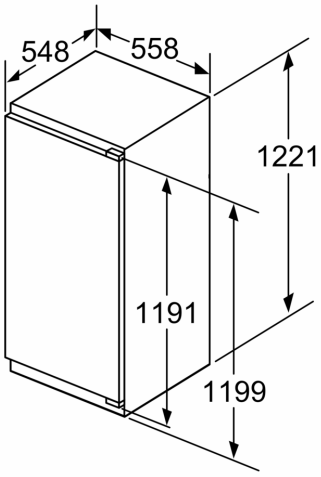

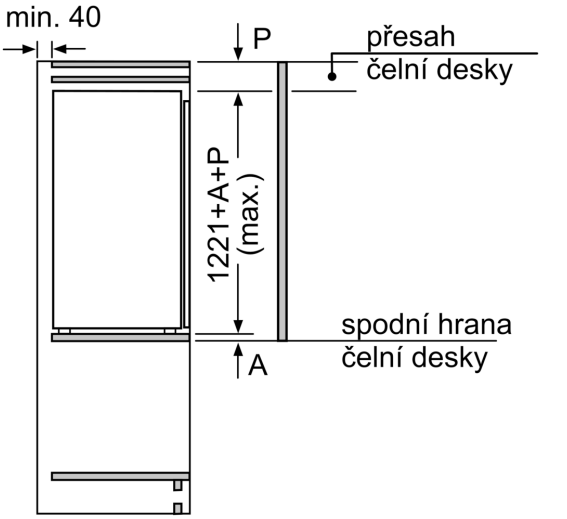

rozměry v mm

SIEMENS

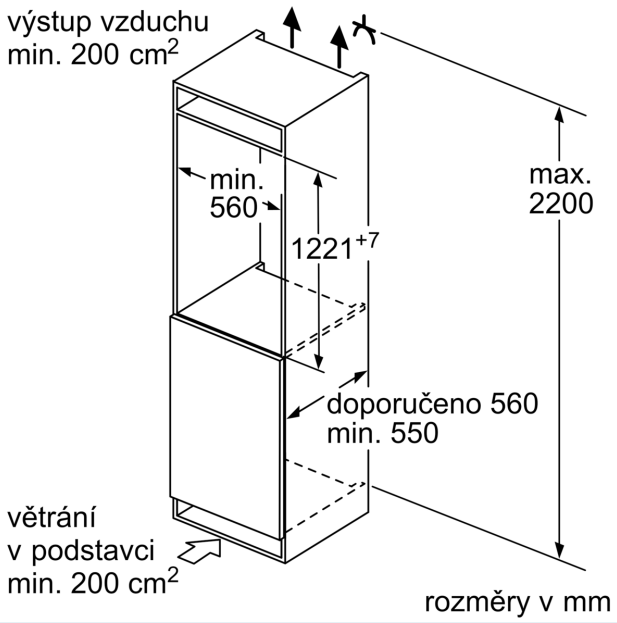

Rozměry v mm
Doporučené rozměry mezer pro plochý závěs

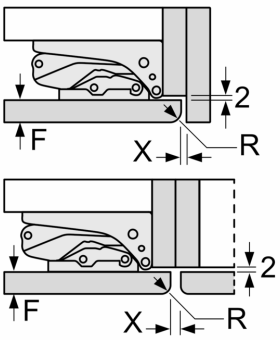

F	R	X
16-19	0-3	2,5
20	0-1	3
	2-3	2,5
21	0-1	3
	2-3	2,5
22	0	4
	1	3,5
	2-3	3

Rozměry mezer doporučené v tabulce je třeba dodržovat, aby bylo zaručeno bezproblémové otevírání dveří zařízení a nedocházelo k poškození kuchyňského nábytku.