SIEMENS

Dvojnásobný plně teleskopický výsuv, odolné při pyrolýze HZ638270

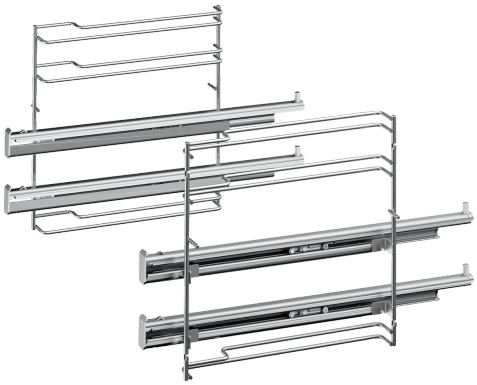

✓ Díky teleskopickým výsuvům na úrovních pečení 2 a 3 lze plechy a zapékací mísy vytáhnout z trouby až na doraz, aniž by se převrhly. Vhodné pro pyrolytické čištění.

Rozměry zabaleného spotřebice (v x š x h): .....85 x 300 x 420 mm
Rozměry palety: ..... 95.0 x 80.0 x 120.0
Počet spotřebičů na paletě: 48
Hmotnost netto: .....2.5 kg
Hmotnost brutto: ..... 2.8 kg
EAN: 4242003673560

4 242003 673560

SIEMENS

Dvojnásobný plně teleskopický výsuv, odolné při pyrolýze HZ638270

HZ638270

2násobný teleskopický výsuv

- materiál: nerez
- příslušenství je vhodné pro pyrolytické samočištění
- max. naplnění: 16 kg