Trojnásobný plně teleskopický výsuv HEZ638D30

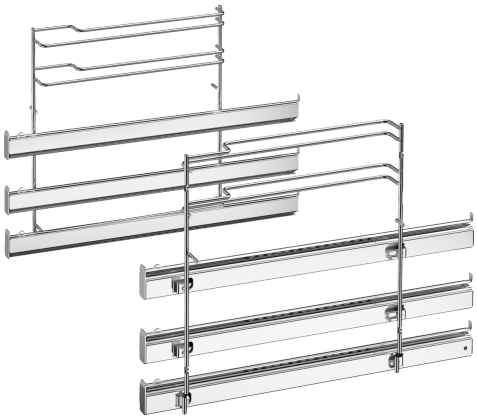

- **Díky výsuvným kolejnicím na úrovních 1, 2 a 3 lze příslušenství na pečení vytáhnout z trouby až na doraz, aniž by se převrhlo. Vhodný pro vaření v páře.**

Rozměry zabaleného spotřebice (v x š x h):	90 x 310 x 410 mm
Rozměry palety:	100.0 x 80.0 x 120.0
Počet spotřebičů na paletě:	50
Hmotnost netto:	3.2 kg
Hmotnost brutto:	3.5 kg
EAN:	4242002810195

4 242002 810195

Trojnásobný plně teleskopický výsuv HEZ638D30

HEZ638D30

3násobný teleskopický výsuv

- materiál: nerez
- toto příslušenství je vhodné pro vaření pomocí páry
- max. naplnění: 16 kg