Serie 4, Vestavný odsavač par, 53 cm, Stříbrná metalíza
DHL555BL

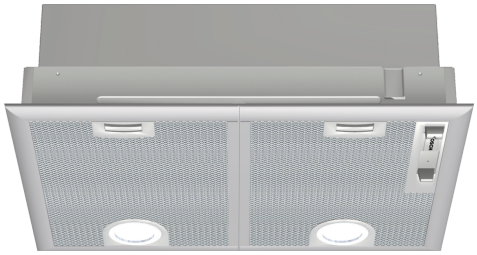

C

LED Light

DHZ7305	Standardní pachový filtr
DHZ7402	Mont.pomůcka pro odvětr.jednotku

Vestavný odsavač par pro umístnění nad varnou desku nabízí flexibilitu při plánovaní kuchyně.

- **Mimořádně tichý**: maximální výkon odsavače par při minimální hlučnosti.
- **Účinnost tukového filtru**: kovotý filtr odstraní více než 85% tuku z kuchyňských výparů.
- **LED-osvětlení**: energeticky úsporná světla poskytují jasné osvětlení varné plochy.
- **Vysoký výkon**: odstraňuje silné pachy zvláště rychle a efektivně.
- **Kovový tukový filtr**: vytváří trvale svěží atmosféru před vařením, během něj i po něm.

Typ konstrukce: ..... Built-in/Built-under
Délka přívodního kabelu: ..... 130.0 cm
Požadovaná velikost otvoru pro instalaci (v x š x h): ..... 255mm x 500.0mm x 350mm mm
Minimální vzdálenost nad elektrickou varnou deskou: ..... 650 mm
Minimální vzdálenost nad plynovou varnou deskou: ..... 650 mm
Hmotnost netto: ..... 7.5 kg
Druh ovládání: ..... Mechanicky
Regulace výkonových stupňů: ..... 3 stupně + intenzivní
Max. výkon odvětrání: ..... 363 m^3/h
Výkon ventilátoru při intenzivním stupni - recirkulace: ..... 395.0 m^3/h
Max. výkon recirkulace vzduchu: ..... 268 m^3/h
Výkon při intenzivním stupni - provoz odvětrávání: ..... 618 m^3/h
Maximum Air flow: ..... 363 m^3/h
Počet světelných zdrojů: 2
Hlučnost: ..... 56 dB(A) re 1pW
Průměr odvětrávacího hrdla: ..... 120 / 150 mm
Materiál tukového filtru: ..... hliníkový, lze mýt v myčce nádobí
EAN: 4242005122455
Příkon: ..... 206 W
Jištění: ..... 10 A
Napětí: ..... 220-240 V
Frekvence: ..... 50 Hz
Typ zástrčky: ..... zalitá zástrčka s uzemněním
Způsob montáže: ..... vestavný

4 242005 122455

Serie 4, Vestavný odsavač par, 53 cm, Stříbrná metalíza
DHL555BL

Vestavný odsavač par pro umístnění nad varnou desku nabízí flexibilitu při plánovaní kuchyně.

- třída spotřeby energie: C* (na stupnici třídy energetické účinnosti od A+++ do D)
- průměrná spotřeba energie: 79.8 kWh/rok*
- třída účinnosti odsávání: D*
- třída účinnosti osvětlení: A*
- třída účinnosti tukového filtru: B*
- hlučnost odvětrání při normálním stupni min./max.: 38/56 dB*

Design

Výkon a spotřeba

Životní prostředí a bezpečnost

Komfort

Rozměry

- Vestavný odsavač par
- možnost odtahu i recirkulace
- osvětlení: 2 x LED spot 2,15W (nízké napětí)
- pro provoz s cirkulací vzduchu je potřeba aktivní uhlíkový filtr (jako zvláštní příslušenství)
- pro připravené skříňky, designové komíny apod. i nad varný ostrůvek
- posuvný přepínač
- 3 stupně výkonu + 1 intenzivní
- 2 ventilátory motor
- kovový tukový filtr s aluminiovým rámem, omyvatelný v myčce
- intenzita světla: 438 lux
- barevná teplota: 3500 K
- výkon odvětrání podle EN 61591:
- max. normální stupeň362 m^3/h, intenzivní stupeň 618 m^3/h
- hodnoty hlučnosti podle EN 60704-2-13 při odvětrání:
- max. normální stupeň:56dB(A) re 1 pW
- intenzivní stupeň:68 dB(A) re 1 pW
- max. stupeň odvětrávání: 618 m3/h
- rozměry spotřebiče (V x Š x H): 255 x 530 x 380 mm
- rozměry pro vestavbu (V x Š x H): 255 x 500 x 350 mm
- příkon: 206 W
- Ø odtahové trubky: 150 mm , 120 mm
- zpětná klapka součástí

Technické informace

* Podle nařízení EU 65/2014

Serie 4, Vestavný odsavač par, 53 cm, Stříbrná metalíza
DHL555BL

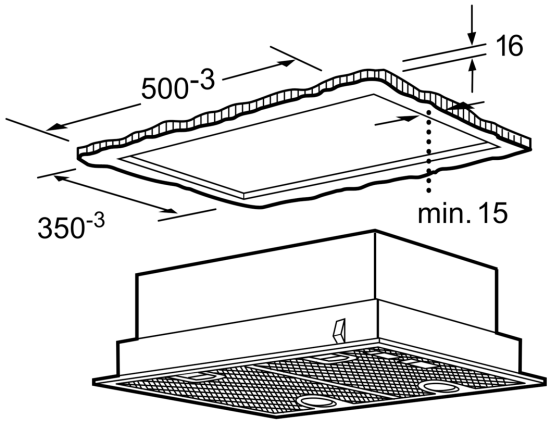

rozměry v mm

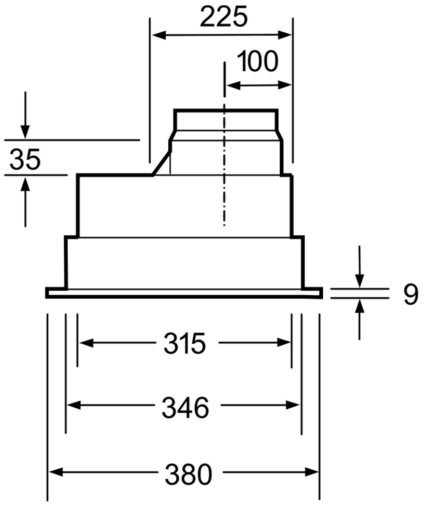

rozměry v mm

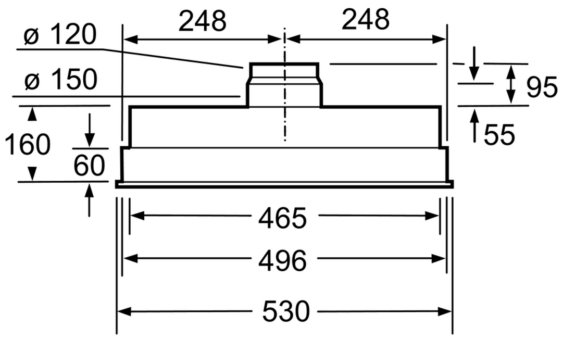

rozměry v mm

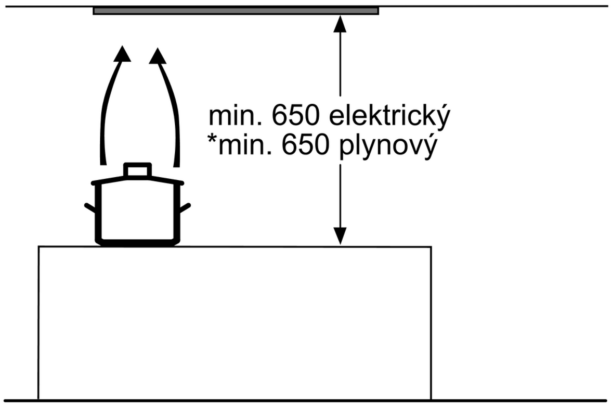

* od vrchní hrany mřížky

rozměry v mm