SIEMENS

iQ700, Vestavná kompaktní kombinovaná parní trouba, 60 x 45 cm, nerez
CS658GRS7

A+

1 x rošt, 1 x univerzální pánev, děrovaný, velikost XL, 1 x Zásobník páry, neděrovaný, velikost S

HZ617000 Forma na pizzu, HZ625071 Grilovací plech, HZ631070 Smaltovaný pečicí plech pro pyrolýzu, HZ36D613 Neděrovaná parní nádoba velikosti S, HZ36D613G Děrovaná parní nádoba velikosti S, HZ531010 Pečicí plech s nepřilnavým povrchem, HZ532010 Pečicí plech s nepřilnavým povrchem, HZ632070 Pečicí plech, HZ636000 Skleněná pánev, HZ664000 Kombinovaný rošt (pára), HZ66X600 Dekorační lišta pro vertikální instalaci, HZ66X650 Lišta, HZ915003 Skleněný pekáč, HZG0AS00 Síťový kabel, délka 3 m

Zkraťte dobu vaření díky rychlému předehřátí a funci coolStart. A kontrolujte svoji troubu odkudkoli pomocí Home Connect.

- ✓ fastPreheat: rychlý ohřev trouby s coolStart eliminuje předehřívání zmrazených potravin.
- ✓ ecoClean Plus: výrazně snazší čištění trouby.
- ✓ fullSteam: Vařte zdravě, šetrně a přirozeně.
- ✓ Home Connect – mobilní aplikace jako vstupenka do chytré kuchyně.
- ✓ cookControl Plus – základ úspěšného pečení.

Konstrukce spotřebiče: ..... vestavný
Otevírání dvířek: ..... Výklopná dvířka
Požadovaná velikost otvoru pro instalaci (v x š x h): ..... 450-455 x 560-568 x 550 mm
Rozměry spotřebiče: ..... 455x594x548 mm
Rozměry zabaleného spotřebice (v x š x h): .....520 x 650 x 690 mm
Materiál ovládacího panelu: ..... Nerez
Materiál dvířek: .....sklo
Hmotnost netto: .....36.5 kg
Délka přívodního kabelu: .....150.0 cm
EAN: 4242003839386
Jištění: .....16 A
Napětí: ..... 220-240 V
Frekvence: ..... 50; 60 Hz
Typ zástrčky: ..... zalitá zástrčka s uzemněním
Užitný objem (varný prostor) - NOVINKA (2010/30/ES): .....47 l
Třída energetické účinnosti: .....A+
Spotřeba energie na cyklus - konvenční ohřev (2010/30/EC): 0.73 kWh/cyklus
Spotřeba energie na cyklus cirkulace vzduchu - konvenční ohřev (2010/30/EC): ..... 0.61 kWh/cyklus
Index energetické účinnosti (2010/30/EC): .....81.3 %
Dodávané příslušenství: .....1 x rošt, 1 x univerzální pánev, 1 x Zásobník páry, děrovaný, velikost S, 1 x Zásobník páry, děrovaný, velikost XL, 1 x Zásobník páry, neděrovaný, velikost S

4 242003 839386

SIEMENS

iQ700, Vestavná kompaktní kombinovaná parní trouba, 60 x 45 cm, nerez
CS658GRS7

Typ trouby / druh ohřevu

- Kompaktní parní pečicí trouba s 15 druhy ohřevu: 4D horký vzduch, horký vzduch eco, horní/spodní ohřev, horní/spodní ohřev eco, gril s cirkulací vzduchu, velkoplošný gril, maloplošný gril, stupeň pro pizzu, coolStart (hluboce zmrazené jídlo), spodní ohřev, intenzivní ohřev, pomalé vaření, předehřívání nádobí, sušení potravin, udržování teploty
- další způsoby vaření s párou: pára 100%, regenerační ohřev (ohřívání pokrmů nebo rozpečení pečiva z předešlého dne), kynutí těsta, rozmrazování
- rozsah teploty: 30 °C - 250 °C
- vnitřní objem: 47 l

Výsuvný systém

- počet pečicích úrovní: 3 ks
- závěsné rošty, jednonásobný teleskopický výsuv, se stop funkcí, plně výsuvný

Design

- otočné voliče
- smaltovaný vnitřní povrch pečicího prostoru

Čištění

- ecoClean katalytické čištění: strop, zadní stěna, boční stěny
- ecoClean katalytické čištění: strop, zadní stěna, boční stěny
- ecoClean Plus - přídavný čisticí program při silnějším znečištění
- humidClean - hydrolytické čištění
- humidClean - hydrolytické čištění
- celoskleněná vnitřní strana dvířek

Komfort

- 5,7" barevný grafický TFT dispej vč. češtiny, s dotykovým ovládáním
- elektronické hodiny
- automatický návrh teploty
- ukazatel aktuální teploty ukazatel předehřevu teplotní sonda program sabat
- další funkce:
- program na odvápnění
- automatické vyrovnání bodu varu dle nadm.výšky sušení
- výklopná dvířka, softMove - tlumené otevírání a zavírání dvířek
- designové madlo z nerezové oceli
- pomocný systém: cookControl Plus
- bakingSensor
- roastingSensor Plus teplotní sonda
- rychloohřev
- coolStart
- LED osvětlení, osvětlení trouby se separátním vypínáním
- zásobník na vodu o objemu 1 l
- ukazatel vyprázdnění zásobníku na vodu
- umístění parního generátoru mimo varný prostor
- chladící ventilátor
- Home Connect

Příslušenství

- 1 x děrovaná parní nádoba (velikost S), děrovaná parní nádoba (velikost XL), 1 x neděrovaná parní nádoba (velikost S), rošt, smaltovaný hluboký plech

Bezpečnost a energetická náročnost

- chladná dvířka trouby
- dětská pojistka
- bezpečnostní vypínání trouby ukazatel zbytkového tepla tlačítko start spínač kontaktu dveří

Technické informace

- délka přívodního kabelu: 150 cm
- napětí: 220 - 240 V
- celkový příkon elektro: 3.3 kW
- energetická třída (dle EU 65/2014): A+
- spotřeba energie na cyklus při konvenčním ohřevu:0.73 kWh(na stupnici třídy energetické účinnosti od A+++ do D)
- spotřeba energie na cyklus v režimu recirkulace:0.61 kWh
- počet pečicích prostorů: 1 zdroj tepla: elektřina objem pečicího prostoru:47 l

Rozměry

- rozměry spotřebiče (V x Š x H): 455 mm x 594 mm x 548 mm
- rozměry niky (V x Š x H): 450 mm - 455 mm x 560 mm - 568 mm x 550 mm
- „potřebné rozměry naleznete v instalačních materiálech“
- Doporučujeme vám vybrat si doplňkové produkty v rámci řady IQ700, aby byla zaručena optimální designová kombinace všech vestavěných spotřebičů.

SIEMENS

iQ700, Vestavná kompaktní kombinovaná parní trouba, 60 x 45 cm, nerez
CS658GRS7

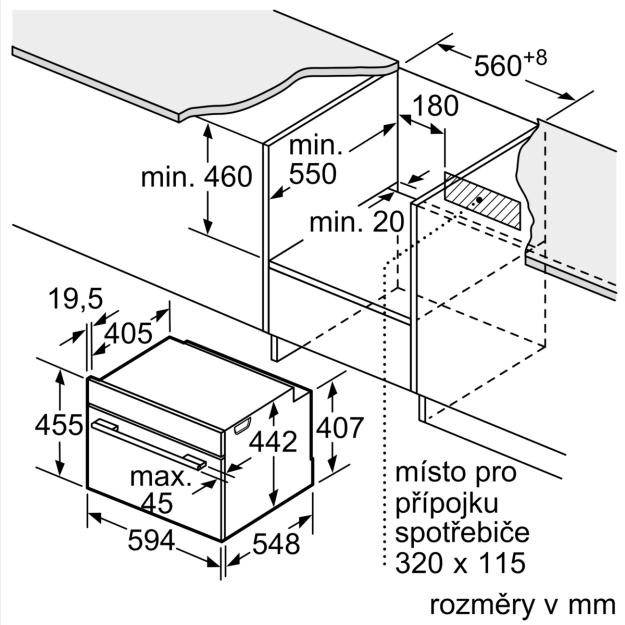

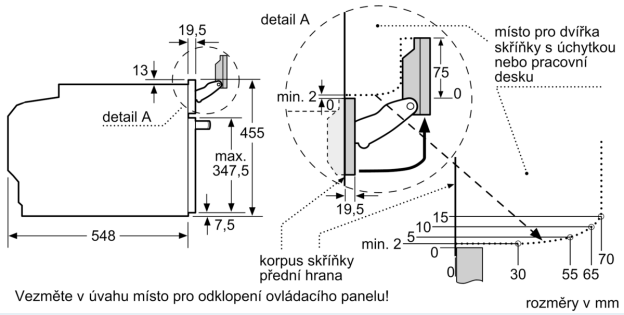

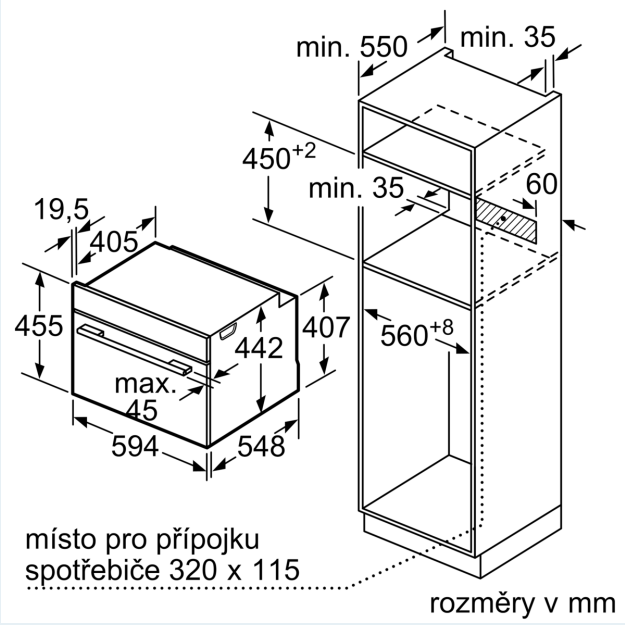

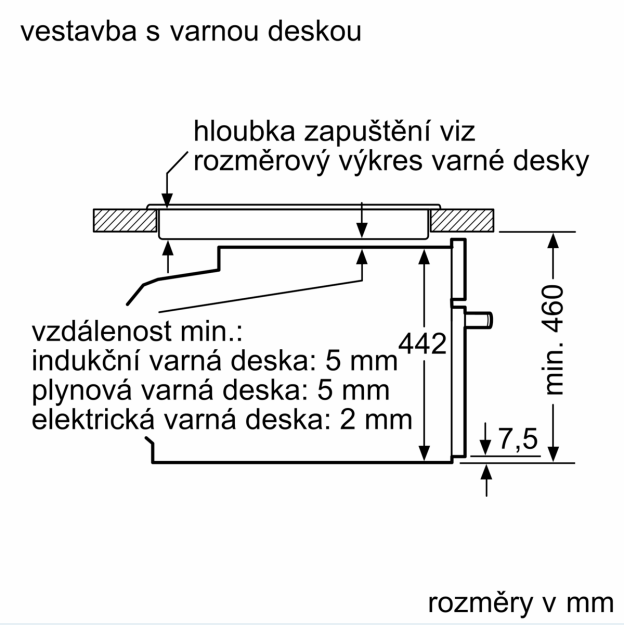

SIEMENS

Pokud je kompaktní spotřebič vestavěný pod varnou deskou, musí být dodržená následující tloušťka pracovní desky (příp. včetně nosné konstrukce).

Typ varné desky	**min. tloušťka pracovní desky**	
	nasazená	v rovině
indukční varná deska	42 mm	43 mm
celoplošná indukční varná deska	52 mm	53 mm
plynová varná deska	32 mm	43 mm
elektrická varná deska	32 mm	35 mm