SIEMENS

iQ700, Vestavná ohřevná zásuvka, 60 x 14 cm, Černá BI630CNS1

Inteligentní multifunkční ohřevná zásuvka s ovládáním touchControl s funkcí Home Connect pro snadné nastavení kdykoli a odkudkoli.

- ✓ push&pull – zásuvka bez rukojeti, která se snadno otevírá a zavírá.
- ✓ Design - 14 cm vysoká zásuvka je ideální pro kombinaci s 45 cm kompaktními modely řady iQ700.
- ✓ Regulace teploty ohřevného dna z tvrzeného skla ve 4 úrovních od 30°-80°C.

zvláštní příslušenství

HZG9AS00S	Adaptér

Vybavení

Technické údaje

Druh spotřebiče: ..... Vestavné
Kapacita (v počtu talířů): 12
Objem: šálky na espreso: 64
Rozměry spotřebiče: .....140 x 594 x 548 mm
Rozměry zabaleného spotřebice: ..... 210 x 660 x 660 mm
Požadovaná velikost otvoru pro instalaci (v x š x h): 140 x 560 x 550 mm
EAN: 4242003676561
Proud: ..... 10 A
Nominální výkon: .....220-240 V
Frekvence: ..... 60; 50 Hz
Typ zástrčky: ..... zalitá zástrčka s uzemněním

4 242003 676561

SIEMENS

iQ700, Vestavná ohřevná zásuvka, 60 x 14 cm, Černá
BI630CNS1

Vybavení

- Ohřevná zásuvka s funkcemi ohřevu: pomalé vaření, rozmrazování, předehřívání, udržování teploty

Design
- otočné voliče
- skleněné dno z tvrzeného skla

Komfort
- koncept snadné obsluhy - obzvlášť snadné nastavování
- objem: 20 l
- naplnění max. 25 kg
- maximální naplnění: 64 ks hrnků nebo 12 ks talířů
- ohřevná zásuvka udržuje jídlo teplé a předehřívá nádobí
- nastavení teploty v 4 steps : ca. 40 °C - 80 °C (povrchová teplota ohřevného dna z tvrzeného skla)
- push&pull: otevření a zavření přitlačením čelní stěny

Technické informace
- délka přívodního kabelu: 150 cm
- celkový příkon elektro: 0.81 kW
- napětí: 220 - 240 V

Rozměry
- rozměry spotřebiče (V x Š x H): 140 mm x 594 mm x 548 mm
- rozměry niky (V x Š x H): 140 mm x 560 mm - 568 mm x 550 mm
- Doporučujeme vám vybrat si doplňkové produkty v rámci řady IQ700, aby byla zaručena optimální designová kombinace všech vestavěných spotřebičů.
- „potřebné rozměry naleznete v instalačních materiálech“

SIEMENS

iQ700, Vestavná ohřevná zásuvka, 60 x 14 cm, Černá
BI630CNS1

Rozměrové výkresy

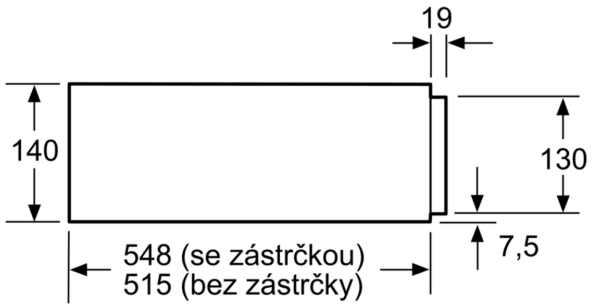

Nad ohřívací zásuvku mohou být zabudovány kompaktní pečicí trouby s výškou 455 mm.
Mezidno není nutné.

rozměry v mm

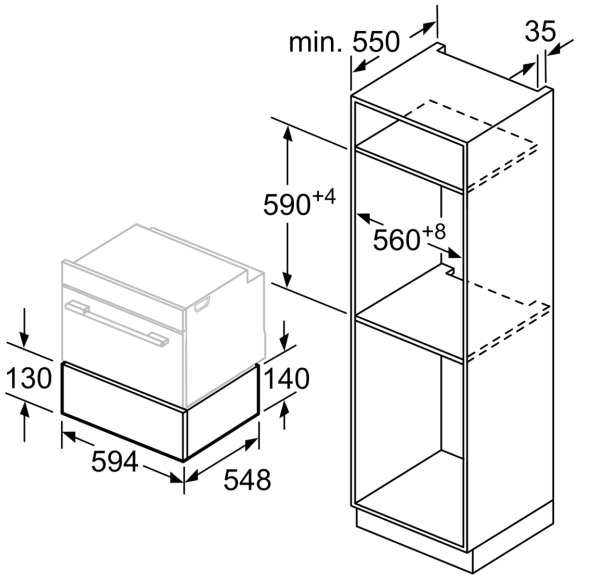

rozměry v mm