Серия 8, Сушилня с термопомпа, 9 kg
WQB246CNBY













Сушилнята с термопомпа, която осигурява постоянно ниска консумация на енергия със самопочистващ се кондензатор и се грижи за дрехите ви благодарение на функциите Auto Dry, Iron Assist и Smart Dry.

- **Самопочистващ се кондензатор**: Автоматично почиства кондензатора, за да поддържа постоянна консумация на енергия.
- **Auto Dry**: автоматично изсушава до точната степен на сухота, която желаете.
- **Smart Dry**: вашата свързана сушилня и пералня препоръчват правилната програма за сушене.
- **Home Connect – домакински уреди с интелигентна свързаност за по-лесно ежедневие.**
- **Iron Assist**: обработка с топла пара, която намалява намачкванията с до 50%.

Допълнителни аксесоари

WMZ20600	Кошничка за вълна
WTZ27500	Свързващ елемент с издърпваща се полица
WTZ27510	Свързващ кит

Техническа информация

За вграждане/ свободностоящ: ..... Свободностоящ
Подвижен капак: ..... не
Панта на вратата: .....Десен с обръщане
Дължина на захранващия кабел: ..... 145 cm
Размери на уреда: .....842x598x613 mm
Нето тегло: .....56.8 kg
Флуорирани парникови газове: R290
Херметично затворено оборудване: .....Да
Консумация на енергия в режим на готовност / в мрежов режим (Моля, проверете ръководството за употреба, за да разберете как да изключите Wi-Fi модула.): .....2.0 W
EAN код: 4242005526420
Мощност: .....800 W
Ток: .....10 A
Напрежение: .....220-240 V
Честота: ..... 50 Hz
Максимална вместимост в kg (EC 2017/1369): ..... 9.0 kg
Клас на енергийна ефективност[1]: ..... B
Средно потребление на енергия на цикъл (EC 2017/1369): .... 0.92 kWh/цикъл
Средно потребление на енергия за 100 цикъла (EC 2017/1369): 92 kWh/100 cycles
Ефективност на кондензиране (EC 2017/1369): .....91 %
Продължителност на програмата при половин капацитет (EC 2017/1369): 2:40
Продължителност на програмата при номинален капацитет (EC 2017/1369): 4:25

4 242005 526420

[1] Скала на енергийните класове от A до G

Серия 8, Сушилня с термопомпа, 9 kg
WQB246CNBY

Сушилнята с термопомпа, която осигурява постоянно ниска консумация на енергия със самопочистващ се кондензатор и се грижи за дрехите ви благодарение на функциите Auto Dry, Iron Assist и Smart Dry.

Мощност и потребление

- Клас на енергийна ефективност[1]: B
- Енергийна консумация[2]: 92 kWh
- Капацитет на сушене[3]: 9 кг
- Продължителност[3]: 4:25 ч:мин
- Клас на шум: A (по скала от A до D)
- Ниво на шум[3]: 56 dB (A) re 1 pW
- Клас на кондензационна ефективност: B (по скала от A до D)
- Кондензационна ефективност[3]: 91%
- Клас на ремонтопригодност: A (по скала от A до E)

Програми

- Стандартни програми: памук, лесна грижа
- Iron Assist: намалява намачкванията на сухи дрехи
- Програма за спално бельо: намалява заплитането на големи дрехи благодарение на обръщащия се барабан
- Програми чрез приложението: Вълна Finish, Временна програма-студено
- Специални програми: Програми чрез приложението, Памук, Спално бельо, Ризи/Блузи, Памук Еко, Деликатно пране, Хавлии, Хигиена Plus, Iron Assist, Смесено пране, Night Dry, Спортно облекло, Синтетика, Времева програма за топло пране

Функции

- Home Connect: Дистанционно наблюдение и управление, Управление на енергията, Дистанционна диагностика, SmartDry, Допълнителни програми чрез изтегляне. Винаги поддържайте уреда си актуален чрез актуализации на софтуера.
- SmartDry: Програма за перфектно изсушаване базирана на последния цикъл на пране
- Speed Perfect: Намалете времето за сушене в избрани програми
- Опция за половин зареждане: оптимизира сушенето при по-малко дрехи
- Защита от намачкване 120 мин в края на програмата
- TouchControl бутони: 1 риза, 5 ризи, Основни настройки, Сухо за гладене, Формално облекло, Сухо за шкаф, Сухо за шкаф +, Отлагане на края на програмата, Половин натоварване, Детска защита, По-малко гладене, myFavorite, Бутон за включване, Дистанционно стартиране, Нежно сушене, SmartDry, Старт/Презареждане/Пауза, SpeedPerfect, Отлагане на края на програмата

Комфорт и сигурност

- SelfCleaning-самопочистващ се кондензатор
- Елегантен и ергономично наклонен контролен панел за лесна употреба
- SilentPowerDrive:най-енергоспестяваща и най-тиха технология на двигателя
- Препоръка при зареждане
- Индикация за дозареждане
- AutoDry технология
- Сензорен селектор на програми със сензорни бутони
- Sensitive Drying System: Голям барабан от неръждаема стомана с щадяща тъканите структура, ребра със Soft-дизайн
- Антивибрационен дизайн: повече стабилност и безшумност при работа
- Интериорно LED осветление
- Дренажен комплект
- Детска защита: блокиране на програмите и вратата
- Звуков сигнал за край на програмата
- Брояч: брои завършени програми
- Странично отваряне, надясно, затваряне на вратата - може да бъде обърнато
- Люк хромирано черно-сиво
- Метална кука за затваряне на вратата

Техническа информация

- Възможност за поставяне в ниша с височина 85 см
- Размери (В x Ш): 84.2 см x 59.8 см
- Дълбочина: 61.3 см
- Дълбочина с вратата: 65.1 см
- Дълбочина с отворена врата: 110.5 см

[1] Скала на класовете за енергийна ефективност от A до G

2 Среднопретеглена консумация на енергия за 100 цикъла на сушене в kWh с програмата Eco

[3] Програма Eco при пълно натоварване

Серия 8, Сушилня с термопомпа, 9 kg
WQB246CNBY

Измерване в мм

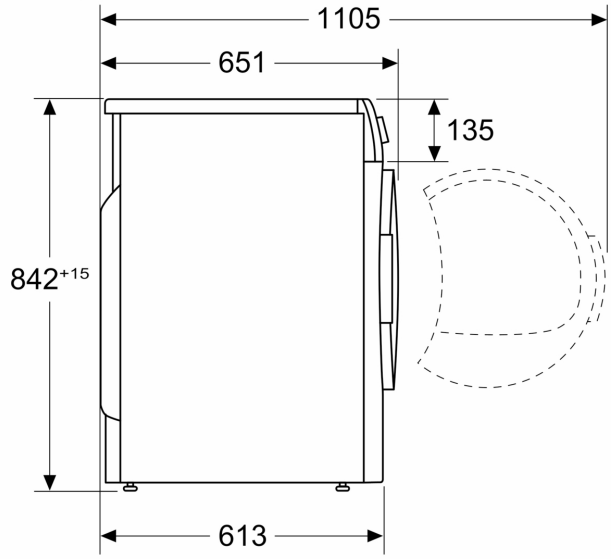

Измерване в mm

