Серия 6, Пералня, предно зареждане, 9 kg, 1400 rpm
WGJ244A2BY













Изключително усъвършенствана пералня, която минимизира разхода ви на енергия благодарение на най-високия енергиен клас A, функцията Iron Assist и i-DOS с разпознаване на препарат, управлявани чрез Home Connect.

- **i-DOS с Detergent Scan**: забрави за ръчното дозиране и спести до 38% препарат – сега още по-лесно.
- **i-DOS**: без ръчно дозиране и с до 38% по-малко разход на препарат.
- **Iron Assist**: до 50% по-малко намачквания. [2]
- **30-минутен цикъл, който изпира отлично, дори и упоритите петна.**
- **Home Connect – домакински уреди с интелигентна свързаност за по-лесно ежедневие.**

Техническа информация

Клас на енергийна ефективност[1]:	A
Претеглена консумация на енергия в kWh за 100 цикъла на пране по програма eco 40-60:	49 kWh/100 cycles
Максимална вместимост в kg (EC 2017/1369):	9.0 kg
Консумацията на вода по екопрограмата в литри за цикъл:	46 l
Продължителност на еко 40-60 програма в часове и минути при пълно зареждане:	3:37 ч
Клас на ефективност на центрофугиране за програма eco 40-60:	B
Клас на емисия на шум във въздуха:	A
Въздушни шумови емисии:	72 dB(A) re 1pW
За вграждане/ свободностоящ:	Свободностоящ
размери на продукта:	845x598x590 mm
Нето тегло:	68.5 kg
Мощност:	2300 W
Ток:	10 A
Напрежение:	220-240 V
Честота:	50 Hz
Дължина на захранващия кабел:	160 cm
Панта на вратата:	Ляво
Колела:	не
EAN код:	4242005555260
Типология на инсталиране:	Свободностояща

4 242005 555260

[1] Скала на енергийните класове от A до G

[2] Test № E-0323-PT-22 на Германския институт за текстил и фасадни изследвания в Денкендорф (DITF) от 12.07.22 г., свързано с намаляването на гънките на памучни облекла от търговската мрежа (тениски и ризи) в програмата Iron Assist в съответствие с DIN EN ISO 15487 в сравнение с текстил, който не е третиран с Iron Assist.

Серия 6, Пералня, предно зареждане, 9 kg, 1400 rpm
WGJ244A2BY

Изключително усъвършенствана пералня, която минимизира разхода ви на енергия благодарение на най-високия енергиен клас A, функцията Iron Assist и i-DOS с разпознаване на препарат, управлявани чрез Home Connect.

Мощност и потребление

- Клас на енергийна ефективност[1]: A
- Енергия[2] / Вода[3]: 49 kWh / 46 литри
- Капацитет: 1 - 9 кг
- Продължителност на програмата[4]: 3:37 ч:мин
- Клас на ефективност на сушене с центрофугиране: B
- Скорост на центрофугиране**: 0 - 1400 об/мин
- Ниво на шум: 72 dB (A) за 1 pW
- Клас на излъчван въздушен шум: A

Програми

- Стандартни програми: памук, лесна грижа, деликатни / коприна, вълна /ръчно пране
- Автоматична програма: сензорно контролирано пране и дозиране
- Iron Assist: Програма с пара, която намалява гънките върху сухи дрехи
- Специални програми: автоматична- деликатно, оттичане / центрофуга, бърза/ микс, спортно облекло, еднократно изплакване, Екстра кратка 30'/15'
- Програми през апликацията: Почистване на барабана (с напомняне), Ризи/блузи, Hygiene Plus, Дънки/тъмно пране, По-малко микропластмаси, Outdoor

Функции

- Home Connect: Дистанционно наблюдение и управление, Управление на разхода на енергия, Дистанционна диагностика, допълнителни програми за изтегляне. Винаги поддържайте уреда си актуален чрез актуализация на фърмуера.
- i-DOS: дозира напълно автоматично течен препарат и омекотител
- Detergent Scan: Баркод сканиране на течен перилен препарат и омекотител
- Wrinkle Guard: Нежно въртене на барабана след края на цикъла на пране, за да се избегне намачкване.
- SpeedPerfect: перфектно почистване за с до 65% по-малко време. ***
- Stain automatic – автоматично отстраняване на 4 вида петна с едно натискане на бутон, а чрез Home Connect – до 18 вида петна.
- TouchControl бутони: готовност, избор на петна, i-DOS 2.0, Remote Start, Старт/ Пауза с възможност за добавяне на пране, температура, променлива скорост, Вода Plus & Екстра изплакване, избор на обороти/спиране на изплакването

Комфорт и сигурност

- Функция дозареждане: може да добавите още дрехи, след като сте пуснали пералнята.
- Индикация за дозареждане
- Елегантен и ергономично наклонен контролен панел за по лесна употреба
- Голям, прегледен LED-дисплей за хода на програмата, макс.обороти, показание за остатъчното време и 24 ч избор на край на програмата и препоръка за зареждане
- Hygiene Plus: почиства прането и убива микробите ефективно
- Обем на барабана: 65 л
- Брояч: брои завършени програми
- не
- VarioDrum: изпира прането нежно.
- 32 см люк, бяло / черно-сив цвят с 160° отваряне на вратата
- Пауза / Функция дозареждане
- SilentPower Drive: тих мотор с 10 годишна гаранция
- Антивибрационен дизайн: повече стабилност и безшумност при работа
- ActiveWater Plus: регулира разхода на вода според по-малките количества пране.
- AquaSensor за оптимални резултати
- Многостепенна водна защита
- Селекторен бутон
- Показание за предозиране
- Разпознаване на пяната за премахване на излишната пяна
- Автоматика за стабилизиране
- Детска защита: блокиране на програмите и вратата
- Сигнал в края на програмата
- Лесно почистване на чекмеджето за препарати

Техническа информация

- Може да се постави един върху друг с помощта на комплект за стифиране, съвместим със сушилнята.
- Възможност за поставяне в ниша с височина 85 см
- Размери (В x Ш): 845 мм x 598 мм
- Дълбочина на уреда: 590 мм
- Дълбочина на уреда заедно с вратата: 632 мм
- Дълбочина на уреда при отворена врата: 1049 мм

[1] Скала на класовете за енергийна ефективност от A до G

[2] Енергийна консумация в kWh за 100 пълни цикъла (на програма Eco 40-60)

[3] Претеглена консумация на вода в литри за цикъл (на програма Eco 40-60)

[4] Продължителност на програма Eco 40-60

**Максималната скорост на въртене автоматично се намалява при дисбаланс на прането.

*** Сравнение между продължителността на програмата Easy-care 40 ° C и продължителността на програмата на Easy-care 40 ° C + активирана опцията Speed

Серия 6, Пералня, предно зареждане, 9 kg, 1400 rpm
WGJ244A2BY

Измерване в mm

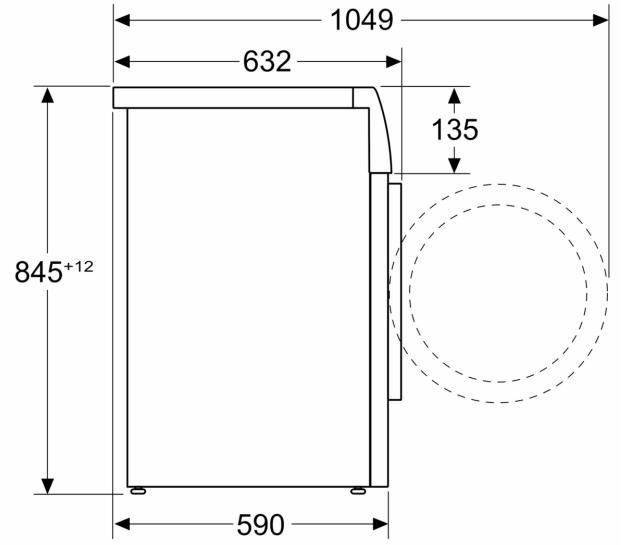

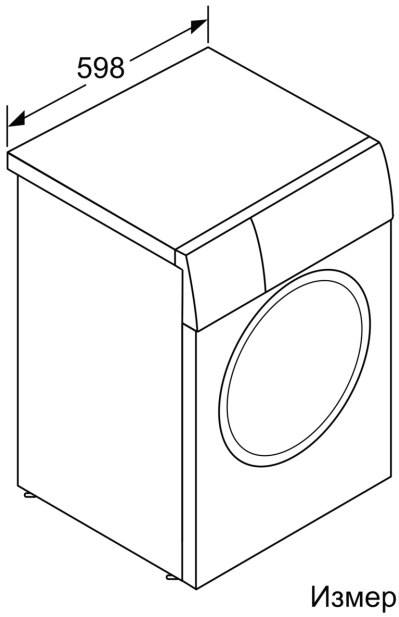

Измерване в мм