Серия 4, Перална, предно зареждане, 9 kg, 1400 rpm
WAN2826NBY











Перална машина с функция Iron Assist за намаляване на купчината дрехи за гладене и с дълготраен мотор SilentPowerDrive.

- **Iron Assist**: до 50% по-малко намачквания. [2]
- **Перете с най-добрия клас на енергийна ефективност A.**
- **Спестете до 50% вода, когато перете по-малки зареждания.**
- **SpeedPerfect**: напълно чисто пране за до 65% по-кратко време. [3]
- **Функция Reload**: забравихте дреха? Просто я добавете по време на пране.

Техническа информация

Клас на енергийна ефективност[1]:	A
Претеглена консумация на енергия в kWh за 100 цикъла на пране по програма eco 40-60:	49 kWh/100 cycles
Максимална вместимост в kg (EC 2017/1369):	9.0 kg
Консумацията на вода по екопрограмата в литри за цикъл:	46 l
Продължителност на еко 40-60 програма в часове и минути при пълно зареждане:	3:37 ч
Клас на ефективност на центрофугиране за програма eco 40-60:	B
Клас на емисия на шум във въздуха:	A
Въздушни шумови емисии:	72 dB(A) re 1pW
За вграждане/ свободностоящ:	Свободностоящ
размери на продукта:	845x598x590 mm
Нето тегло:	67.0 kg
Мощност:	2300 W
Ток:	10 A
Напрежение:	220-240 V
Честота:	50 Hz
Дължина на захранващия кабел:	160 cm
Панта на вратата:	Ляво
Колела:	не
EAN код:	4242005538737
Типология на инсталиране:	Свободностояща

4 242005 538737

[1] Скала на енергийните класове от A до G

[2] Test № E-0323-PT-22 на Германския институт за текстил и фасадни изследвания в Денкендорф (DITF) от 12.07.22 г., свързано с намаляването на гънките на памучни облекла от търговската мрежа (тениски и ризи) в програмата Iron Assist в съответствие с DIN EN ISO 15487 в сравнение с текстил, който не е третиран с Iron Assist.

[3] Разлика между продължителността на програмата Easy Care 40°C и продължителността на програмата Easy Care 40°C в комбинация с опцията Speed Perfect.

Серия 4, Пералня, предно зареждане, 9 kg, 1400 rpm
WAN2826NBY

Перална машина с функция Iron Assist за намаляване на купчината дрехи за гладене и с дълготраен мотор SilentPowerDrive.

Мощност и потребление
- Клас на енергийна ефективност[1]: A
- Енергия[2] / Вода[3]: 49 kWh / 46 литри
- Капацитет: 1 - 9 кг
- Продължителност на програмата[4]: 3:37 ч:мин
- Клас на ефективност на сушене с центрофугиране: B
- Скорост на центрофугиране**: 0 - 1400 об/мин
- Ниво на шум: 72 dB (A) за 1 pW
- Клас на излъчван въздушен шум: A

Програми
- Стандартни програми: памук, лесна грижа, деликатни / коприна, вълна /ръчно пране
- Iron Assist: Програма с пара, която намалява гънките върху сухи дрехи
- Специални програми: почистване на барабана (с функция напомняне), Тъмно пране, Easy Ironing Steam Assistent, ризи/ блузи, Hygiene, оттичане / центрофуга, бърза/ микс, спортно облекло, еднократно изплакване, Екстра кратка 30'/15', деликатни/коприна, вълна / ръчно пране

Функции
- SpeedPerfect: перфектно почистване за с до 65% по-малко време. ***
- TouchControl бутони: предпране, допълнително изплакване, готовност, температура, променлива скорост, Старт/ Пауза с възможност за добавяне на пране, избор на обороти/спиране на изплакването

Комфорт и сигурност
- Функция дозареждане: може да добавите още дрехи, след като сте пуснали пералнята.
- Голям дисплей за скоростта на въртене, оставащото време, 24 ч отлагане на края и препоръка за зареждане
- Брояч: брои завършени програми
- Обем на барабана: 65 л
- Многостепенна водна защита
- Електронно управление на всички програми за пране и специални програми.
- Антивибрационен дизайн: повече стабилност и безшумност при работа
- SilentPower Drive: тих мотор с 10 годишна гаранция
- ActiveWater Plus: регулира разхода на вода според по-малките количества пране.
- Разпознаване на пяната за премахване на излишната пяна
- Автоматика за стабилизиране
- не
- Звуков сигнал за край на програмата
- Детска защита: блокиране на програмите и вратата
- Отделение за течен перилен препарат
- 32 cm-врата, сребристо сивочерен с 160° ъгъл на отваряне
- Метална кука за затваряне на вратата
- Удобно заключване

Техническа информация
- Може да се постави един върху друг с помощта на комплект за стифиране, съвместим със сушилнята.
- Възможност за поставяне в ниша с височина 85 см
- Размери (В x Ш): 84.5 см x 59.8 см
- Дълбочина: 59.0 см
- Дълбочина с вратата: 63.2 см
- Дълбочина с отворена врата: 104.9 см

[1] Скала на класовете за енергийна ефективност от A до G

[2]Енергийна консумация в kWh за 100 пълни цикъла (на програма Eco 40-60)

[3] Претеглена консумация на вода в литри за цикъл (на програма Eco 40-60)

[4] Продължителност на програма Eco 40-60

**Максималната скорост на въртене автоматично се намалява при дисбаланс на прането.

*** Сравнение между продължителността на програмата Easy-care 40 ° C и продължителността на програмата на Easy-care 40 ° C + активирана опцията Speed

Серия 4, Пералня, предно зареждане, 9 kg, 1400 rpm
WAN2826NBY

Измерване в mm

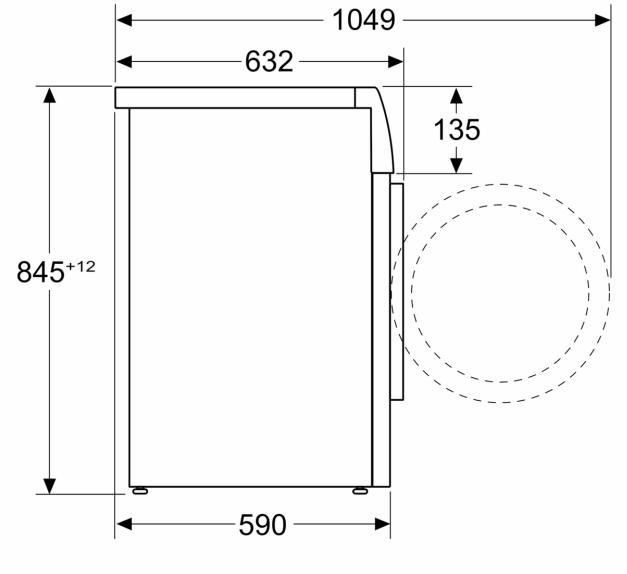

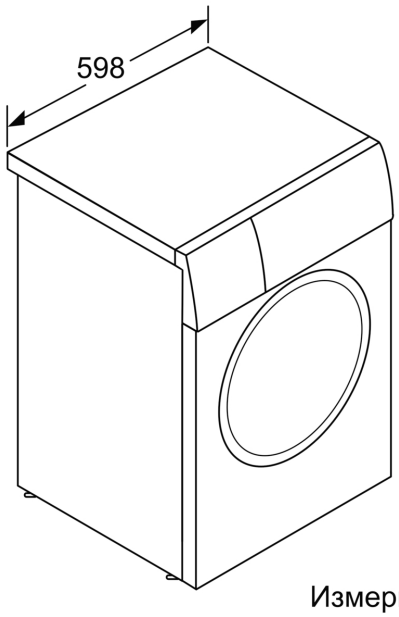

Измерване в мм