Serie | 2, Пералня, предно зареждане, 6 kg, 1200 rpm
WAB24262BY

A+++

Допълнителни аксесоари

WMZ20490 : Платформа с чекмедже и кошница

Перална машина с VarioPerfect™: вие решавате дали прането да е много бързо, или много ефикасно.

- **ActiveWater™:** пестите вода и средства благодарение на 2-степенната система за автоматично регулиране на прането.
- **VarioPerfect™:** отнема 40% по-малко време или използва 10% по-малко енергия – благодарение на опциите за свободно избиране на програма.
- **Клас на енергийна ефективност A+++:** за най-ефикасно пране.
- **AllergyPlus:** специално разработен за нуждите на хората с алергии.

Техническа информация

За вграждане/ свободностоящ :	Свободностоящ
Височина на подвижен плот (mm) :	848
размери на продукта (mm) :	848 x 598 x 550
Нето тегло (kg) :	66,179
макс. натоварване на захранващ кабел (W) :	2300
Ток (A) :	10
Напрежение (V) :	220-240
Честота (Hz) :	50
Сертификати за одобрение :	CE, UA, VDE
Дължина на захранващия кабел (cm) :	160
Клас на изпиране :	A
Панта на вратата :	Ляво
Колела :	не
EAN код :	4242002803395
Капацитет памук – HOB (2010/30/EC) :	6,0
Енергийна ефективност (2010/30/EC) :	A+++
Консумация на енергия годишно (kWh/година) – HOB (2010/30/EC) :	153,00
Консумация на енергия в режим "изключена" (W) - NEW (2010/30/EC) :	0,15
консумация на енергия в режим "оставена включена" - NEW (2010/30/EC) :	1,27
Годишна консумация на вода (l/година) – HOB (2010/30/EC) :	10560
Клас на изсушаване след центрофуга :	C
Макс. обороти на центрофугата (rpm) – HOB (2010/30/EC) :	1200
Средна продълж. на пране памук 40°C (частично зареждане) – HOB (2010/30/EC) :	270
Средна продълж. на пране памук 60°C (пълно зареждане) (min) – HOB (2010/30/EC) :	270
Средна продълж. на пране памук 60°C (частично зареждане) – HOB (2010/30/EC) :	270
Ниво на шум при пране (dB(A) re 1 pW) :	57
Ниво на шум при центрофуга (dB(A) re 1 pW) :	77
Типология на инсталиране :	Свободностоящ

4 242002 803395

Serie | 2, Пералня, предно зареждане, 6 kg, 1200 rpm
WAB24262BY

Перална машина с VarioPerfect™: вие решавате дали прането да е много бързо, или много ефикасно.

Мощност и потребление

- Капацитет: 6 kg
- Енергиен клас: A+++ в скала за енергийна ефективност от A +++ до D
- Енергиен разход от 153 kWh/годишно въз основа на 220 стандартни работни цикли при 60°C- и 40°C- програми за памучни тъкани при пълно и частично зареждане, както и потребление при режимите с малка мощност. Реалният разход на енергия е в зависимост от начина на използване на уреда.
- Консумация на ток при стандартна програма 60°C 0.74 kwh при пълно зареждане и 0.73 kwh при частично, както 0.5 kwh при стандартна програма за памучни тъкани 40°C при частично зареждане
- Потребление на ток при изключен / неизключен уред: 0.15 W / 1.27 W
- Потребление на вода 10560 литра годишно,въз основа на 220 стандартни цикъла на пране за програмите за памучни тъкани при 60°C и 40°C при пълно и частично зареждане. Реалното потребление на вода зависи от начина на използване на уреда.
- Клас на центрофугиране: C
- Максимални обороти: 1200 rpm
  Остатъчна влажност: 62 %
- Стандартните програми, към които се отнася информацията от етикета и характеристиката са Програма за памучни тъкани 60° + бутон EcoPerfect и Програма за памучни тъкани 40° + бутон EcoPerfect . Програмите са подходящи за нормално замърсено памучно пране и са най-ефективни по отношение на консумация на вода и електроенергия.
- Продължителност на цикъла при стандартна програма за памучно пране на 60 °C, пълно зареждане - 270 мин и 270 мин при частично зареждане и 270 мин при стандартна програма за памучно пране на 40 °C, частично зареждане
- Ниво на шум при пране, стандартна програма на 60° за памучни тъкани при пълно зареждане: 57 dB (A) re 1pW
- Ниво на шум при центрофуга при стандартна програма за памучни тъкани на 60°C при пълно зареждане: 77 dB (A) re 1 pW dB (A) re 1pW
- Обем на барабана: 42 л

Програми

- Специални програми: , изцеждане на водата, допълнително изплакване, центрофугиране, Тъмно пране, смесено зареждане, ризи/ блузи, спортно облекло, AllergiePlus, Екстра кратка 30'/15', Вълна / ръчно пране, деликатни/ коприна

Функции

- VarioPerfect: времево и енергооптимизираща програма с перфектни резултати на изпиране
- Бутони: старт/ пауза, избор на обороти, EcoPerfect, SpeedPerfect, изплакване плюс, температура

Комфорт и сигурност

- Многостепенна водна защита
- Дисплей, показващ хода на програмата, температурата, обороти, оставащо време и 24 ч-часово определяне на край на програмата
- Електронно управление на всички програми за пране и специални програми.
- AquaSpar система за намокряне на прането
- Автоматика за количество
- Разпознаване на пяната
- Автоматика за стабилизиране
- Показание за предозиране
-
- Защита от деца: блокиране на програмите и вратата
- 30-сантиметрова врата, бяла на цвят с ъгъл на отваряне 140°

Техническа информация

- Размери (В x Ш x Д): 84,8 cm x 59,8 cm x 55,0 cm
- Възможност за вграждане

**** Стойностите са приблизителни.*

Serie | 2, Пералня, предно зареждане, 6 kg, 1200 rpm
WAB24262BY

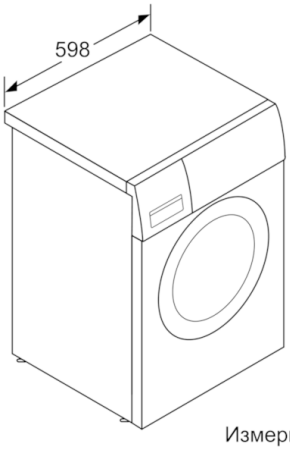

Измерване в мм

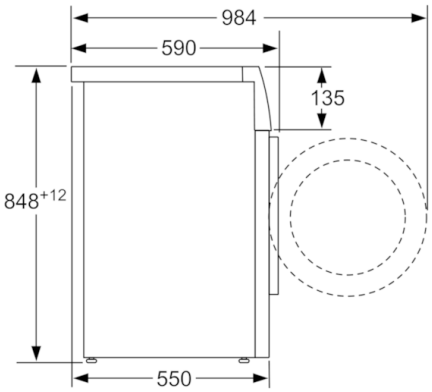

Измерване в мм